solcraft®

even better!

H-BLOCK® - KATALOG DETALI

solcraft®
even better!

SPIS TREŚCI

1. **Połączenia płyt H-Block®:**
   1.1. Połączenie płyt H-Block®
   1.2. Połączenie płyt H-Block*plus*®
2. **Fundamenty:**
   2.1. Połączenie ściany zewnętrznej H-Block® z ciepłą płytą fundamentową
   2.2. Połączenie ściany zewnętrznej H-Block® z zimną płytą fundamentową
   2.3. Połączenie ściany wewnętrznej H-Block® z ciepłą płytą fundamentową
   2.4. Połączenie ściany wewnętrznej H-Block® z zimną płytą fundamentową
   2.5. Podłoga wisząca w systemie H-Block®/ H-Block*plus*® na ławie fundamentowej – wersja A
   2.6. Podłoga wisząca w systemie H-Block®/ H-Block*plus*® na ławie fundamentowej – wersja B
   2.7. Podłoga wisząca w systemie H-Block®/ H-Block*plus*® na palach żelbetowych
   2.8. Podłoga wisząca w systemie H-Block®/ H-Block*plus*® na palach stalowych
3. **Wykończenie fundamentów:**
   3.1. Wykończenie cokołu
   3.2. Wykończenie ciepłej płyty fundamentowej z ogrzewaniem wodnym podłogowym
   3.3. Wykończenie zimnej płyty fundamentowej z ogrzewaniem wodnym podłogowym
4. **Ściany:**
   4.1. Połączenie ścian H-Block® w narożniku
   4.2. Połączenie ścian H-Block® w narożniku z maskownicą OSB
   4.3. Przewiązanie belek podwalinowych w narożniku na płycie fundamentowej
   4.4. Połączenie ściany wewnętrznej z zewnętrzną
   4.5. Połączenie ścian pod kątem większym od 120° - opcja I
   4.6. Połączenie ścian pod kątem między 90°, a 120° - opcja II
   4.7. Połączenie ścian pod kątem innym niż 90° - opcja III
5. **Drzwi i okna:**
   5.1. Schemat montażu ściany H-Block® z oknem – wersja I
   5.2. Schemat montażu ściany H-Block® z oknem – wersja II
   5.3. Schemat montażu ściany H-Block® z oknem – wersja III
   5.4. Schemat montażu ściany H-Block® z drzwiami – wersja I
   5.5. Schemat montażu ściany H-Block® z drzwiami – wersja II

5.6. Schemat montażu ściany H-Block® z drzwiami – wersja III

5.7. Nadproże stalowe ukryte w panelu H-Block®

6. Wykończenie ścian:

6.1. Wykończenie ścian zewnętrznych okładziną z drewna na listwach poziomych bez izolacji – podłoga wisząca

6.2. Wykończenie ścian zewnętrznych okładziną z drewna na listwach poziomych bez izolacji – ciepła płyta fundamentowa

6.3. Wykończenie ścian zewnętrznych sidingiem na stelażu z izolacją – podłoga wisząca

6.4. Wykończenie ścian zewnętrznych tynkiem na styropianie ryflowanym lub wełnie mineralnej – ciepła płyta fundamentowa

6.5. Wykończenie ścian zewnętrznych tynkiem na styropianie ryflowanym lub wełnie mineralnej – podłoga wisząca

6.6. Wykończenie ścian zewnętrznych okładziną z drewna na listwach poziomych z izolacją – podłoga wisząca

6.7. Wykończenie ścian zewnętrznych okładziną z drewna na listwach poziomych z izolacją – ciepła płyta fundamentowa

6.8. Wykończenie ścian zewnętrznych tynkiem na styropianie nieryflowanym – ciepła płyta fundamentowa

6.9. Wykończenie ścian zewnętrznych tynkiem na styropianie nieryflowanym – podłoga wisząca

6.10. Wykończenie ścian H-Block® od wewnątrz płytą gipsowo-kartonową na stelażu – podłoga wisząca

6.11. Wykończenie ścian H-Block® od wewnątrz płytą gipsowo-kartonową na stelażu – ciepła płyta fundamentowa

6.12. Wykończenie ścian zewnętrznych sidingiem na stelażu bez izolacji – podłoga wisząca

6.13. Wykończenie ścian zewnętrznych tynkiem na styropianie nieryflowanym – ciepła płyta fundamentowa

6.14. Wykończenie ścian H-Block® od wewnątrz płytą gipsowo-kartonową na stelażu z profilem kapeluszowym – podłoga wisząca

6.15. Wykończenie ścian H-Block® od wewnątrz płytą gipsowo-kartonową na stelażu z profilem kapeluszowym - ciepła płyta fundamentowa

6.16. Wykończenie ścian H-Block® od wewnątrz 2 x płytą gipsowo-kartonową

6.17. Wykończenie ścian zewnętrznych sidingiem na stelażu bez izolacji – ciepła płyta fundamentowa

6.18. Wykończenie ścian H-Block® od wewnątrz boazerią w układzie pionowym – podłoga wisząca – wersja I

6.19. Wykończenie ścian H-Block® od wewnątrz boazerią w układzie pionowym – ciepła płyta fundamentowa – wersja I

6.20. Wykończenie ścian H-Block® od wewnątrz boazerią w układzie pionowym – podłoga wisząca – wersja II

6.21. Wykończenie ścian H-Block® od wewnątrz boazerią w układzie pionowym – ciepła płyta fundamentowa – wersja II

7. Stropy:

7.1 Połączenie ściany z płytą stropową

7.2. Połączenie ściany z belką stropową

7.3. Połączenie ściany z belką stropową poddasza nieużytkowego

7.4. Połączenie belek stropowych na ścianie wewnętrznej

7.5. Oparcie stropu H-Block® na belce

7.6. Oparcie stropu H-Block*plus*® na belce

7.7. Otwór w stropie przylegający do ściany zewnętrznej – wersja I

7.8. Otwór w stropie przylegający do ściany zewnętrznej – wersja II

8. Wykończenie stropów:

8.1. Wykończenie stropu z ogrzewaniem wodnym podłogowym

9. Podciągi:

9.1. Oparcie drewnianej belki podłogowej na podciągu drewnianym

9.2. Oparcie drewnianej belki na podciągu stalowym

9.3. Połączenie drewnianej belki z drewnianym podciągiem ukrytym w grubości stropu – wersja dwustronna (wieszak jednoczęściowy)

9.4. Połączenie drewnianej belki z drewnianym podciągiem ukrytym w grubości stropu – wersja dwustronna (wieszak dwuczęściowy)

9.5. Połączenie drewnianej belki z drewnianym podciągiem ukrytym w grubości stropu – wersja jednostronna (wieszak jednoczęściowy)

9.6. Połączenie drewnianej belki z drewnianym podciągiem ukrytym w grubości stropu – wersja jednostronna (wieszak dwuczęściowy)

9.7. Połączenie drewnianej belki oraz stropu z podciągiem stalowym – wersja jednostronna

9.8. Połączenie drewnianej belki oraz stropu z podciągiem stalowym – wersja dwustronna

9.9. Połączenie belki stalowej z podciągiem drewnianym

9.10. Połączenie belki stalowej z podciągiem stalowym

9.11. Oparcie podciągu stalowego na słupie w ścianie zewnętrznej – wersja A (podciąg cofnięty)

9.12. Oparcie podciągu stalowego na słupie w ścianie zewnętrznej – wersja B (podciąg zlicowany ze słupem)

10. Ściana i dach:

10.1. Połączenie dachu z płyt H-Block® z murłatą przez ukrytą krokiew

10.2. Połączenie dachu z płyt H-Block® z murłatą bez krokwi

10.3. Połączenie dachu z płyt H-Block*plus*® z murłatą bez krokwi

11. Dachy-kalenica:

11.1. Standardowe połączenie dachu z płyt H-Block® z ukrytą krokwią z drewnianą płatwią kalenicową pod kątem innym niż 90°

11.2. Standardowe połączenie dachu z płyt H-Block® bez krokwi z drewnianą płatwią kalenicową pod kątem innym niż 90°

11.3. Standardowe połączenie dachu z płyt H-Block*plus*® bez krokwi z drewnianą płatwią kalenicową pod kątem innym niż 90°

11.4. Standardowe połączenie dachu z płyt H-Block® z ukrytą krokwią z płatwią kalenicową stalową

11.5. Standardowe połączenie dachu z płyt H-Block® bez krokwi z płatwią kalenicową stalową

11.6. Standardowe połączenie dachu z płyt H-Block*plus*® bez krokwi z płatwią kalenicową stalową

11.7. Wzmocnione połączenie połaci dachowych pod kątem 90° z płyt H-Block®/ H-Block*plus*® z płatwią kalenicową bez krokwi

11.8. Wzmocnione połączenie połaci dachowych pod kątem 90° z płyt H-Block® z płatwią kalenicową i ukrytą krokwią

11.9. Wzmocnione połączenie połaci dachowych pod kątem innym niż 90° z płyt H-Block®/ H-Block*plus*® z płatwią kalenicową bez krokwi – wersja A

11.10. Wzmocnione połączenie połaci dachowych pod kątem innym niż 90° z płyt H-Block® z płatwią kalenicową i ukrytą krokwią – wersja A

11.11. Wzmocnione połączenie połaci dachowych pod kątem innym niż 90° z płyt H-Block®/ H-Block*plus*® z płatwią kalenicową bez krokwi – wersja B

11.12. Wzmocnione połączenie połaci dachowych pod kątem innym niż 90° z płyt H-Block® z płatwią kalenicową i ukrytą krokwią – wersja B

11.13. Wzmocnione połączenie połaci dachowych pod kątem innym niż 90° z płyt H-Block®/ H-Block$_{plus}$® z płatwią kalenicową bez krokwi – wersja C

11.14. Wzmocnione połączenie połaci dachowych pod kątem innym niż 90° z płyt H-Block® z płatwią kalenicową i ukrytą krokwią – wersja C

11.15. Wzmocnione połączenie połaci dachowych pod kątem innym niż 90° z płyt H-Block®/ H-Block$_{plus}$® bez płatwi kalenicowej i bez krokwi – wersja A

11.16. Wzmocnione połączenie połaci dachowych pod kątem innym niż 90° z płyt H-Block® bez płatwi kalenicowej i z ukrytą krokwią – wersja A

11.17. Wzmocnione połączenie połaci dachowych pod kątem innym niż 90° z płyt H-Block®/ H-Block$_{plus}$® bez płatwi kalenicowej i bez krokwi – wersja B

11.18. Wzmocnione połączenie połaci dachowych pod kątem innym niż 90° z płyt H-Block® bez płatwi kalenicowej i z ukrytą krokwią – wersja B

11.19. Wzmocnione połączenie połaci dachowych pod kątem innym niż 90° z płyt H-Block®/ H-Block$_{plus}$® bez płatwi kalenicowej i bez krokwi – wersja C

11.20. Wzmocnione połączenie połaci dachowych pod kątem innym niż 90° z płyt H-Block® bez płatwi kalenicowej i z ukrytą krokwią – wersja C

11.21. Wzmocnione połączenie połaci dachowych pod kątem 90° z płyt H-Block®/ H-Block$_{plus}$® bez płatwi kalenicowej i bez krokwi

11.22. Wzmocnione połączenie połaci dachowych pod kątem 90° z płyt H-Block® bez płatwi kalenicowej i z ukrytą krokwią

12. Dachy-okapy i rynny:

12.1. Zakończenie okapu dachu H-Block® lub H-Block$_{plus}$® - wersja A

12.2. Zakończenie okapu dachu H-Block® lub H-Block$_{plus}$® - wersja B

12.3. Zakończenie okapu dachu H-Block® lub H-Block$_{plus}$® - wersja C

12.4. Zakończenie płyty H-Block® przy dachu jednospadowym

12.5. Mocowanie rynny – wariant 1

12.6. Mocowanie rynny – wariant 2

12.7. Mocowanie rynny – wariant 3

12.8. Mocowanie rynny – wariant 4

12.9. Mocowanie rynny – wariant 5

12.10. Mocowanie rynny – wariant 5 – przekrój A-A

solcraft
even better!

13. Wykończenie dachu:

13.1. Wykończenia połaci dachowej – przykłady

14. Attyki:

14.1. Wykonanie attyki w dachu z panelu H-Block®

14.2. Wykończenie attyki w dachu z panelu H-Block®

14.3. Koryto odwodnieniowe w dachowej płycie H-Block® lub H-Block*plus*®

14.4. Połączenie dachu z płyt H-Block® lub H-Block*plus*® z płytą ścienną H-Block wyższego obiektu

15. Okno i komin:

15.1. Detal montażu połaciowego z kołnierzem w dachu z paneli H-Block®

15.2. Detal połączenia komina z dachem z paneli H-Block®

Połączenie płyt H-Block®

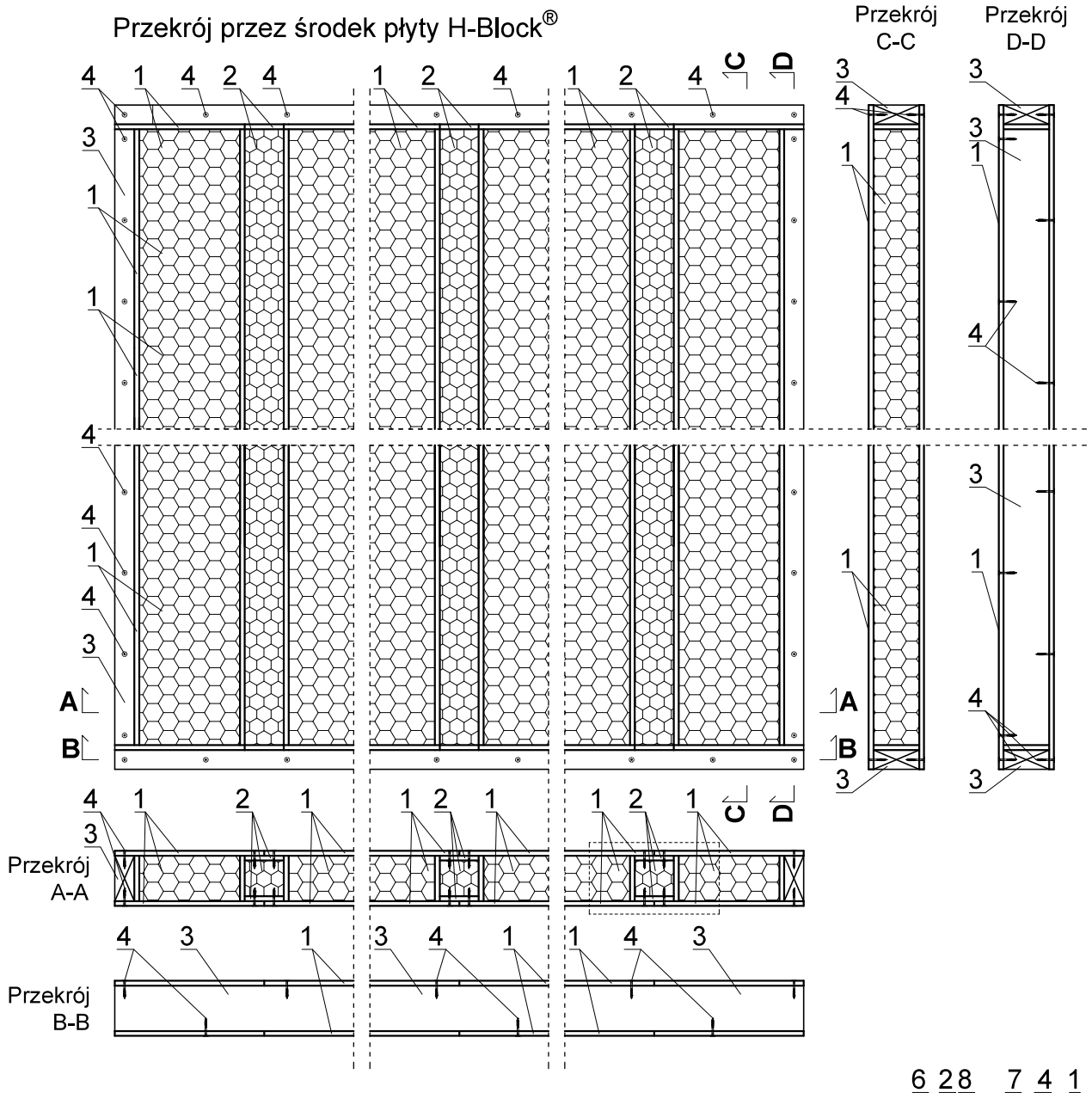

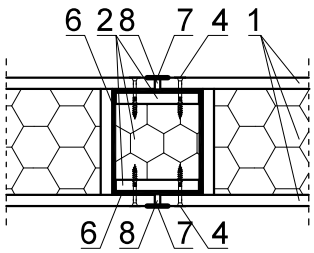

1. Panel H-Block®
2. Łącznik LHB
3. Belka zamykająca podłogę H-Block® (KVH/C24)
4. Wkręt 5x40 w rozstawie naprzemiennym co 20-25 cm
5. Łącznik LHB lub belka zamykająca podłogę H-Block® (KVH/C24) (decyduje projektant konstrukcji budynku)
6. Pianka montażowa PU niskoprężna
7. Taśma opcja dla budynków pasywnych
8. Dylatacja montażowa - min. 3mm

solcraft even better!

Solcraft Sp. z o.o.

Bogdanka 7f
95-060 Brzeziny
tel. +48 22 723 83 27

biuro@solcraft.pl
www.solcraft.pl

H-Block®, Thexpan®, Thermont®, Frigothex®

Energooszczędne systemy budowlane

Numer rysunku:

1.1.

Połączenie płyt H-Block®*plus*

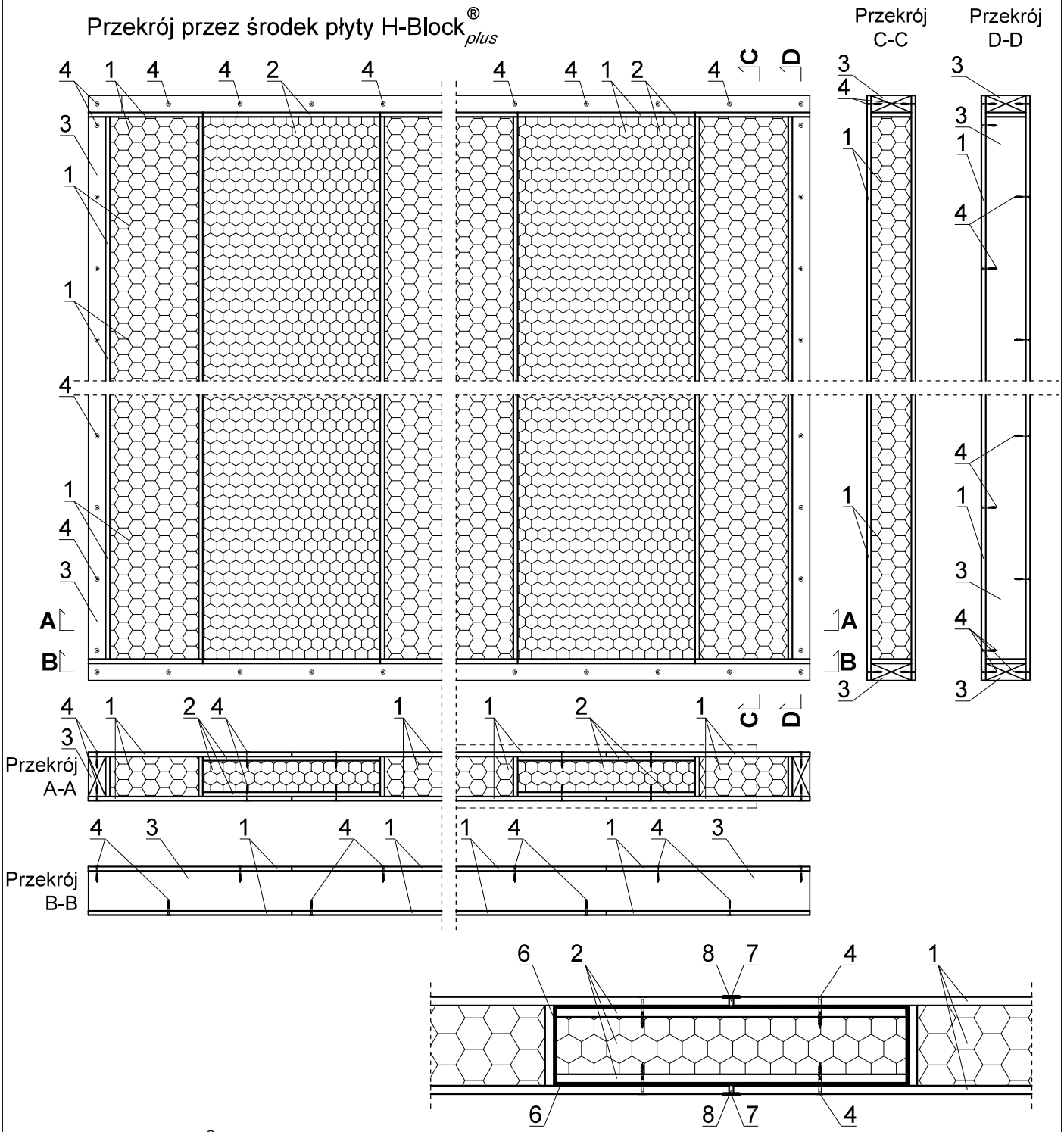

1. Panel H-Block®*plus*
2. Łącznik LHB*plus*
3. Belka zamykająca podłogę H-Block®*plus* (KVH/C24)
4. Wkręt 5x40 w rozstawie naprzemiennym co 20-25 cm
5. Łącznik LHB lub belka zamykająca podłogę H-Block®*plus* (KVH/C24) (decyduje projektant konstrukcji budynku)
6. Pianka montażowa PU niskoprężna
7. Taśma opcja dla budynków pasywnych
8. Dylatacja montażowa - min. 3mm

solcraft even better!

Solcraft Sp. z o.o.

Bogdanka 7f
95-060 Brzeziny
tel. +48 22 723 83 27

biuro@solcraft.pl
www.solcraft.pl

H-Block®, Thexpan®, Thermont®, Frigothex®

Energooszczędne systemy budowlane

Numer rysunku:

1.2.

Połączenie ściany zewnętrznej H-Block® z ciepłą płytą fundamentową

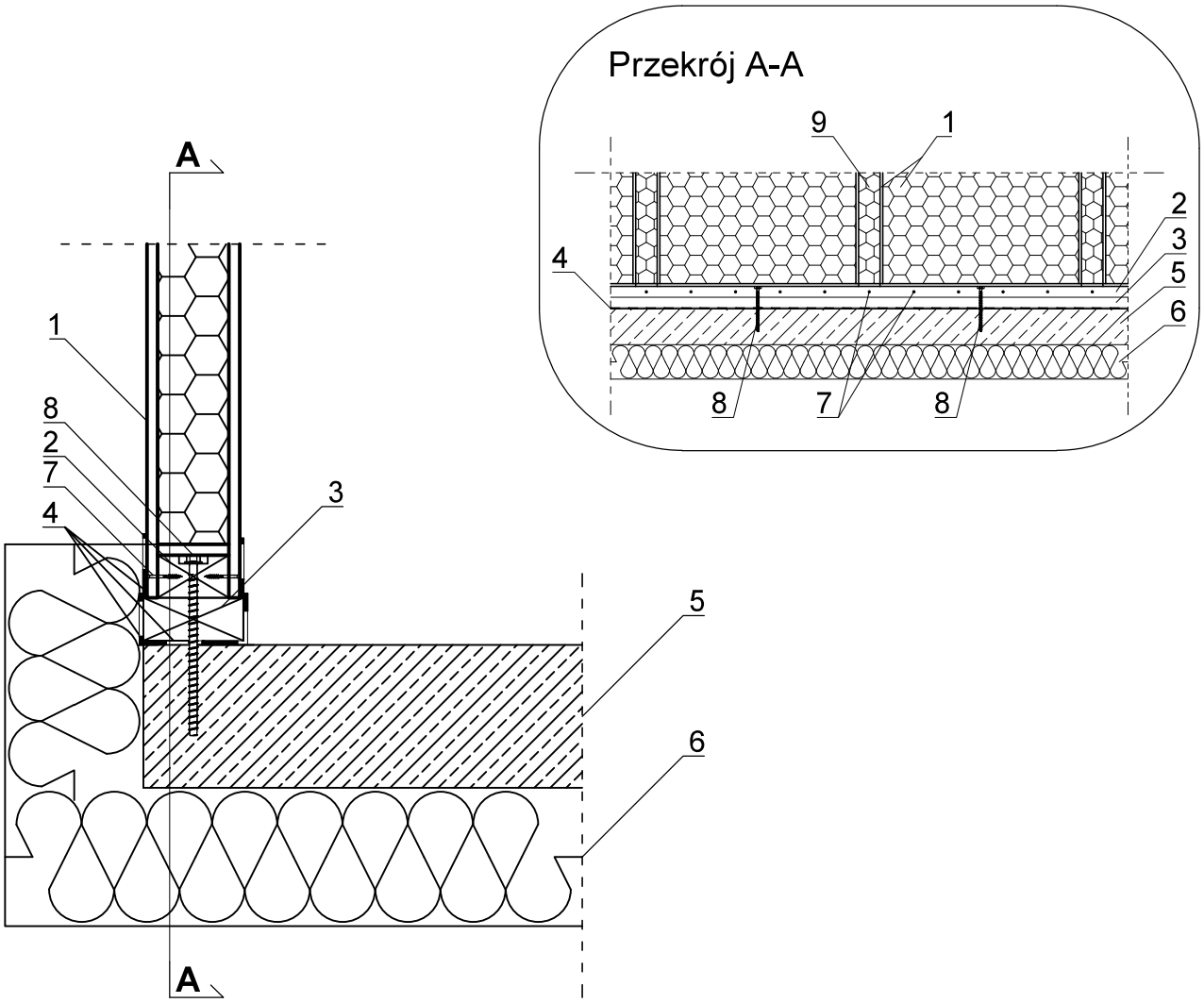

1. Panel H-Block®
2. Podwalina właściwa (KVH/C24)
3. Podwalina wstępna (KVH/C24)
4. Izolacja przeciwwilgociowa
5. Płyta fundamentowa
6. Termoizolacja płyty fundamentowej
7. Wkręt 5x40 w rozstawie naprzemiennym co 20-25 cm
8. Kotwa do betonu w rozstawie 1-2 m (decyduje projektant konstrukcji budynku)
9. Łącznik LHB

solcraft® even better!

Solcraft Sp. z o.o.

Bogdanka 7f
95-060 Brzeziny
tel. +48 22 723 83 27

biuro@solcraft.pl
www.solcraft.pl

H-Block®, Thexpan®, Thermont®, Frigothex®

Energooszczędne systemy budowlane

Numer rysunku:

2.1.

Połączenie ściany zewnętrznej H-Block® z zimną płytą fundamentową

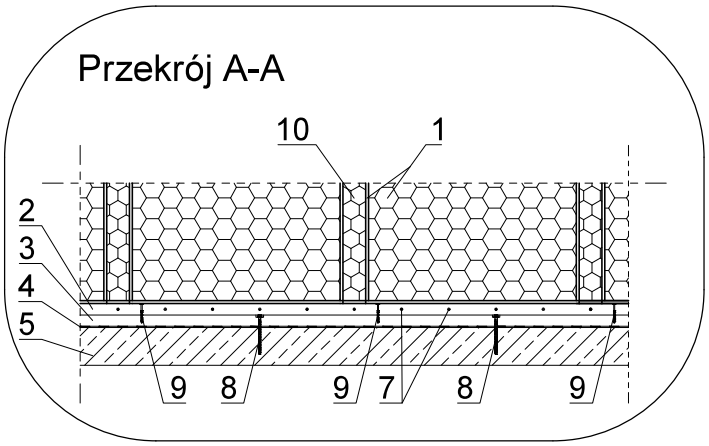

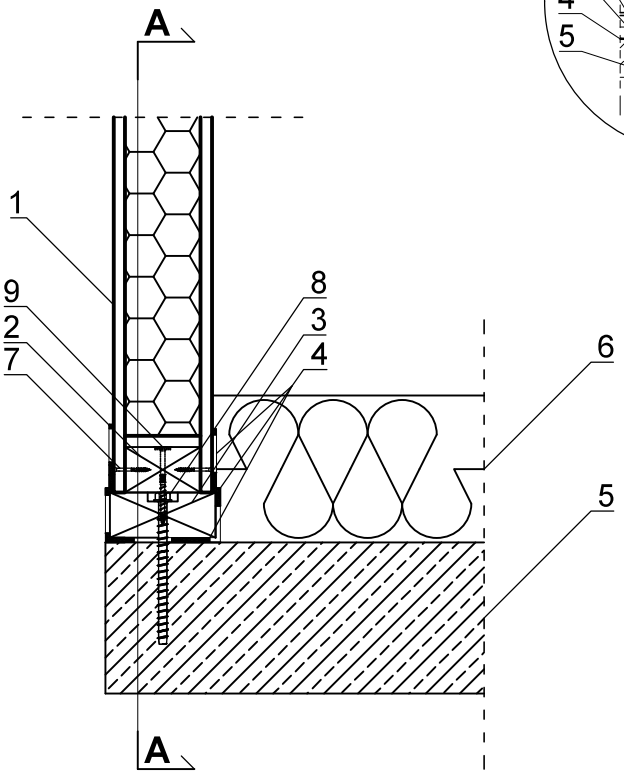

1. Panel H-Block®
2. Podwalina właściwa (KVH/C24)
3. Podwalina wstępna (KVH/C24)
4. Izolacja przeciwwilgociowa
5. Płyta fundamentowa
6. Termoizolacja płyty fundamentowej
7. Wkręt 5x40 w rozstawie naprzemiennym co 20-25 cm
8. Kotwa do betonu w rozstawie 1-2 m (decyduje projektant konstrukcji budynku)
9. Wkręt z łbem talerzykowym 8x100 w rozstawie 1-2 m (decyduje projektant konstrukcji budynku) naprzemiennie w stosunku do kotwy
10. Łącznik LHB

solcraft® even better!

Solcraft Sp. z o.o.

Bogdanka 7f
95-060 Brzeziny
tel. +48 22 723 83 27

biuro@solcraft.pl
www.solcraft.pl

H-Block®, Thexpan®, Thermont®, Frigothex®

Energooszczędne systemy budowlane

Numer rysunku:

2.2.

Połączenie ściany wewnętrznej H-Block® z ciepłą płytą fundamentową

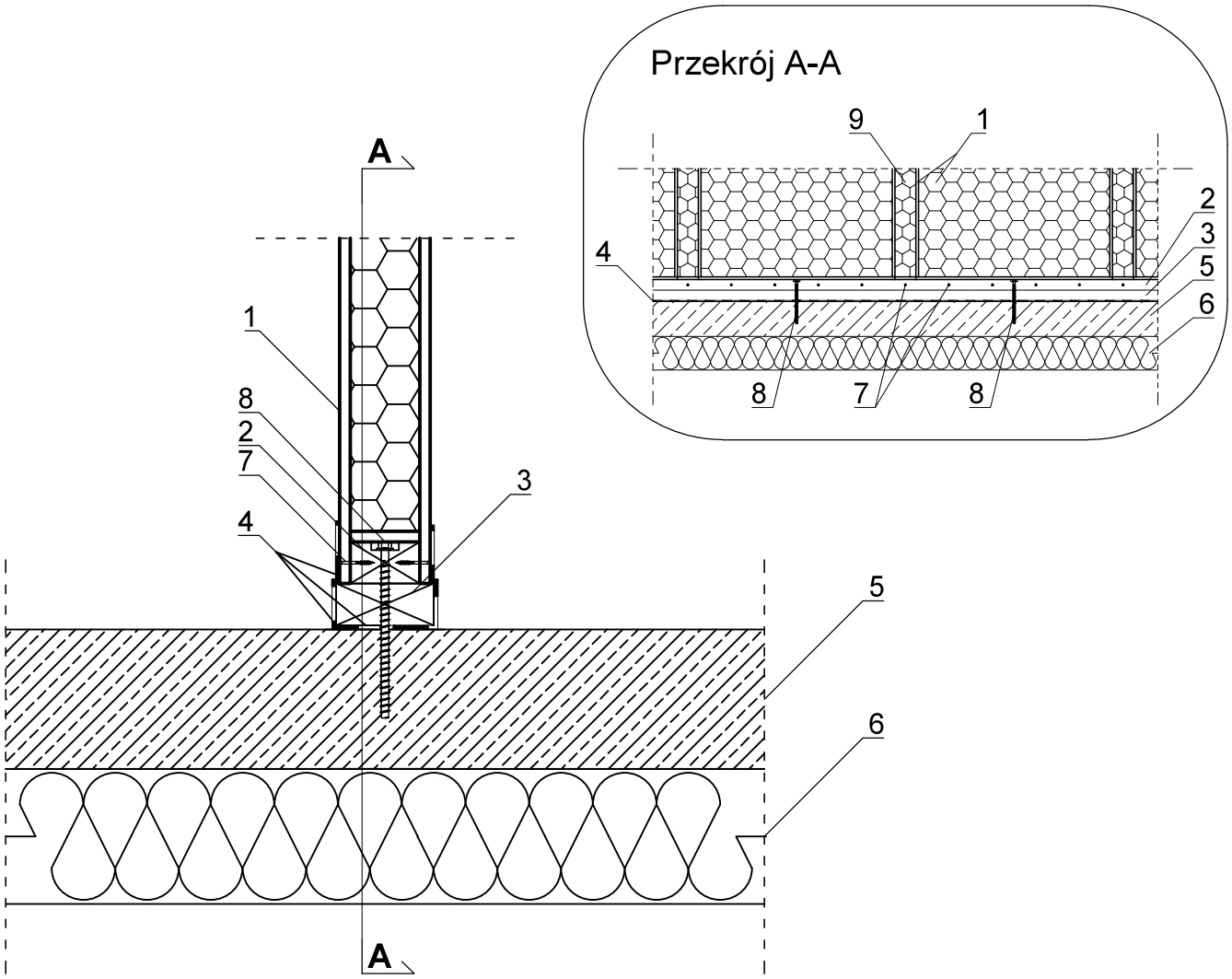

1. Panel H-Block®
2. Podwalina właściwa (KVH/C24)
3. Podwalina wstępna (KVH/C24)
4. Izolacja przeciwwilgociowa
5. Płyta fundamentowa
6. Termoizolacja płyty fundamentowej
7. Wkręt 5x40 w rozstawie naprzemiennym co 20-25 cm
8. Kotwa do betonu w rozstawie 1-2 m (decyduje projektant konstrukcji budynku)
9. Łącznik LHB

solcraft® even better!

Solcraft Sp. z o.o.

Bogdanka 7f
95-060 Brzeziny
tel. +48 22 723 83 27

biuro@solcraft.pl
www.solcraft.pl

H-Block®, Thexpan®, Thermont®, Frigothex®

Energooszczędne systemy budowlane

Numer rysunku:

2.3.

Połączenie ściany wewnętrznej H-Block®
z zimną płytą fundamentową

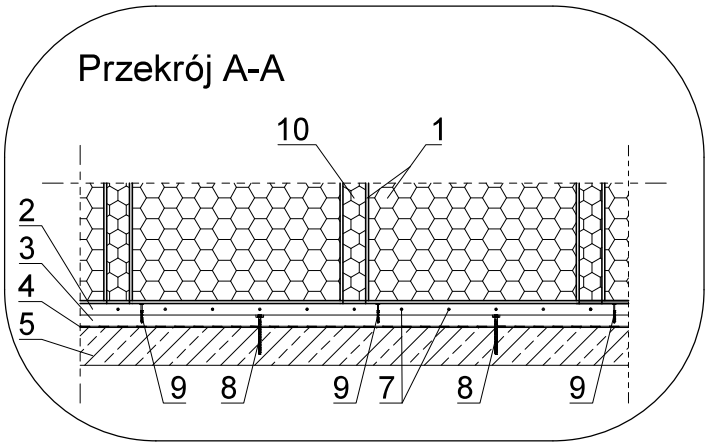

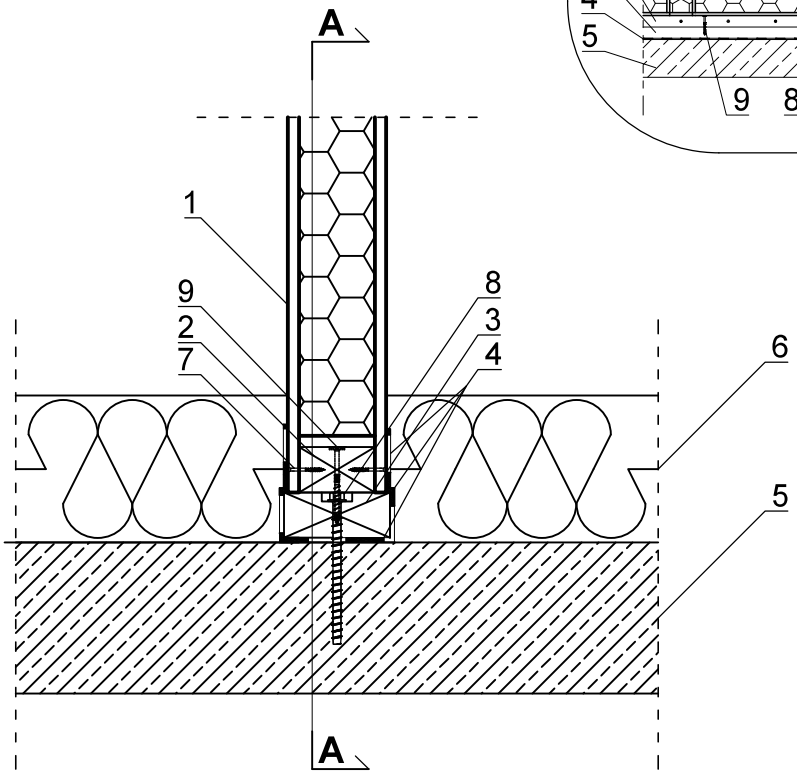

1. Panel H-Block®
2. Podwalina właściwa (KVH/C24)
3. Podwalina wstępna (KVH/C24)
4. Izolacja przeciwwilgociowa
5. Płyta fundamentowa
6. Termoizolacja płyty fundamentowej
7. Wkręt 5x40 w rozstawie naprzemiennym co 20-25 cm
8. Kotwa do betonu w rozstawie 1-2 m (decyduje projektant konstrukcji budynku)
9. Wkręt z łbem talerzykowym 8x100 w rozstawie 1-2 m (decyduje projektant konstrukcji budynku) naprzemiennie w stosunku do kotwy
10. Łącznik LHB

solcraft® even better!

Solcraft Sp. z o.o.

Bogdanka 7f
95-060 Brzeziny
tel. +48 22 723 83 27

biuro@solcraft.pl
www.solcraft.pl

H-Block®, Thexpan®, Thermont®, Frigothex®

Energooszczędne systemy budowlane

Numer rysunku:

2.4.

Podłoga wisząca w systemie H-Block® / H-Block®$_{plus}$ na ławie fundamentowej - wersja A

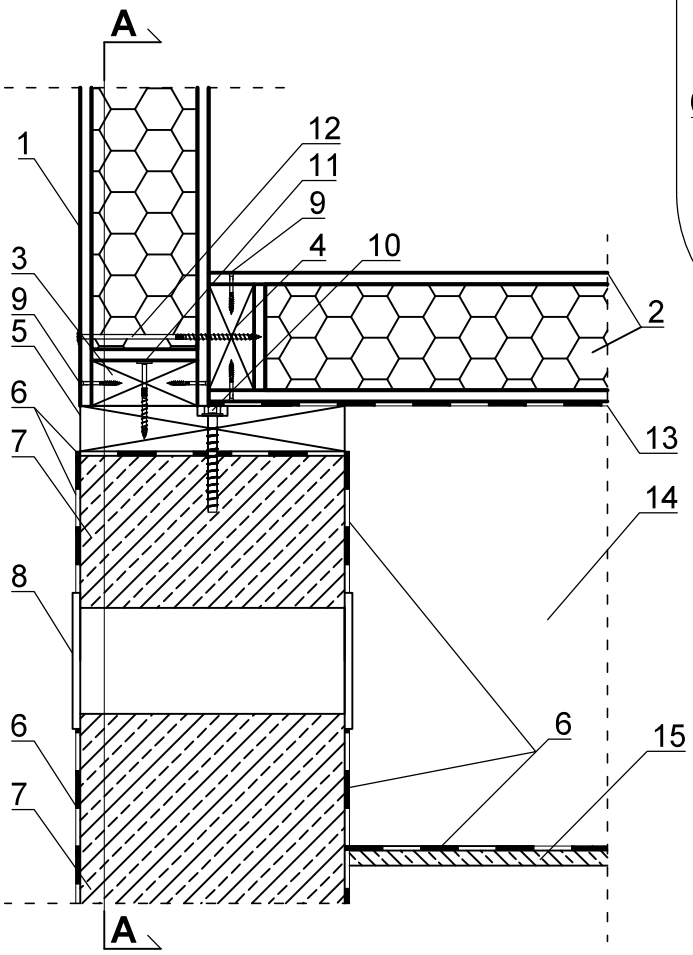

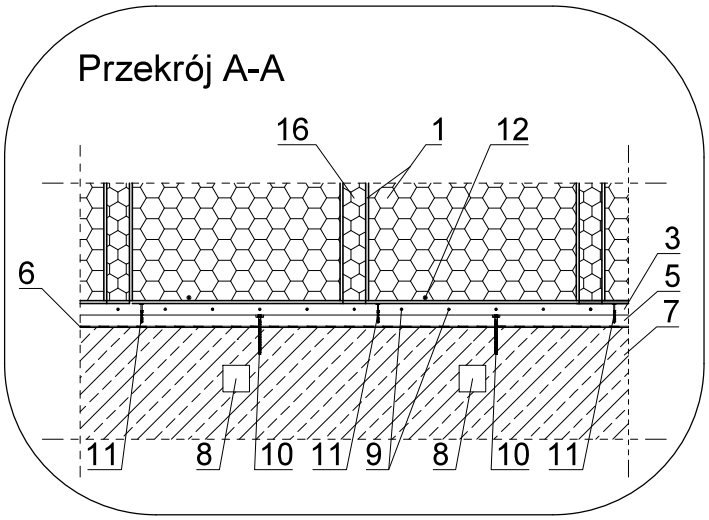

1. Panel H-Block®
2. Panel H-Block® / H-Block®$_{plus}$
3. Podwalina właściwa (KVH/C24)
4. Belka zamykająca podłogę H-Block® / H-Block®$_{plus}$ (KVH/C24)
5. Podwalina wstępna (KVH/C24)
6. Izolacja przeciwwilgociowa
7. Ściana fundamentowa
8. Otwór wentylacyjny
9. Wkręt 5x40 w rozstawie naprzemiennym co 20-25 cm
10. Kotwa do betonu w rozstawie 1-2 m (decyduje projektant konstrukcji budynku)
11. Wkręt z łbem talerzykowym 8x100
12. Wkręt z łbem talerzykowym w zależności od grubości płyty w rozstawie 1-2 m (decyduje projektant konstrukcji budynku):
    - 8x200 dla H-Block® o grubości 130 mm
    - 8x240 dla H-Block® o grubości 170 mm
    - 8x300 dla H-Block® o grubości 230 mm
13. Hydroizolacja płyty H-Block®
14. Przestrzeń techniczna
15. Chudy beton
16. Łącznik LHB

solcraft even better!

Solcraft Sp. z o.o.

Bogdanka 7f
95-060 Brzeziny
tel. +48 22 723 83 27

biuro@solcraft.pl
www.solcraft.pl

H-Block®, Thexpan®, Thermont®, Frigothex®

Energooszczędne systemy budowlane

Numer rysunku:

2.5.

Podłoga wisząca w systemie H-Block® / H-Block®$_{plus}$ na ławie fundamentowej - wersja B

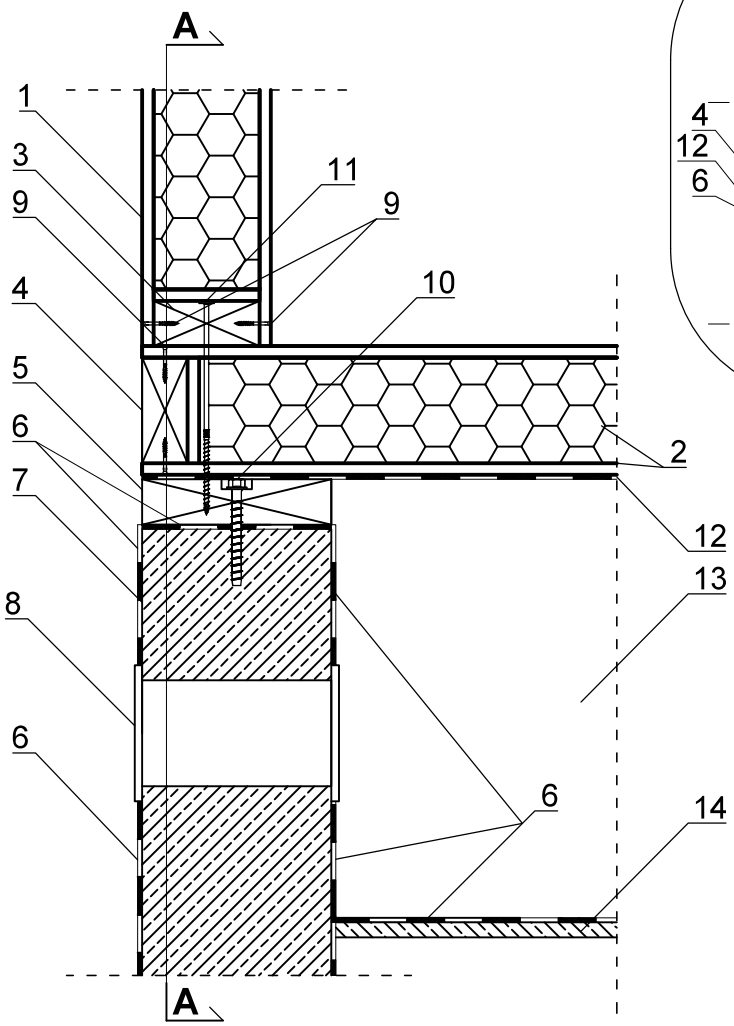

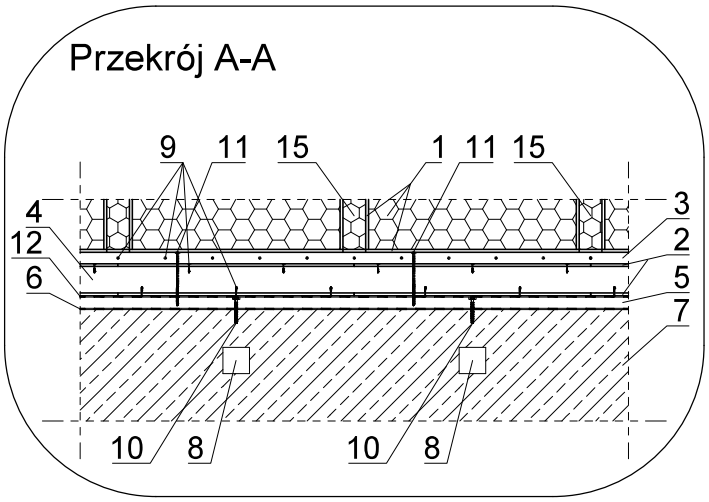

1. Panel H-Block®
2. Panel H-Block® / H-Block®$_{plus}$
3. Podwalina właściwa (KVH/C24)
4. Belka zamykająca podłogę H-Block® / H-Block®$_{plus}$ (KVH/C24)
5. Podwalina wstępna (KVH/C24)
6. Izolacja przeciwwilgociowa
7. Ściana fundamentowa
8. Otwór wentylacyjny
9. Wkręt 5x40 w rozstawie naprzemiennym co 20-25 cm
10. Kotwa do betonu w rozstawie 1-2 m (decyduje projektant konstrukcji budynku)
11. Wkręt z łbem talerzykowym w zależności od grubości płyty w rozstawie 1-2 m (decyduje projektant konstrukcji budynku):
    - 8x260 dla H-Block® o grubości 130 mm
    - 8x280 dla H-Block® o grubości 170 mm
    - 8x340 dla H-Block® o grubości 230 mm
12. Hydroizolacja płyty H-Block®
13. Przestrzeń techniczna
14. Chudy beton
15. Łącznik LHB

solcraft even better!

Solcraft Sp. z o.o.

Bogdanka 7f
95-060 Brzeziny
tel. +48 22 723 83 27

biuro@solcraft.pl
www.solcraft.pl

H-Block®, Thexpan®, Thermont®, Frigothex®

Energooszczędne systemy budowlane

Numer rysunku:

2.6.

Podłoga wisząca w systemie H-Block® / H-Block®$_{plus}$ na palach żelbetowych

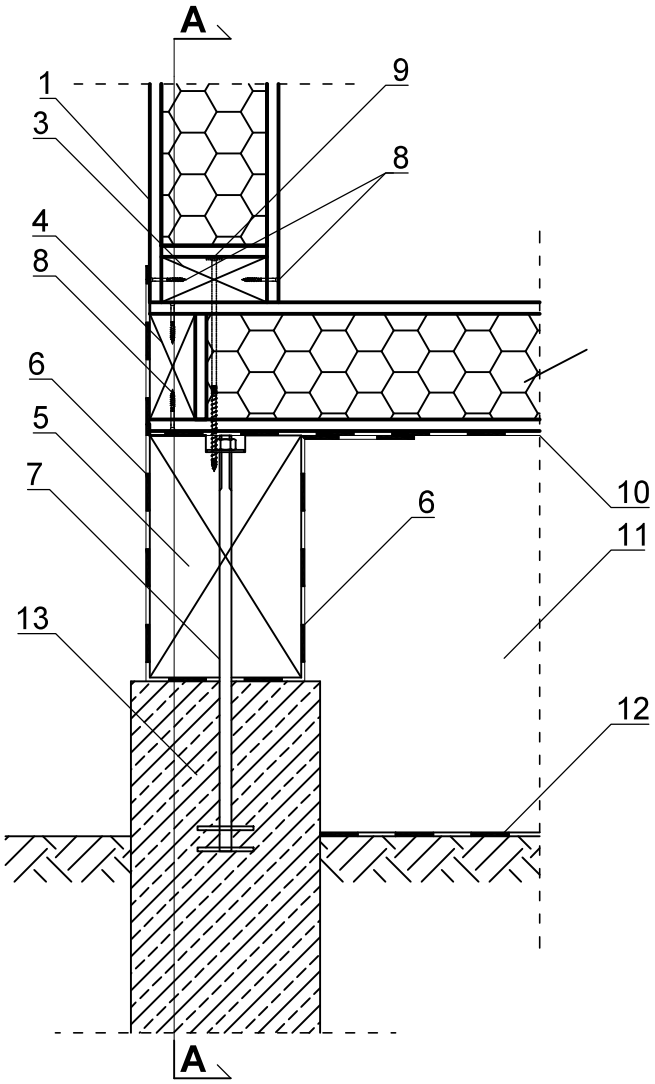

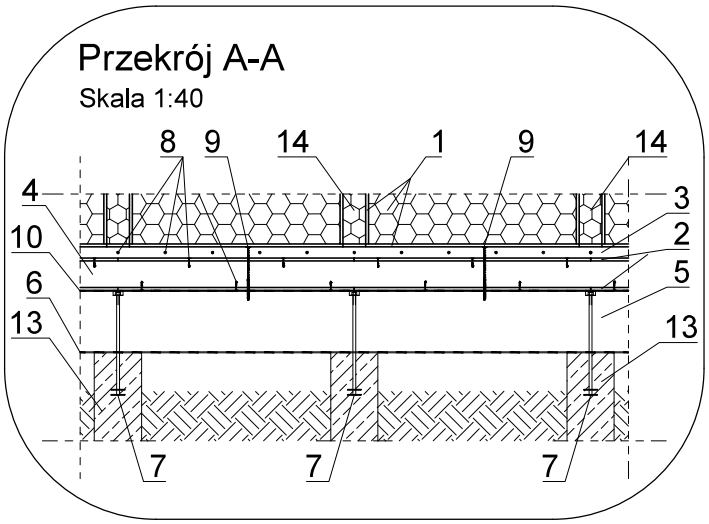

1. Panel H-Block®
2. Panel H-Block® / H-Block®$_{plus}$
3. Podwalina właściwa (KVH/C24)
4. Belka zamykająca podłogę H-Block® / H-Block®$_{plus}$ (KVH/C24)
5. Belka podwalinowa
6. Izolacja przeciwwilgociowa
7. Kotwa stalowa
8. Wkręt 5x40 w rozstawie naprzemiennym co 20-25 cm
9. Wkręt z łbem talerzykowym w zależności od grubości płyty w rozstawie 1-2 m (decyduje projektant konstrukcji budynku):
   - 8x260 dla H-Block® o grubości 130 mm
   - 8x280 dla H-Block® o grubości 170 mm
   - 8x340 dla H-Block® o grubości 230 mm
10. Hydroizolacja płyty H-Block®
11. Przestrzeń techniczna
12. Geowłóknina (alternatywnie inna bariera powstrzymująca wzrost trawy)
13. Pal fundamentowy żelbetowy
14. Łącznik LHB

solcraft® even better!

Solcraft Sp. z o.o.

Bogdanka 7f
95-060 Brzeziny
tel. +48 22 723 83 27

biuro@solcraft.pl
www.solcraft.pl

H-Block®, Thexpan®, Thermont®, Frigothex®

Energooszczędne systemy budowlane

Numer rysunku:

2.7.

Podłoga wisząca w systemie H-Block® / H-Block®$_{plus}$ na palach stalowych

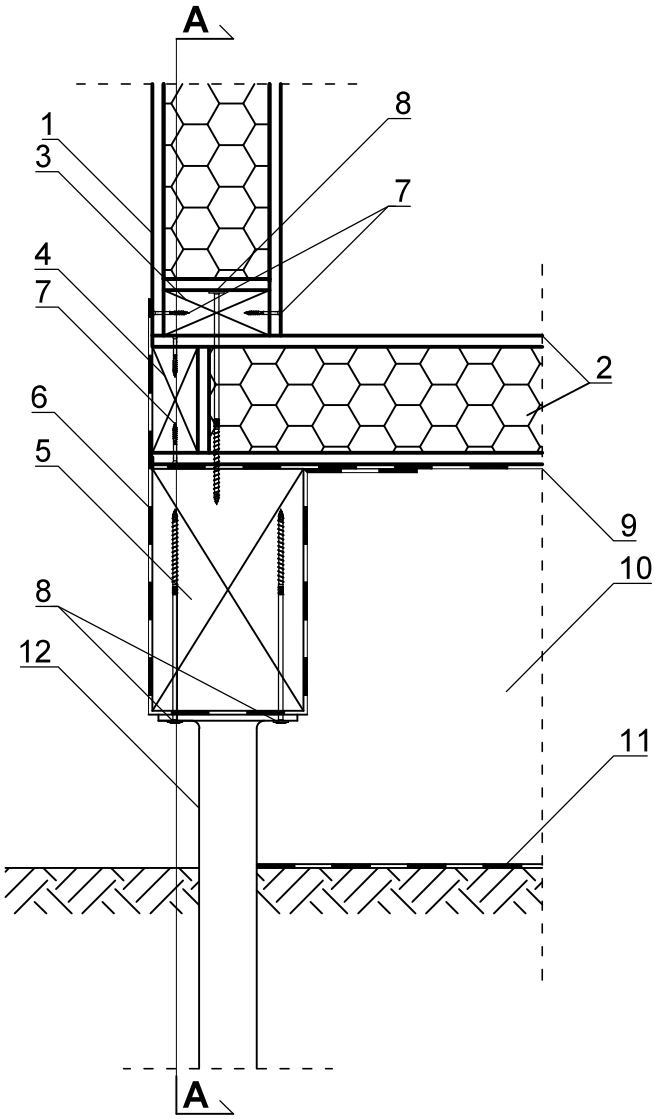

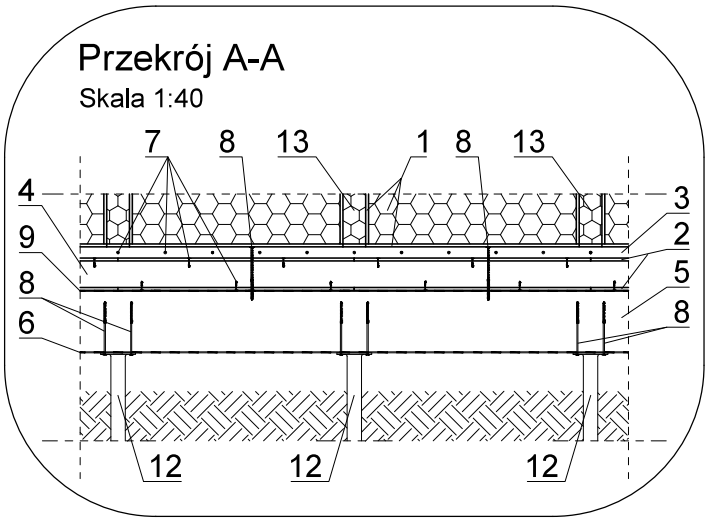

1. Panel H-Block®
2. Panel H-Block® / H-Block®$_{plus}$
3. Podwalina właściwa (KVH/C24)
4. Belka zamykająca podłogę H-Block® / H-Block®$_{plus}$ (KVH/C24)
5. Belka podwalinowa
6. Izolacja przeciwwilgociowa
7. Wkręt 5x40 w rozstawie naprzemiennym co 20-25 cm
8. Wkręt z łbem talerzykowym w zależności od grubości płyty w rozstawie 1-2 m (decyduje projektant konstrukcji budynku):
   - ●8x260 dla H-Block® o grubości 130 mm
   - ●8x280 dla H-Block® o grubości 170 mm
   - ●8x340 dla H-Block® o grubości 230 mm
9. Hydroizolacja płyty H-Block®
10. Przestrzeń techniczna
11. Geowłóknina (alternatywnie inna bariera powstrzymująca wzrost trawy)
12. Pal fundamentowy stalowy
13. Łącznik LHB

solcraft® even better!

Solcraft Sp. z o.o.

Bogdanka 7f
95-060 Brzeziny
tel. +48 22 723 83 27

biuro@solcraft.pl
www.solcraft.pl

H-Block®, Thexpan®, Thermont®, Frigothex®

Energooszczędne systemy budowlane

Numer rysunku:

2.8.

Wykończenie cokołu

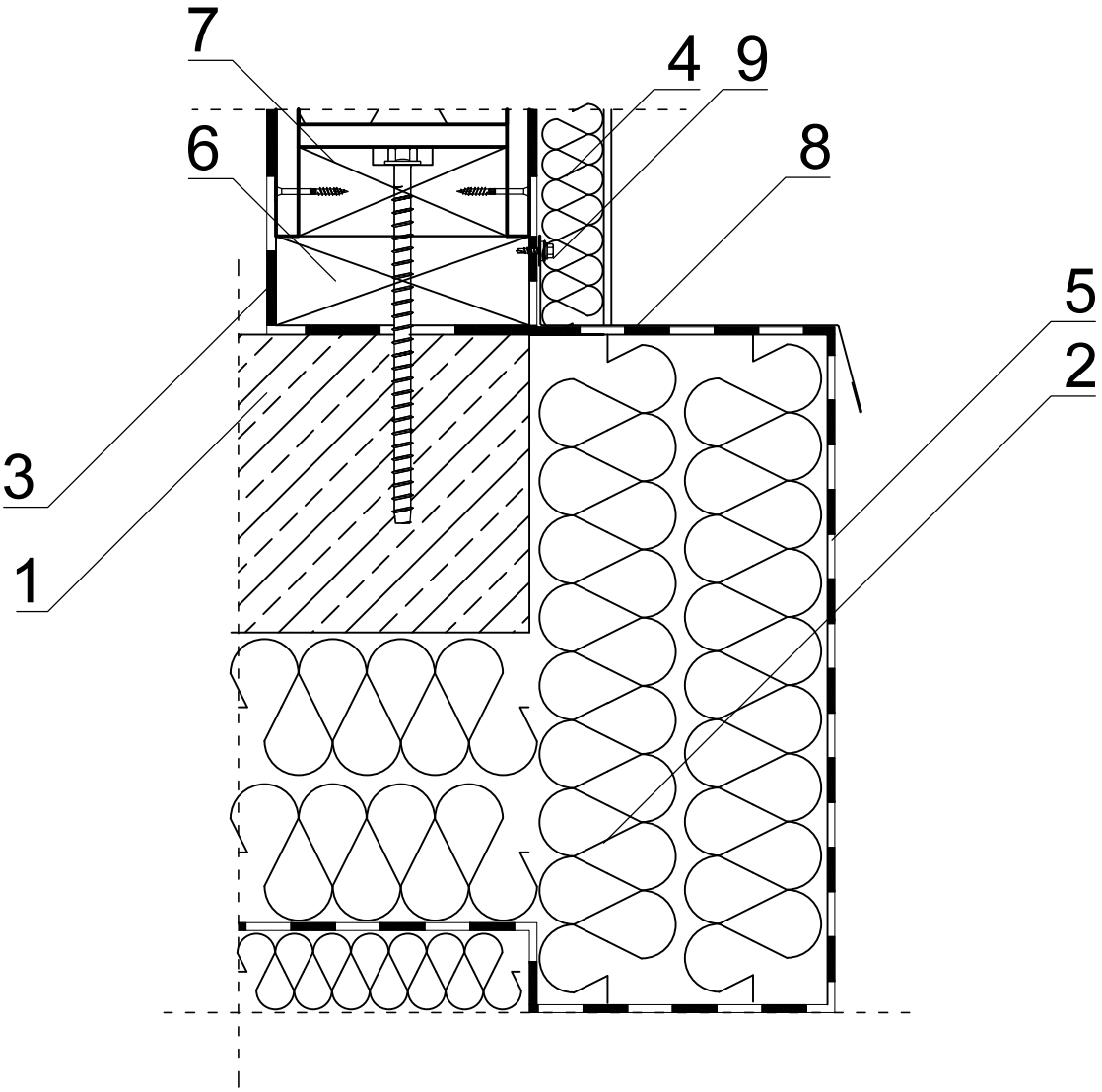

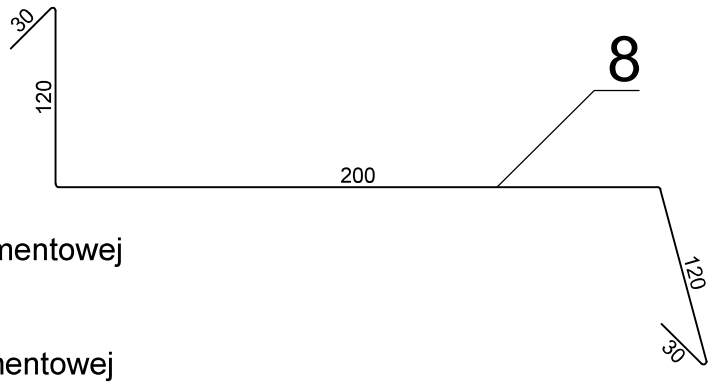

1. Płyta fundamentowa
2. Termoizolacja płyty fundamentowej
3. Izolacja przeciwilgociowa
4. Termoizolacja ściany
5. Hydroizolacja płyty fundamentowej
6. Podwalina wstępna (KVH/C24)
7. Podwalina właściwa (KVH/C24)
8. Obróbka blacharska cokołu
9. Wkręt do łączenia blachy z drewnem

solcraft even better!

Solcraft Sp. z o.o.

Bogdanka 7f
95-060 Brzeziny
tel. +48 22 723 83 27

biuro@solcraft.pl
www.solcraft.pl

H-Block®, Thexpan®, Thermont®, Frigothex®

Energooszczędne systemy budowlane

Numer rysunku:

3.1.

Wykończenie ciepłej płyty fundamentowej z ogrzewaniem wodnym podłogowym

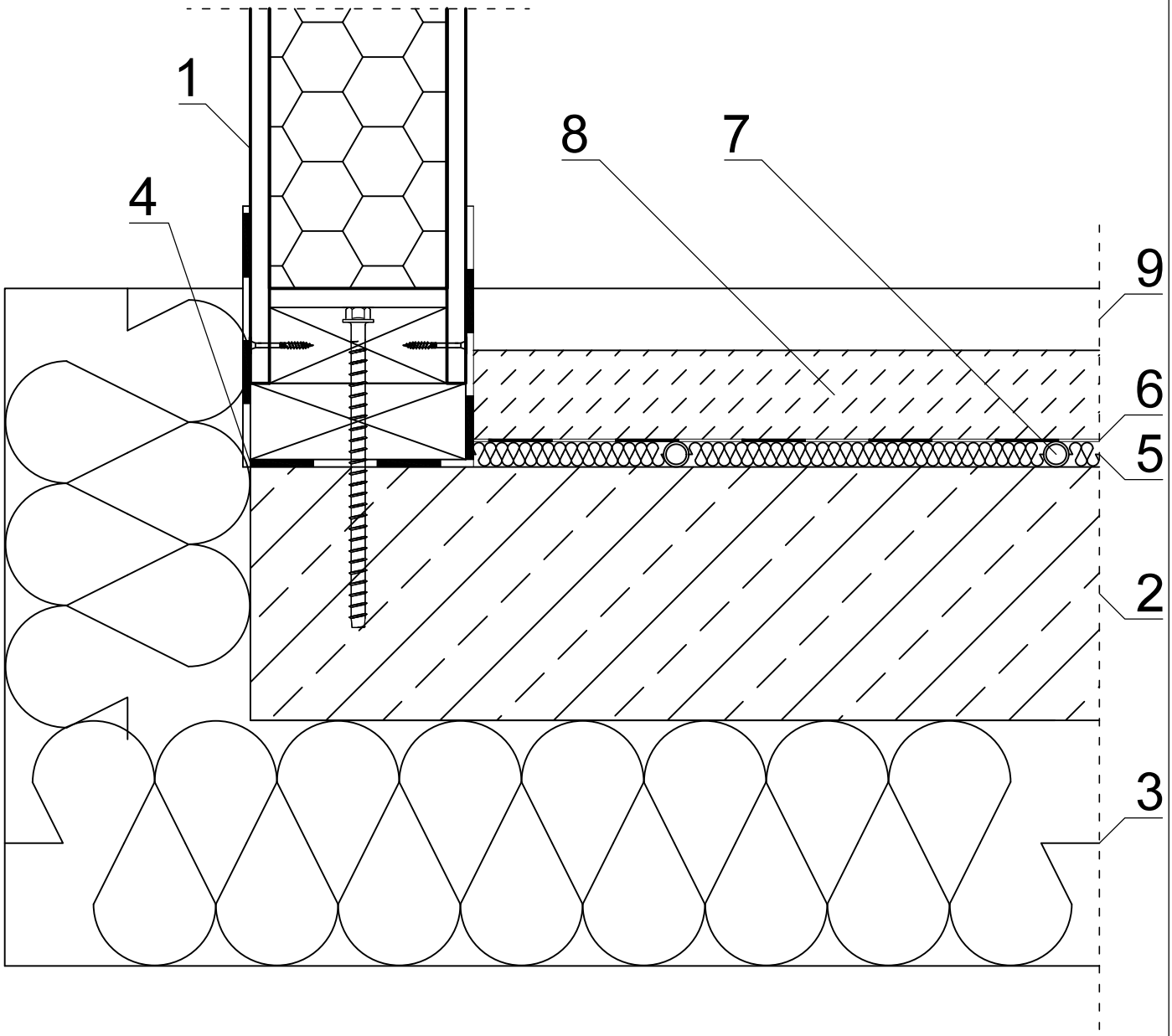

1. Panel H-Block®
2. Płyta fundamentowa
3. Ocieplenie płyty fundamentowej
4. Izolacja przeciwwilgociowa
5. Styropian
6. Folia PE metalizowana / ekran aluminiowy
7. Instalacja ogrzewania podłogowego
8. Wylewka 7 cm
9. Warstwa wykończeniowa

solcraft® even better!

Solcraft Sp. z o.o.

Bogdanka 7f
95-060 Brzeziny
tel. +48 22 723 83 27

biuro@solcraft.pl
www.solcraft.pl

H-Block®, Thexpan®, Thermont®, Frigothex®

Energooszczędne systemy budowlane

Numer rysunku:

3.2.

Wykończenie ciepłej płyty fundamentowej z ogrzewaniem wodnym podłogowym

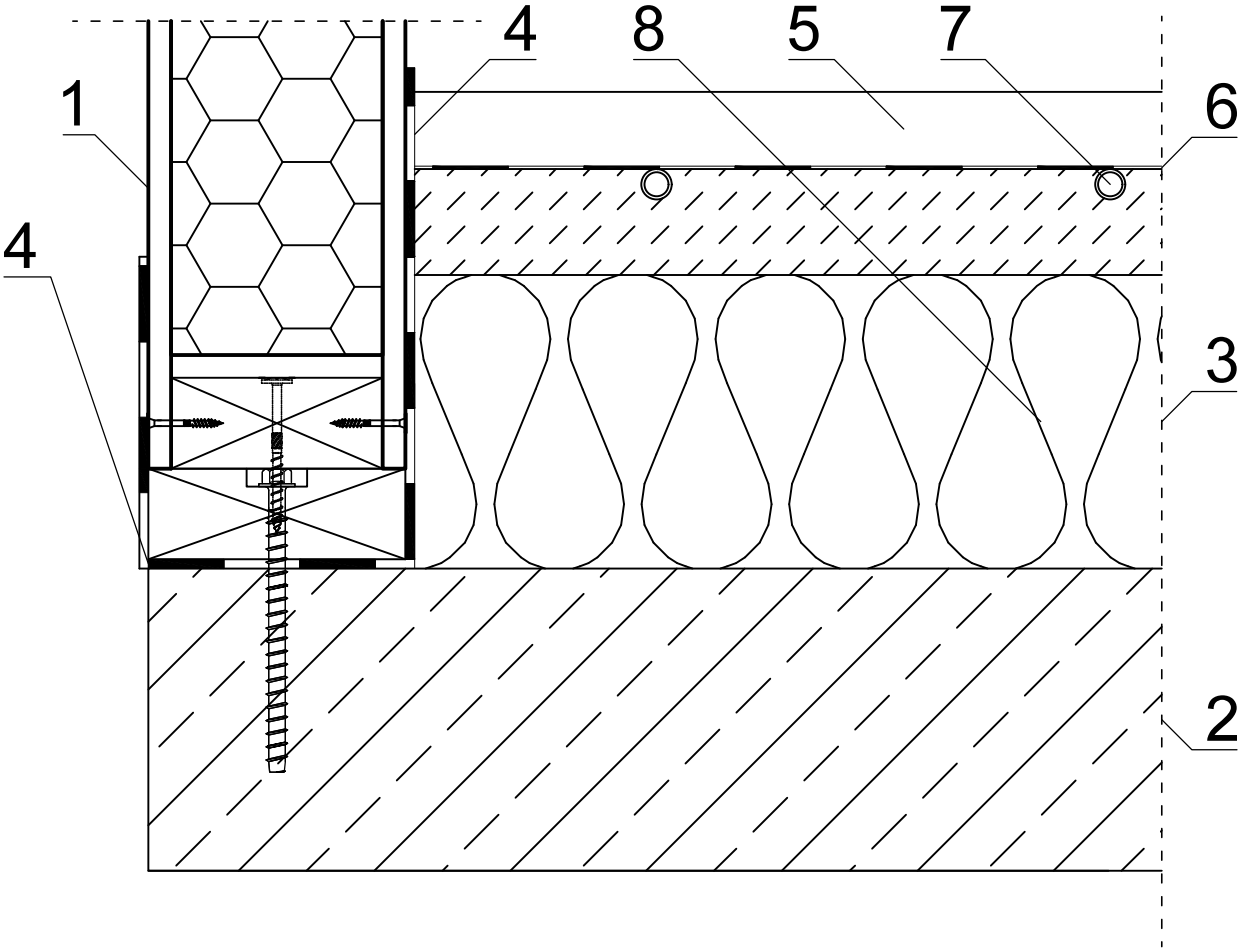

1. Panel H-Block®
2. Płyta fundamentowa
3. Ocieplenie płyty fundamentowej
4. Izolacja przeciwwilgociowa
5. Warstwa wykończeniowa
6. Folia PE metalizowana / ekran aluminiowy
7. Instalacja ogrzewania podłogowego
8. Wylewka 7 cm
9. Warstwa wykończeniowa

solcraft® even better!

Solcraft Sp. z o.o.

Bogdanka 7f
95-060 Brzeziny
tel. +48 22 723 83 27

biuro@solcraft.pl
www.solcraft.pl

H-Block®, Thexpan®, Thermont®, Frigothex®

Energooszczędne systemy budowlane

Numer rysunku:

3.3.

Połączenie ścian H-Block® w narożniku

Połączenie ścian H-Block®

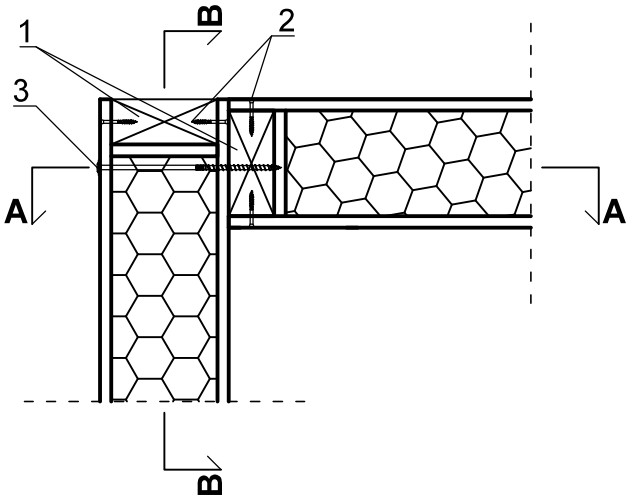

Połączenie belek oczepowych

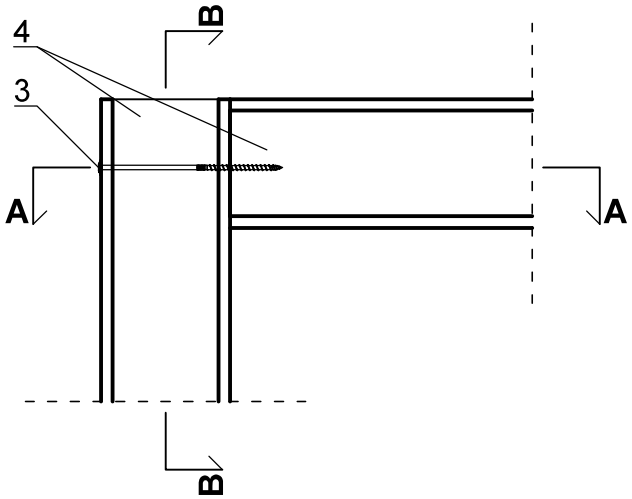

Przekrój A-A

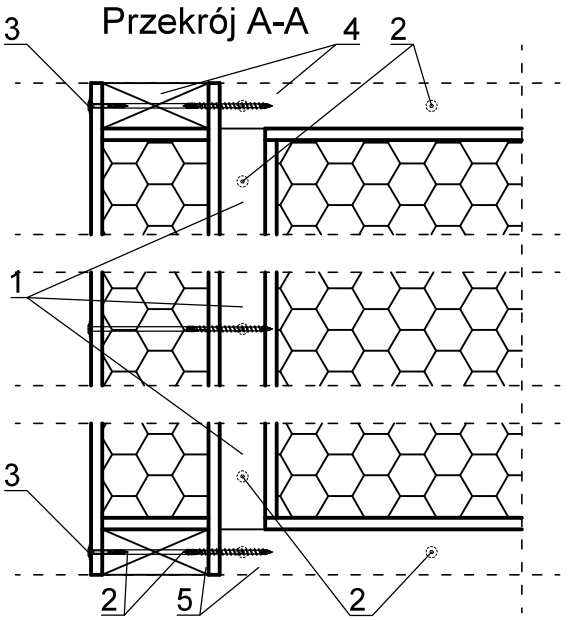

Przekrój B-B

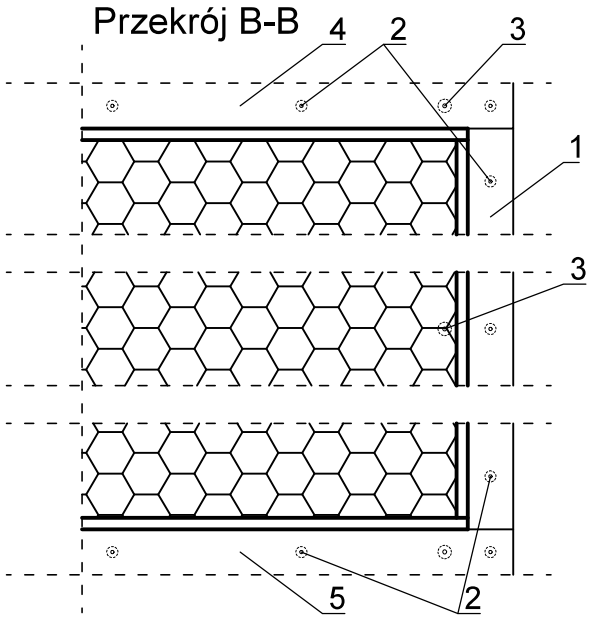

1. Belka zamykająca (KVH/C24)
2. Wkręt 5x40 w rozstawie naprzemiennym co 20-25 cm
3. Wkręt z łbem talerzykowym w zależności od grubości płyty w rozstawie 1-2 m (decyduje projektant konstrukcji budynku):
   - 8x260 dla H-Block® o grubości 130 mm
   - 8x280 dla H-Block® o grubości 170 mm
   - 8x340 dla H-Block® o grubości 230 mm
4. Belka oczepowa (KVH/C24)
5. Podwalina właściwa (KVH/C24)

solcraft even better!

Solcraft Sp. z o.o.

Bogdanka 7f
95-060 Brzeziny
tel. +48 22 723 83 27

biuro@solcraft.pl
www.solcraft.pl

H-Block®, Thexpan®, Thermont®, Frigothex®

Energooszczędne systemy budowlane

Numer rysunku:

4.1.

Połączenie ścian H-Block® w narożniku z maskownicą OSB

Połączenie ścian H-Block®

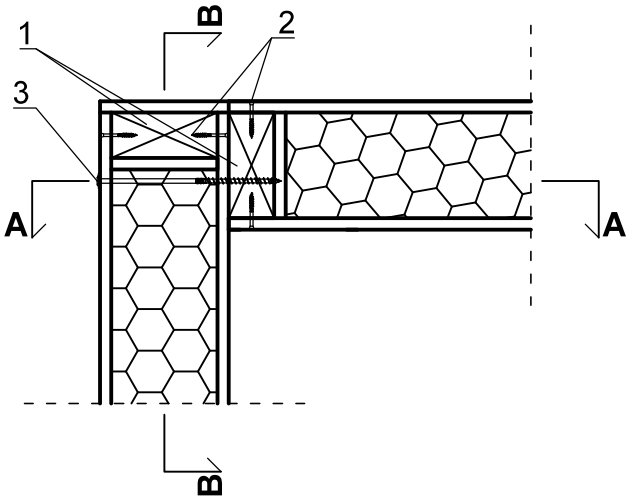

Połączenie belek oczepowych

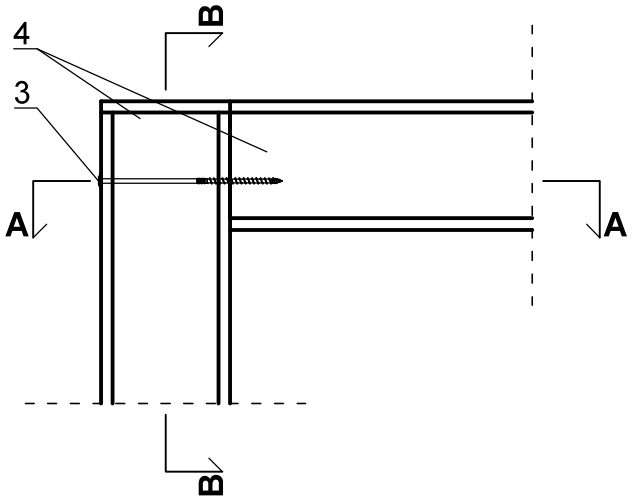

Przekrój A-A

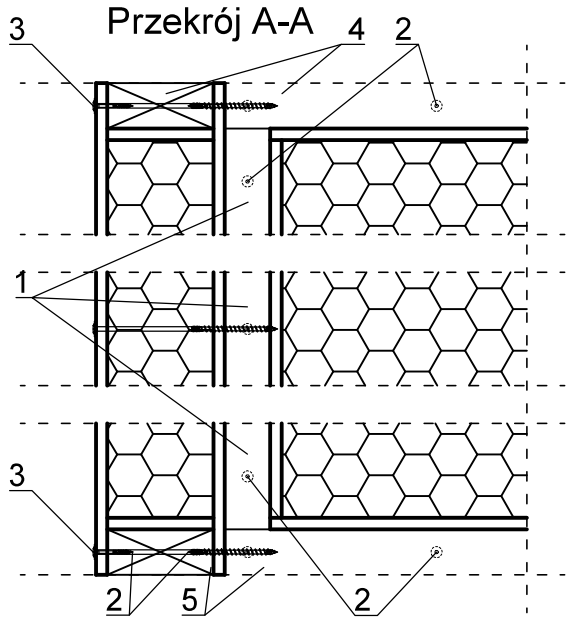

Przekrój B-B

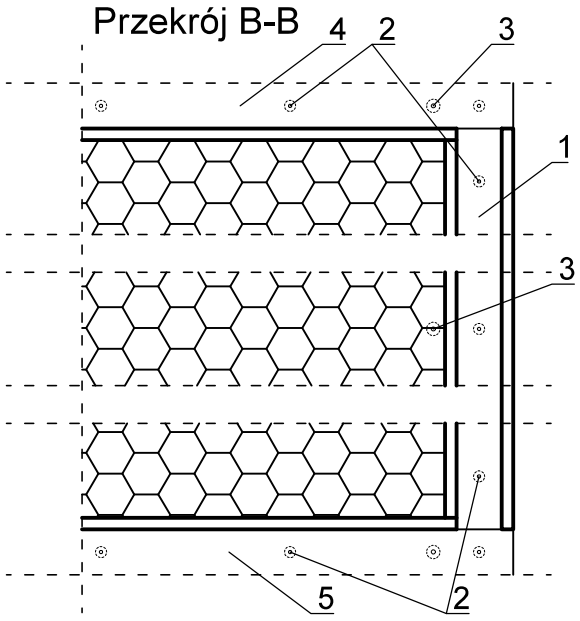

1. Belka zamykająca (KVH/C24)
2. Wkręt 5x40 w rozstawie naprzemiennym co 20-25 cm
3. Wkręt z łbem talerzykowym w zależności od grubości płyty w rozstawie 1-2 m (decyduje projektant konstrukcji budynku):
   - 8x260 dla H-Block® o grubości 130 mm
   - 8x280 dla H-Block® o grubości 170 mm
   - 8x340 dla H-Block® o grubości 230 mm
4. Belka oczepowa (KVH/C24)
5. Podwalina właściwa (KVH/C24)

solcraft even better!

Solcraft Sp. z o.o.

Bogdanka 7f
95-060 Brzeziny
tel. +48 22 723 83 27

biuro@solcraft.pl
www.solcraft.pl

H-Block®, Thexpan®, Thermont®, Frigothex®

Energooszczędne systemy budowlane

Numer rysunku:

4.2.

Przewiązanie belek podwalinowych w narożniku na płycie fundamentowej

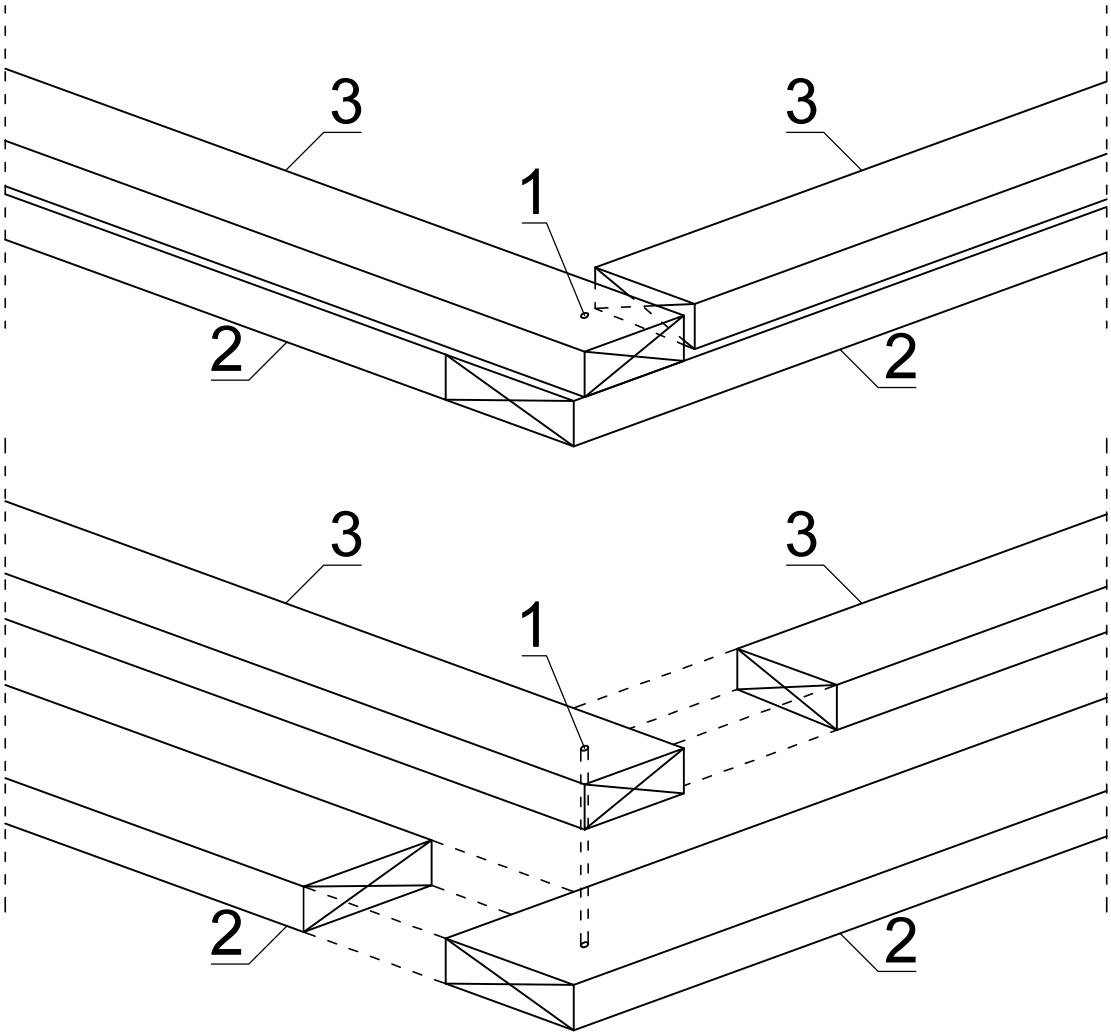

1. Wkręt z łepkiem talerzykowym 8x100
2. Podwalina wstępna (KVH/C24)
3. Podwalina właściwa (KVH/C24)

solcraft
even better!

Solcraft Sp. z o.o.
Bogdanka 7f
95-060 Brzeziny
tel. +48 22 723 83 27
biuro@solcraft.pl
www.solcraft.pl

H-Block®, Thexpan®, Thermont®, Frigothex®

Energooszczędne systemy budowlane

Numer rysunku:

4.3.

Połączenie ściany wewnętrznej z zewnętrzną

Połączenie ścian H-Block®

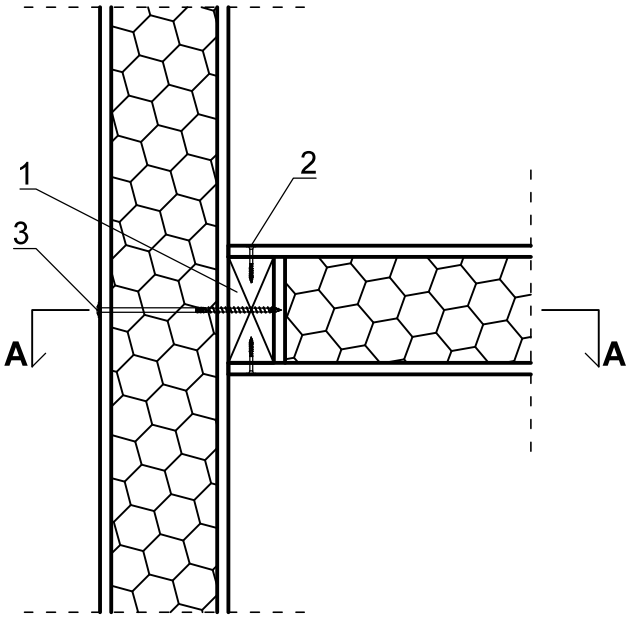

Połączenie belek oczepowych

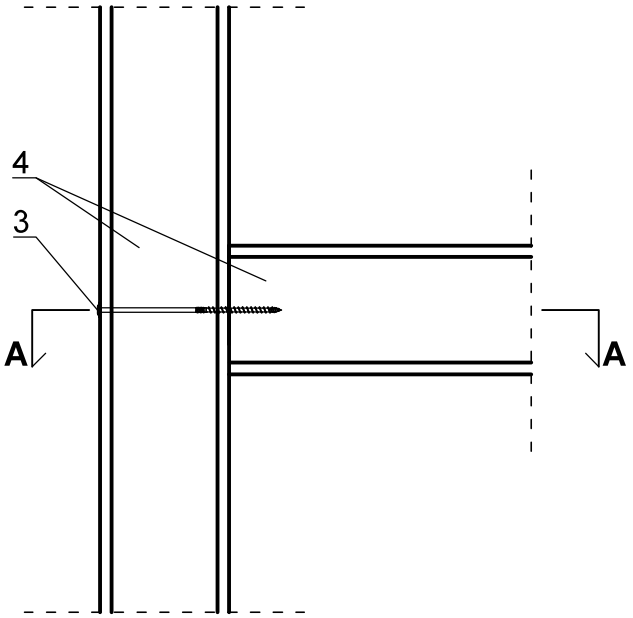

Przekrój A-A

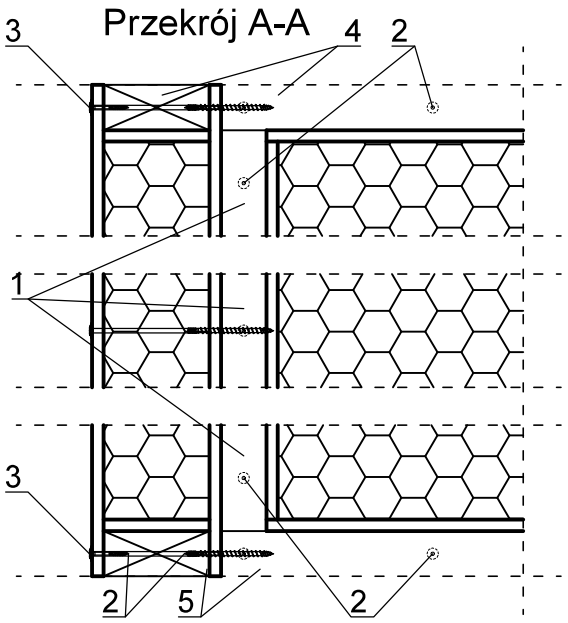

1. Belka zamykająca (KVH/C24)
2. Wkręt 5x40 w rozstawie naprzemiennym co 20-25 cm
3. Wkręt z łbem talerzykowym w zależności od grubości płyty w rozstawie 1-2 m (decyduje projektant konstrukcji budynku):
   - 8x260 dla H-Block® o grubości 130 mm
   - 8x280 dla H-Block® o grubości 170 mm
   - 8x340 dla H-Block® o grubości 230 mm
4. Belka oczepowa (KVH/C24)
5. Podwalina właściwa (KVH/C24)

solcraft even better!

Solcraft Sp. z o.o.

Bogdanka 7f
95-060 Brzeziny
tel. +48 22 723 83 27

biuro@solcraft.pl
www.solcraft.pl

H-Block®, Thexpan®, Thermont®, Frigothex®

Energooszczędne systemy budowlane

Numer rysunku:

4.4.

Połączenie ścian pod kątem większym od 120° - opcja I

WARIANT I

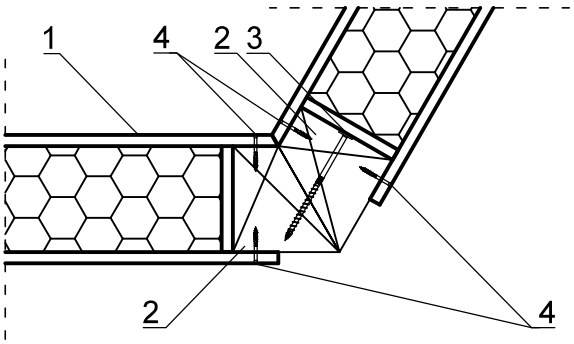

WARIANT II

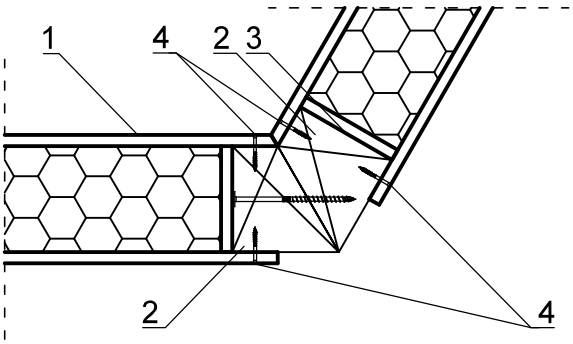

1. Panel H-Block®
2. Belka zamykająca ścianę H-Block® (KVH/C24)
3. Wkręt z łbem talerzykowym (kierunek lewy lub prawy w zależności od kolejności montażu ściany) rozmiar dobrany do przekroju drewna w rozstawie 1-2 m (decyduje projektant konstrukcji):
   - 8x260 dla H-Block® o grubości 130 mm
   - 8x280 dla H-Block® o grubości 170 mm
   - 8x340 dla H-Block® o grubości 230 mm
4. Wkręt 5x40w rozstawie naprzemiennym co 20-25 cm

Belka zamykająca ścianę H-Block® (KVH/C24)

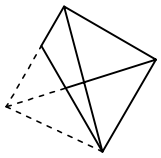

solcraft even better!

Solcraft Sp. z o.o.

Bogdanka 7f
95-060 Brzeziny
tel. +48 22 723 83 27

biuro@solcraft.pl
www.solcraft.pl

H-Block®, Thexpan®, Thermont®, Frigothex®

Energooszczędne systemy budowlane

Numer rysunku:

4.5.

Połączenie ścian pod kątem między 90°, a 120° - opcja II

WARIANT I

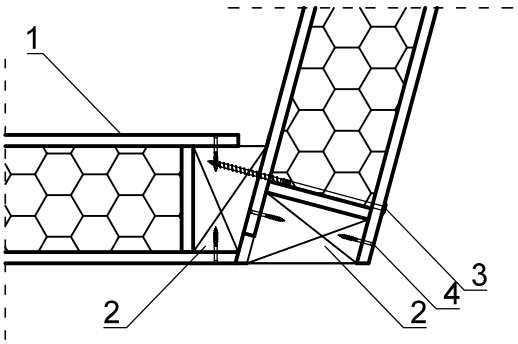

WARIANT II

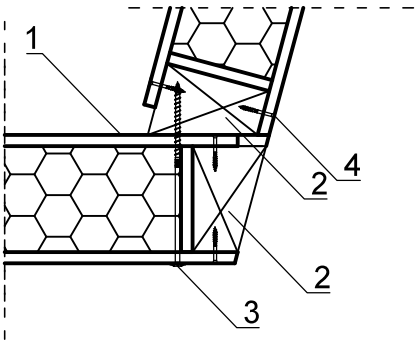

1. Panel H-Block®
2. Belka zamykająca ścianę H-Block® (KVH/C24)
3. Wkręt z łbem talerzykowym (kierunek lewy lub prawy w zależności od kolejności montażu ściany) rozmiar dobrany do przekroju drewna w rozstawie 1-2 m (decyduje projektant konstrukcji):
   - 8x260 dla H-Block® o grubości 130 mm
   - 8x280 dla H-Block® o grubości 170 mm
   - 8x340 dla H-Block® o grubości 230 mm
4. Wkręt 5x40w rozstawie naprzemiennym co 20-25 cm

Belka zamykająca ścianę H-Block® (KVH/C24)

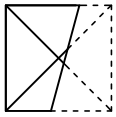

solcraft® even better!

Solcraft Sp. z o.o.

Bogdanka 7f
95-060 Brzeziny
tel. +48 22 723 83 27

biuro@solcraft.pl
www.solcraft.pl

H-Block®, Thexpan®, Thermont®, Frigothex®

Energooszczędne systemy budowlane

Numer rysunku:

4.6.

Połączenie ścian pod kątem innym niż 90° - opcja III

WARIANT I

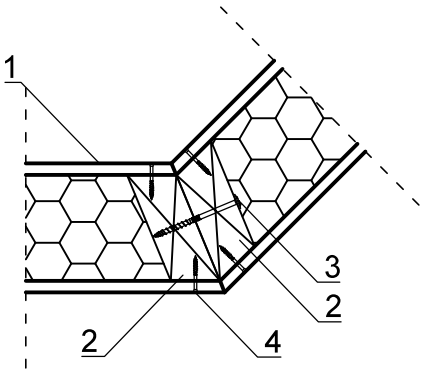

Propozycja wykonania:
Gniazda żłobione na budowie. Słupek zamkowy zamontowany w płycie, drugi kręcony do niego, a następnie montowana druga płyta.

WARIANT II

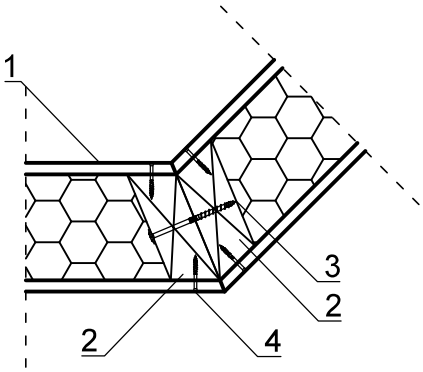

1. Panel H-Block®
2. Belka zamykająca ścianę H-Block® (KVH/C24)
3. Wkręt z łbem talerzykowym
4. (kierunek lewy lub prawy w zależności od kolejności montażu ściany) rozmiar dobrany do przekroju drewna w rozstawie 1-2 m (decyduje projektant konstrukcji):
   - 8x260 dla H-Block® o grubości 130 mm
   - 8x280 dla H-Block® o grubości 170 mm
   - 8x340 dla H-Block® o grubości 230 mm
5. Wkręt 5x40w rozstawie naprzemiennym co 20-25 cm

Belka zamykająca ścianę H-Block® (KVH/C24)

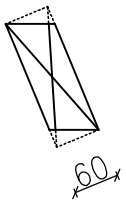

Belka szerokości 6 cm, o długości zależnej od kąta między ścianami długość cięcia belki 6÷8,5 cm

solcraft even better!
Solcraft Sp. z o.o.
Bogdanka 7f
95-060 Brzeziny
tel. +48 22 723 83 27
biuro@solcraft.pl
www.solcraft.pl

Schemat montażu ściany H-Block® z oknem - wariant A

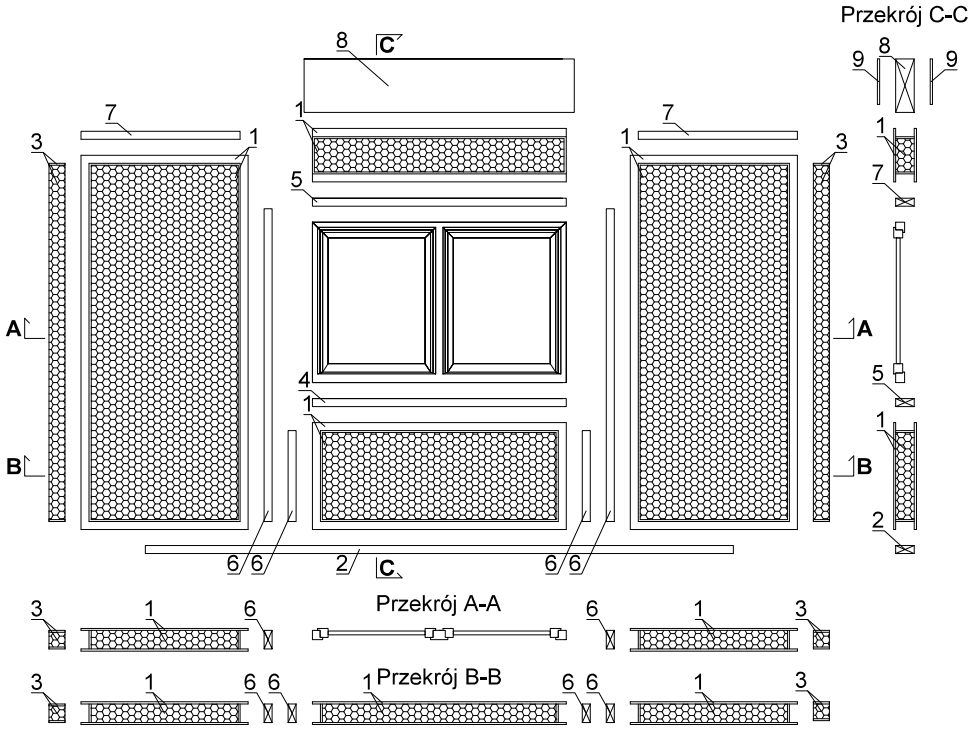

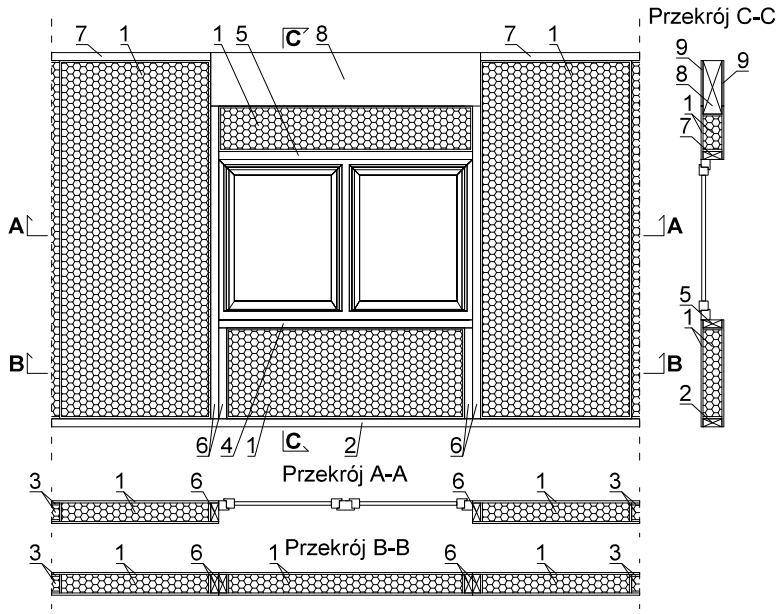

1. Panel H-Block
2. Podwalina właściwa (KVH/C24)
3. Łącznik LHB
4. Belka podokienna (KVH/C24)
5. Belka nadprożowa (KVH/C24)
6. Słupek (KVH/C24)
7. Belka oczepowa(KVH/C24)
8. Nadproże (BSH)
9. Płyta OSB

solcraft even better!

Solcraft Sp. z o.o.
Bogdanka 7f
95-060 Brzeziny
tel. +48 22 723 83 27
biuro@solcraft.pl
www.solcraft.pl

H-Block®, Thexpan®, Thermont®, Frigothex®

Energooszczędne systemy budowlane

Numer rysunku: **5.1.**

Schemat montażu ściany H-Block® z oknem - wariant B

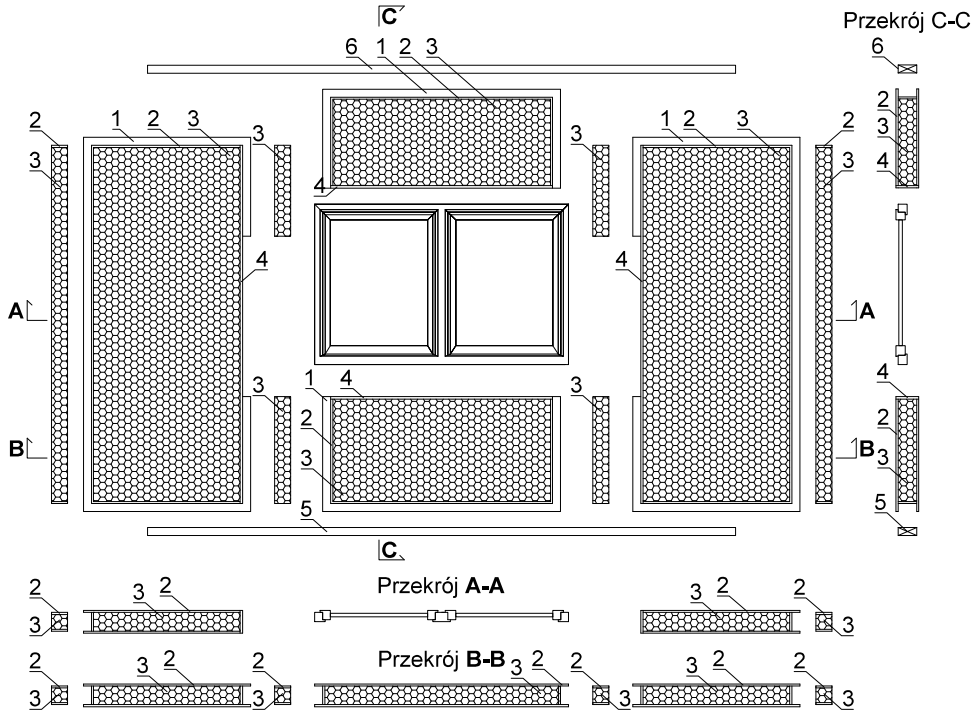

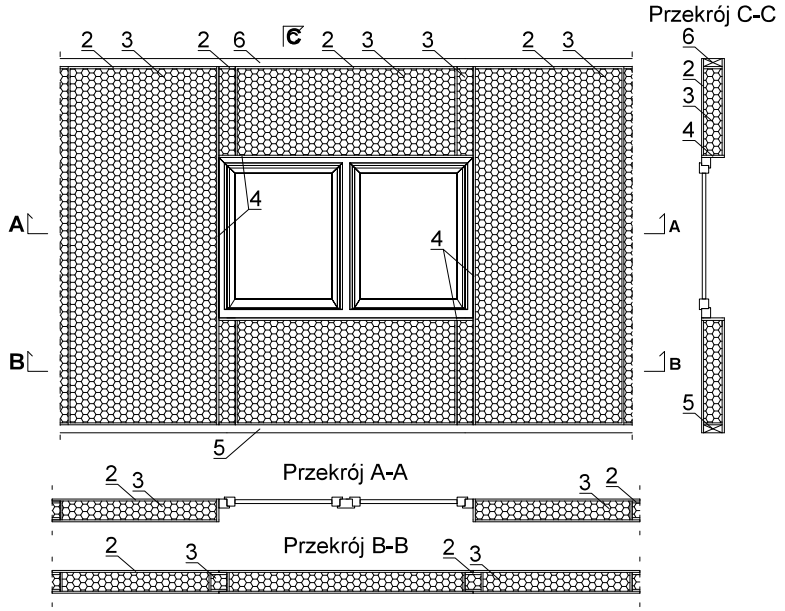

1. 60 centymetrowy zamek z płyt OSB (15mm)
2. Płyta OSB (15mm)
3. Pianka poliuretanowa
4. Sklejka (18mm)
5. Podwalina właściwa
6. Belka oczepowa

solcraft even better!

Solcraft Sp. z o.o.
Bogdanka 7f
95-060 Brzeziny
tel. +48 22 723 83 27
biuro@solcraft.pl
www.solcraft.pl

H-Block®, Thexpan®, Thermont®, Frigothex®

Energooszczędne systemy budowlane

Numer rysunku: **5.2.**

Schemat montażu ściany H-Block® z oknem - wariant C

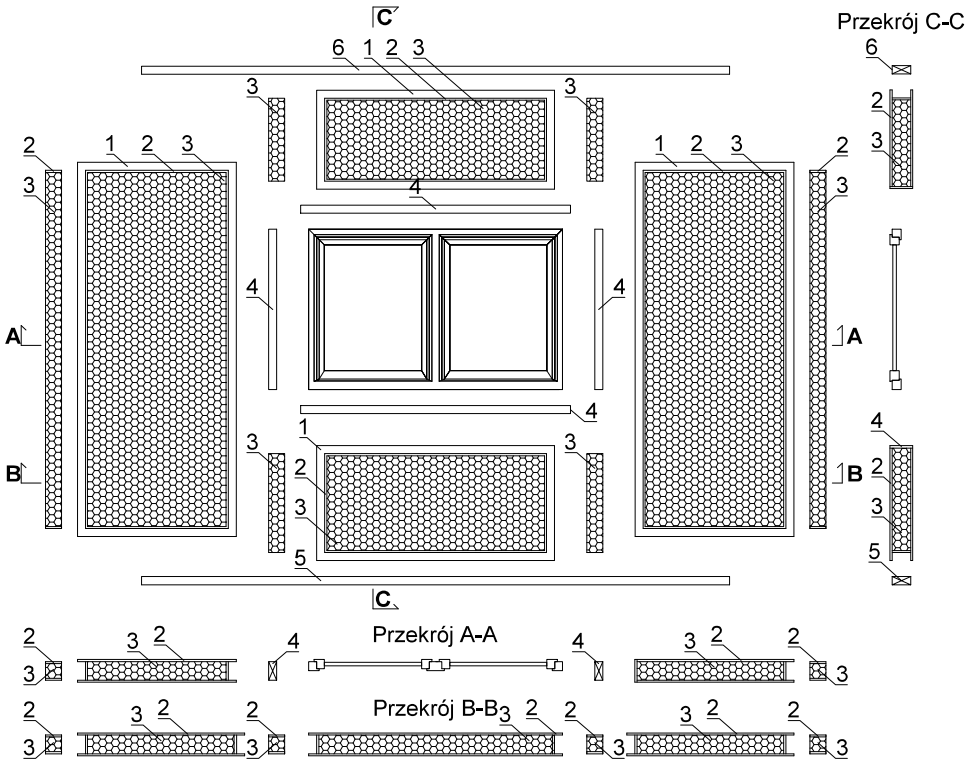

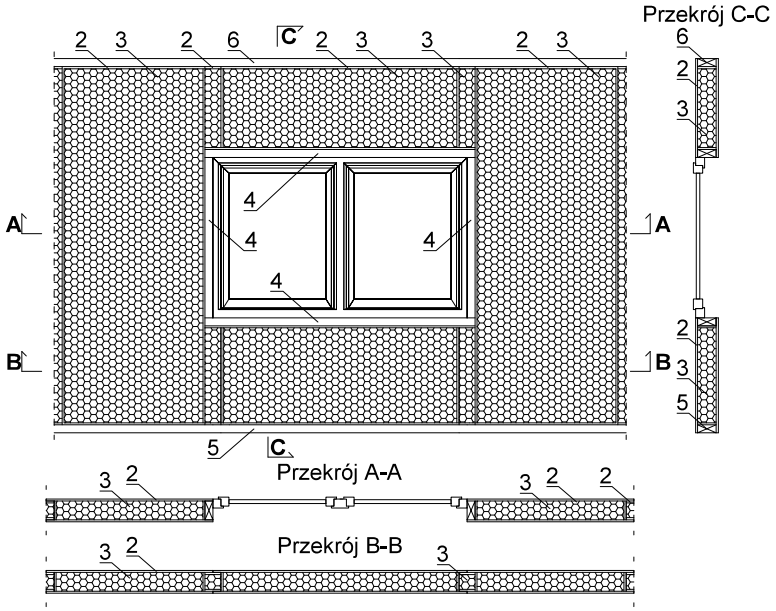

1. 60 centymetrowy zamek z płyt OSB (15mm)
2. Płyta OSB (15mm)
3. Pianka poliuretanowa
4. Rama okienna (KVH/C24)
5. Podwalina właściwa
6. Belka oczepowa

solcraft even better!

Solcraft Sp. z o.o.
Bogdanka 7f
95-060 Brzeziny
tel. +48 22 723 83 27
biuro@solcraft.pl
www.solcraft.pl

H-Block®, Thexpan®, Thermont®, Frigothex®
Energooszczędne systemy budowlane

Numer rysunku: 5.3.

Schemat montażu ściany H-Block® z drzwiami - wariant A

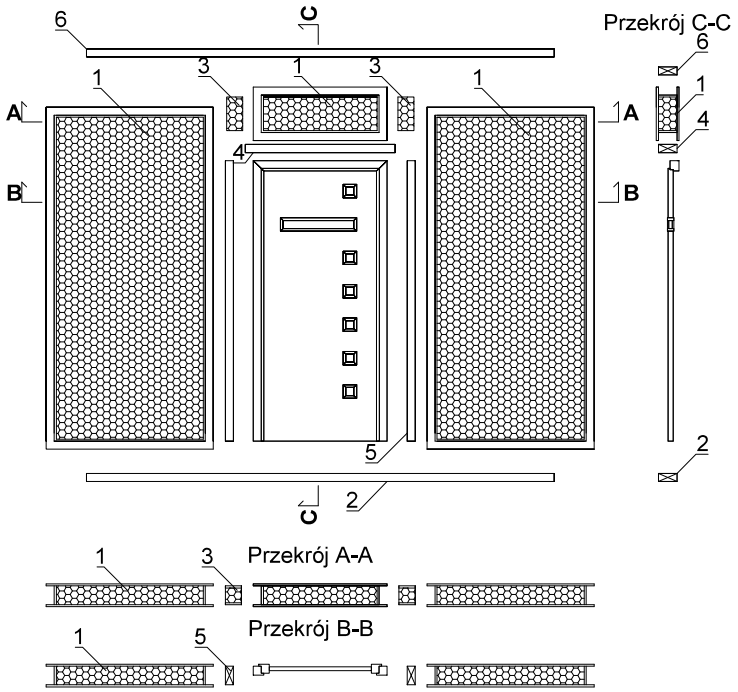

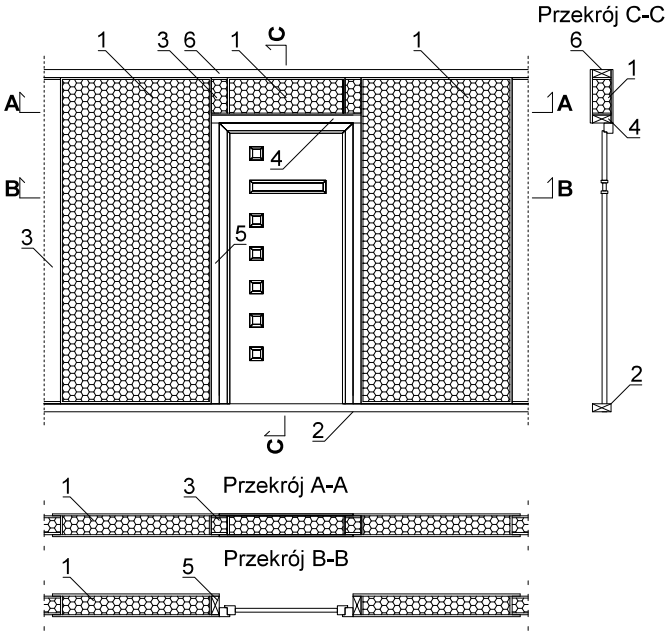

1. Panel H-Block
2. Podwalina właściwa (KVH/C24)
3. Łącznik LHB
4. Belka nadprożowa (KVH/C24)
5. Słupek drzwiowy (KVH/C24)
6. Belka oczepowa(KVH/C24)

solcraft even better!

Solcraft Sp. z o.o.
Bogdanka 7f
95-060 Brzeziny
tel. +48 22 723 83 27
biuro@solcraft.pl
www.solcraft.pl

H-Block®, Thexpan®, Thermont®, Frigothex®

Energooszczędne systemy budowlane

Numer rysunku: **5.4.**

Schemat montażu ściany H-Block® z drzwiami - wariant B

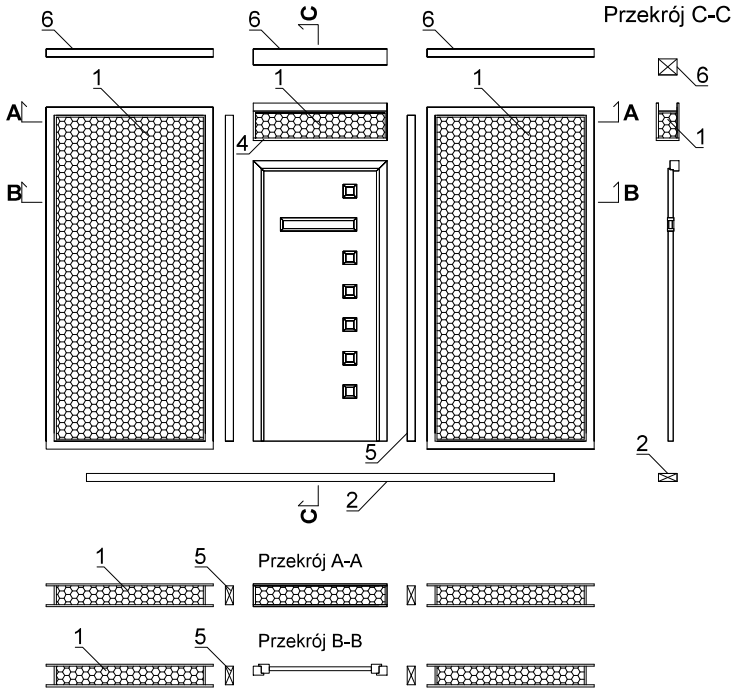

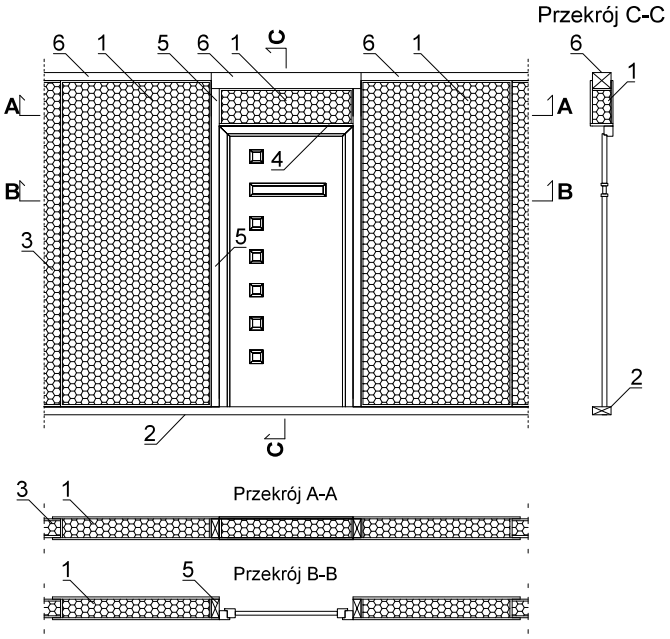

1. Panel H-Block
2. Podwalina właściwa (KVH/C24)
3. Łącznik LHB
4. Sklejka
5. Słupek drzwiowy (KVH/C24)
6. Belka oczepowa(KVH/C24)

solcraft even better!

Solcraft Sp. z o.o.
Bogdanka 7f
95-060 Brzeziny
tel. +48 22 723 83 27
biuro@solcraft.pl
www.solcraft.pl

H-Block®, Thexpan®, Thermont®, Frigothex®

Energooszczędne systemy budowlane

Numer rysunku:

5.5.

Schemat montażu ściany H-Block® z drzwiami - wariant C

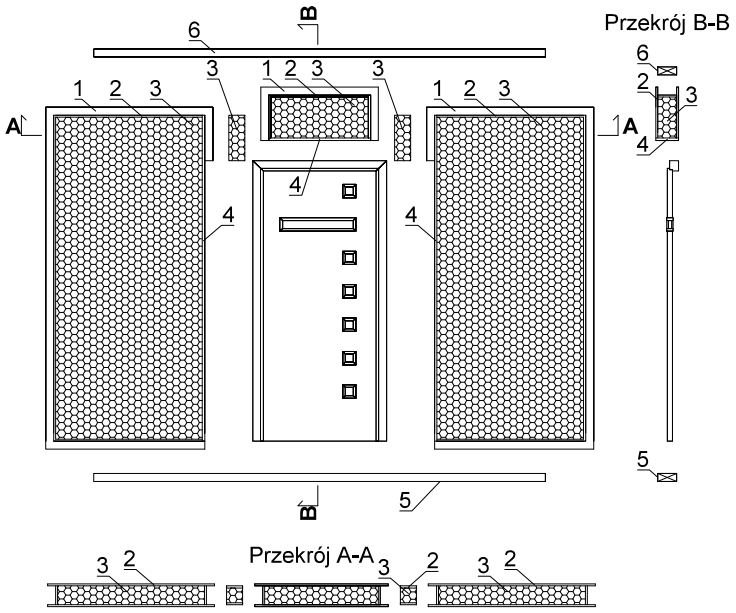

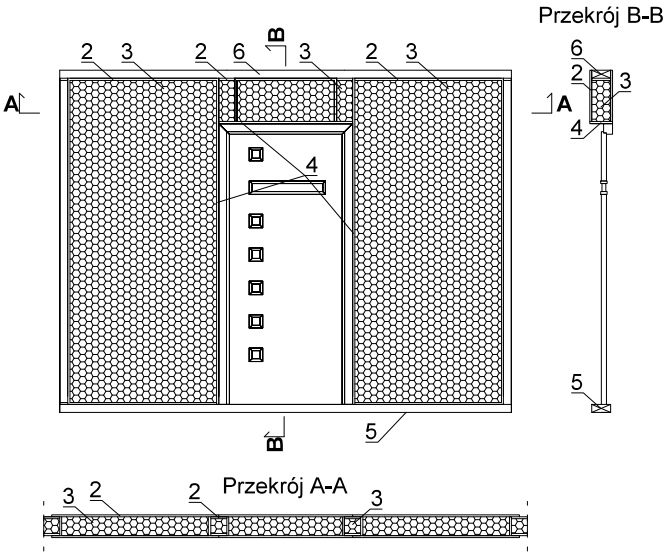

1. 60 centymetrowy zamek z płyt OSB (15mm)
2. Płyta OSB (15mm)
3. Pianka poliuretanowa
4. Sklejka (18mm)
5. Podwalina właściwa
6. Belka oczepowa

solcraft even better!

Solcraft Sp. z o.o.
Bogdanka 7f
95-060 Brzeziny
tel. +48 22 723 83 27
biuro@solcraft.pl
www.solcraft.pl

H-Block®, Thexpan®, Thermont®, Frigothex®

Energooszczędne systemy budowlane

Numer rysunku:

5.6.

Nadproże stalowe ukryte w panelu H-Block®

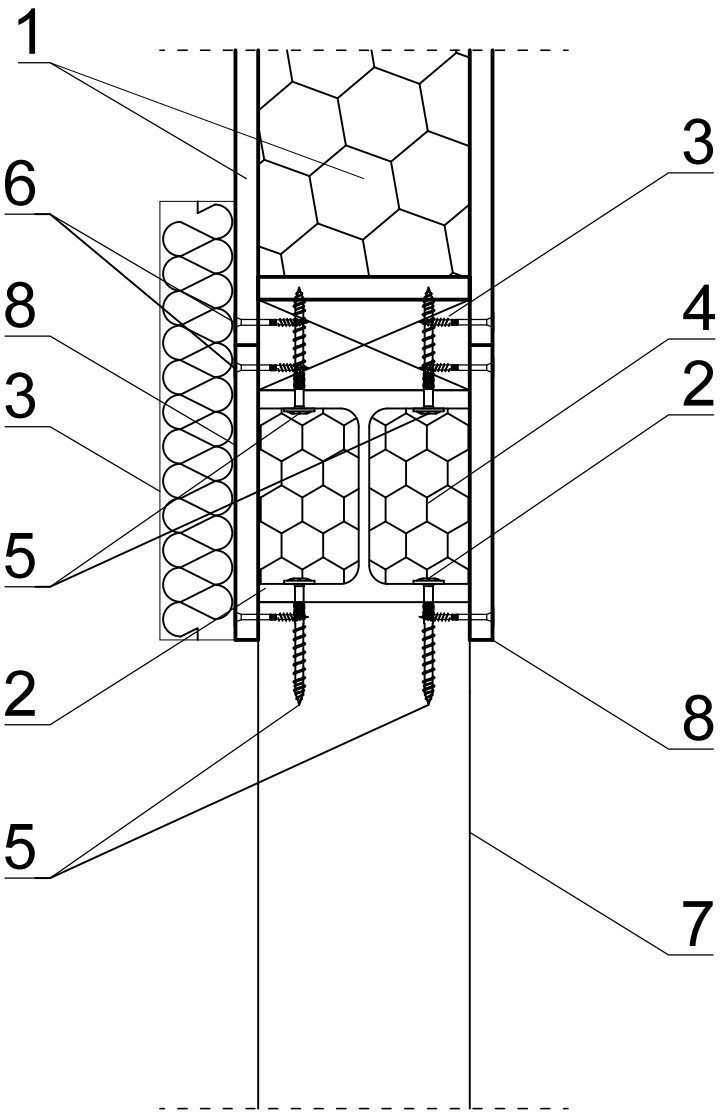

1. Panel H-Block®
2. Nadproże stalowe
3. Zewnętrzna izolacja termiczna
4. Izolacja termiczna, np. kształtka PUR
5. Wkręty z łebkiem talerzykowym np. 8x80
6. Wkręt 5x40 w rozstawie naprzemiennym co 20-25 cm
7. Słup podtrzymujący nadproże
8. Płyta OSB

solcraft® even better!

Solcraft Sp. z o.o.

Bogdanka 7f
95-060 Brzeziny
tel. +48 22 723 83 27

biuro@solcraft.pl
www.solcraft.pl

H-Block®, Thexpan®, Thermont®, Frigothex®

Energooszczędne systemy budowlane

Numer rysunku:

5.7.

Wykończenie ścian zewnętrznych okładziną z drewna na listwach poziomych bez izolacji - podłoga wisząca

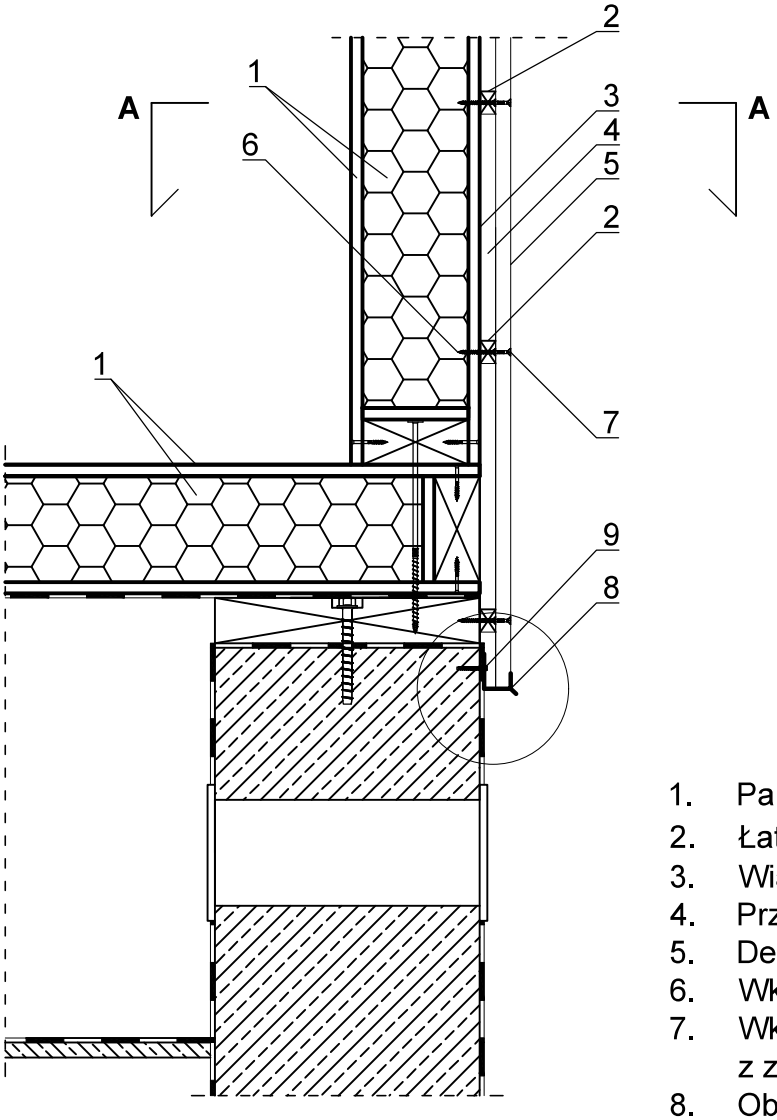

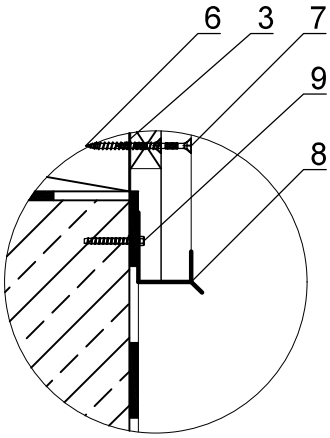

Sugerowany układ listew poziomych pod elewację wentylowaną

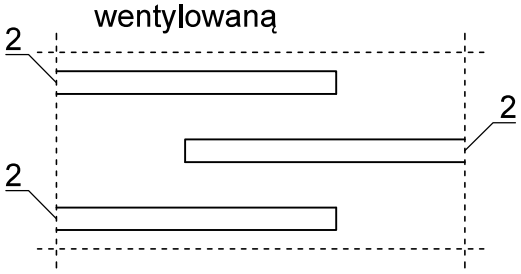

1. Panel H-Block®
2. Łata drewniana co 40÷60 cm (KVH/C24)
3. Wiatroizolacja (opcjonalnie)
4. Przestrzeń wentylacyjna
5. Deska elewacyjna
6. Wkręt do drewna
7. Wkręt do elewacji (zgodnie z zaleceniami producenta)
8. Obróbka okapowa
9. Mocowanie obróbki

Przekrój A-A

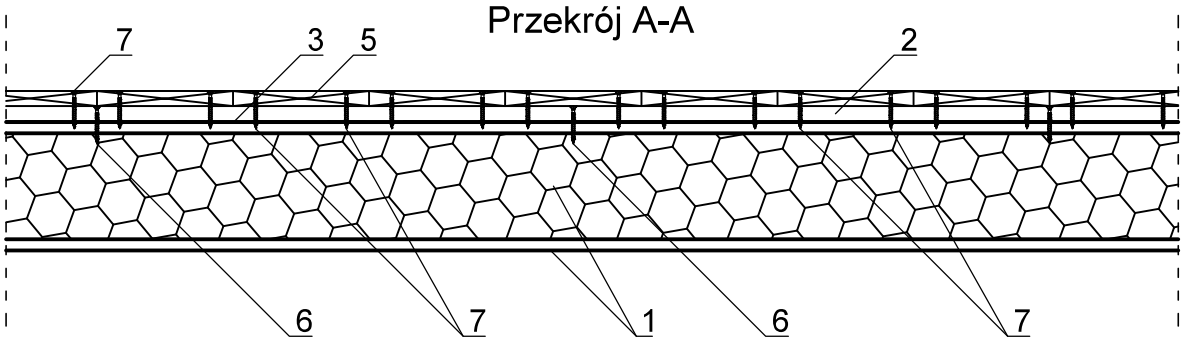

solcraft even better!

Solcraft Sp. z o.o.

Bogdanka 7f
95-060 Brzeziny
tel. +48 22 723 83 27

biuro@solcraft.pl
www.solcraft.pl

H-Block®, Thexpan®, Thermont®, Frigothex®

Energooszczędne systemy budowlane

Numer rysunku:

6.1.

Wykończenie ścian zewnętrznych okładziną z drewna na listwach poziomych bez izolacji - ciepła płyta fundamentowa

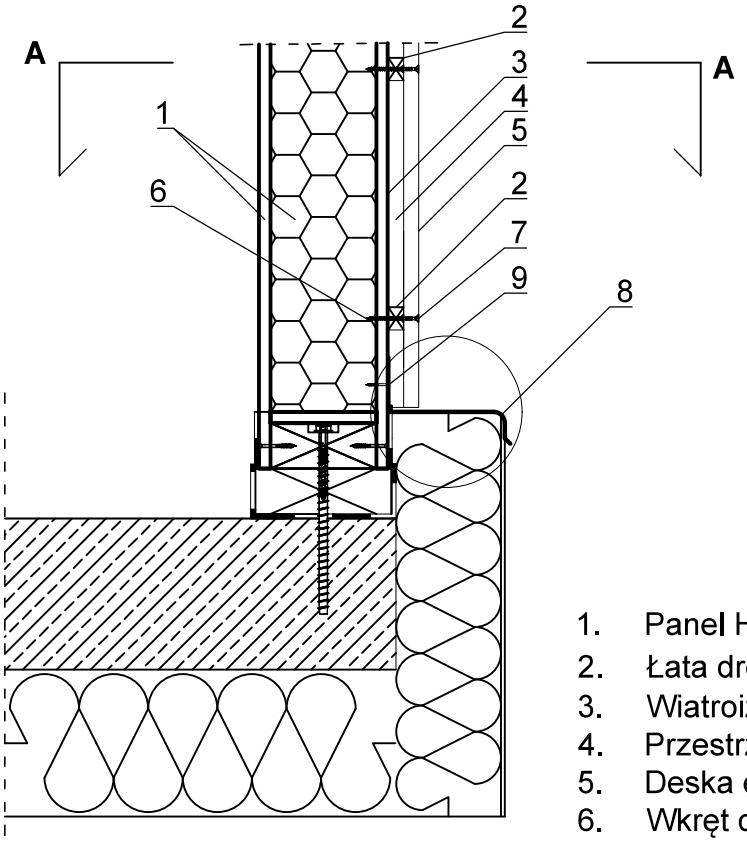

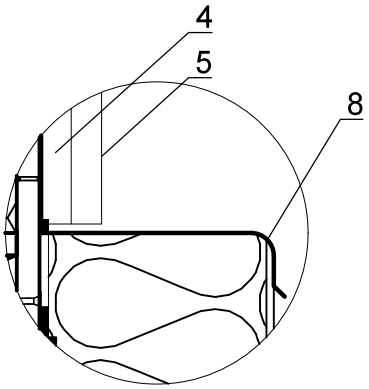

1. Panel H-Block®
2. Łata drewniana co 40÷60 cm (KVH/C24)
3. Wiatroizolacja (opcjonalnie)
4. Przestrzeń wentylacyjna
5. Deska elewacyjna
6. Wkręt do drewna
7. Wkręt do elewacji (zgodnie z zaleceniami producenta)
8. Obróbka okapowa / papa termozgrzewalna
9. Mocowanie obróbki

Sugerowany układ listew poziomych pod elewację wentylowaną

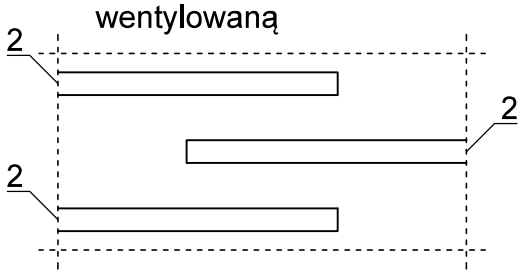

Przekrój A-A

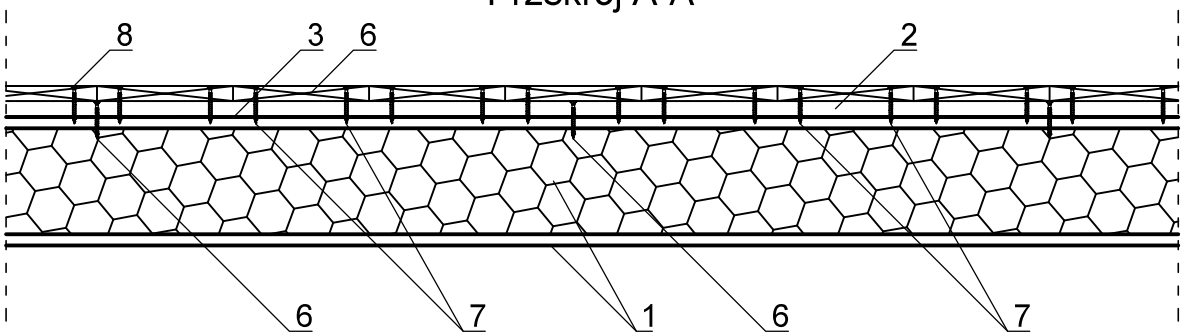

solcraft even better!

Solcraft Sp. z o.o.

Bogdanka 7f
95-060 Brzeziny
tel. +48 22 723 83 27

biuro@solcraft.pl
www.solcraft.pl

H-Block®, Thexpan®, Thermont®, Frigothex®

Energooszczędne systemy budowlane

Numer rysunku:

6.2.

Wykończenie ścian zewnętrznych sidingiem na stelażu z izolacją - podłoga wisząca

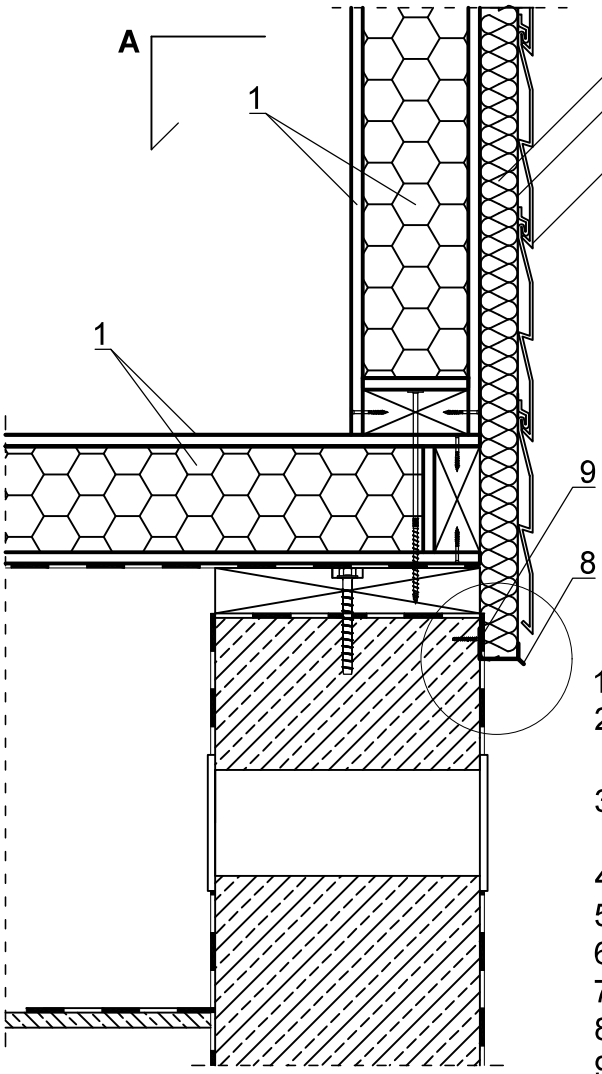

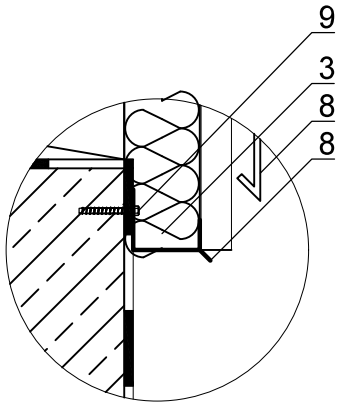

Styropian ryflowany - przekrój:

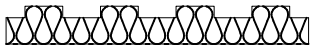

1. Panel H-Block®
2. Łata drewniana co 40÷60 cm (KVH/C24)
3. Wełna mineralna lub styropian ryflowany
4. Wiatroizolacja
5. Siding
6. Wkręt do drewna
7. Gwóźdź do sidingu
8. Listwa startowa
9. Mocowanie obróbek

Przekrój B-B

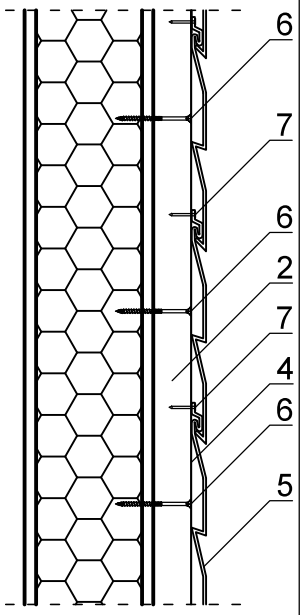

Przekrój A-A

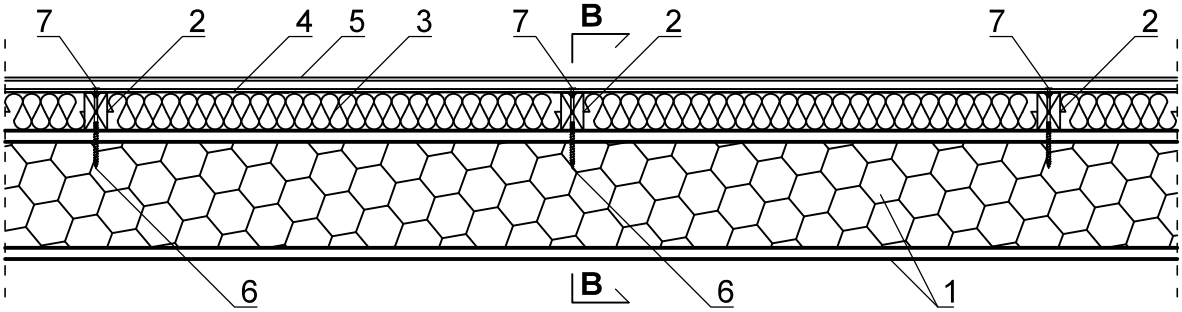

solcraft even better!

Solcraft Sp. z o.o.

Bogdanka 7f
95-060 Brzeziny
tel. +48 22 723 83 27

biuro@solcraft.pl
www.solcraft.pl

H-Block®, Thexpan®, Thermont®, Frigothex®

Energooszczędne systemy budowlane

Numer rysunku:

6.3.

Wykończenie ścian zewnętrznych tynkiem na styropianie ryflowanym lub wełnie mineralnej - ciepła płyta fundamentowa

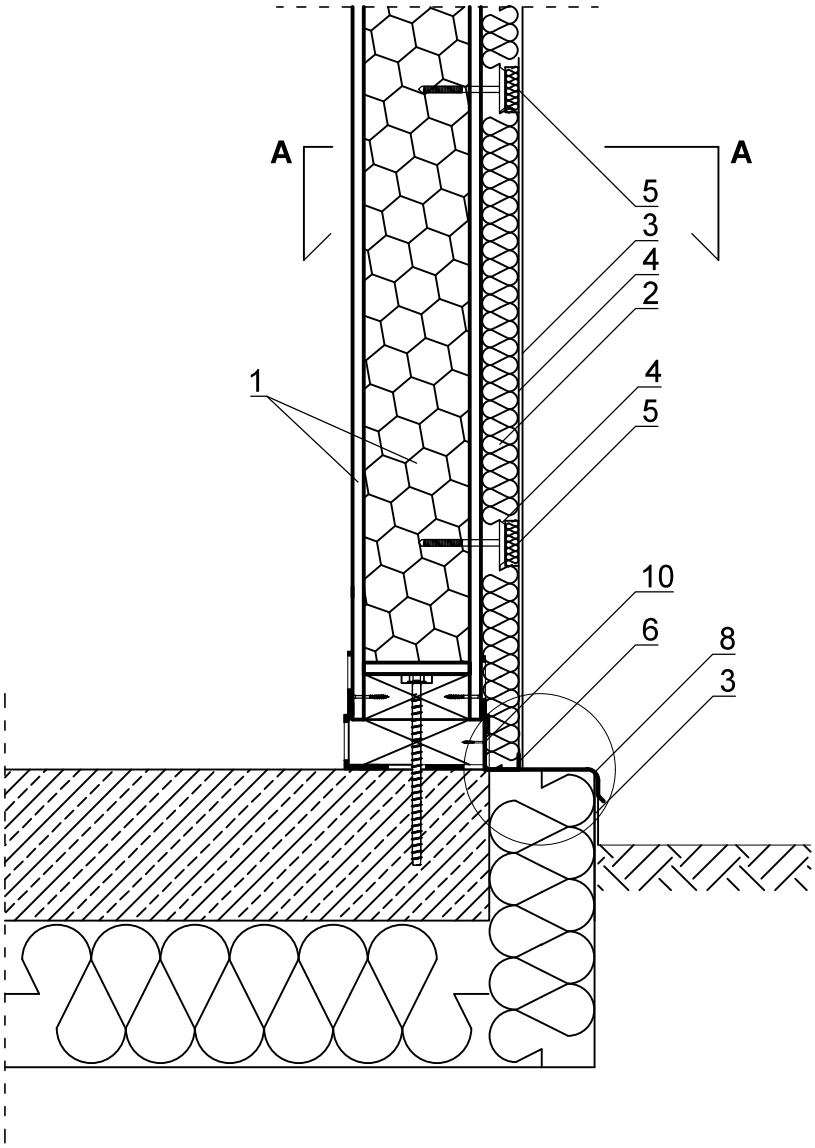

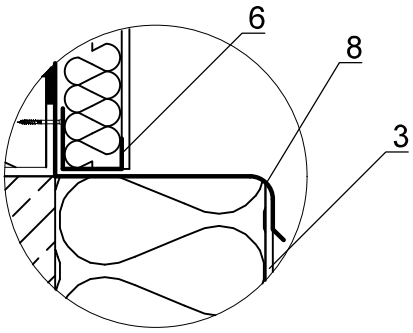

Styropian ryflowany - przekrój:

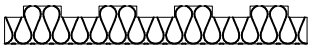

1. Panel H-Block®
2. Styropian ryflowany lub wełna mineralna
3. Tynk cienkowarstwowy mineralny lub silikatowy
4. Dyble do mocowania termoizolacji 4÷6 szt./m²
5. Zaślepki do styropianu
6. Listwa startowa
7. Otwór wentylacyjny
8. Obróbka okapowa / papa termozgrzewalna
9. Przestrzeń wentylacyjna
10. Mocowanie obróbek

Przekrój A-A

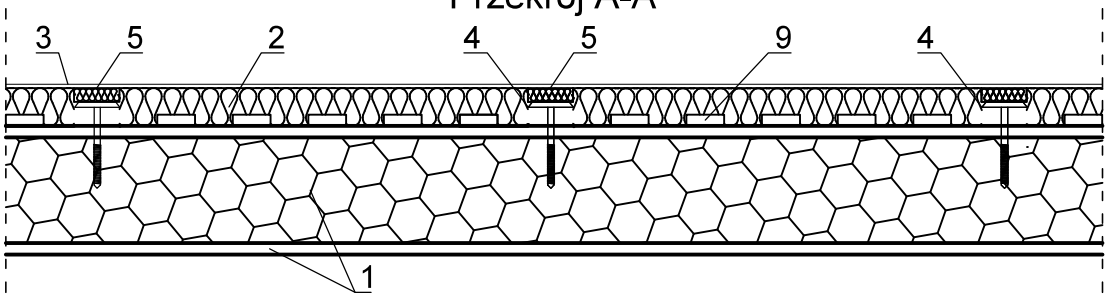

solcraft® even better!

Solcraft Sp. z o.o.

Bogdanka 7f
95-060 Brzeziny
tel. +48 22 723 83 27

biuro@solcraft.pl
www.solcraft.pl

H-Block®, Thexpan®, Thermont®, Frigothex®

Energooszczędne systemy budowlane

Numer rysunku:

6.4.

Wykończenie ścian zewnętrznych tynkiem na styropianie ryflowanym lub wełnie mineralnej - podłoga wisząca

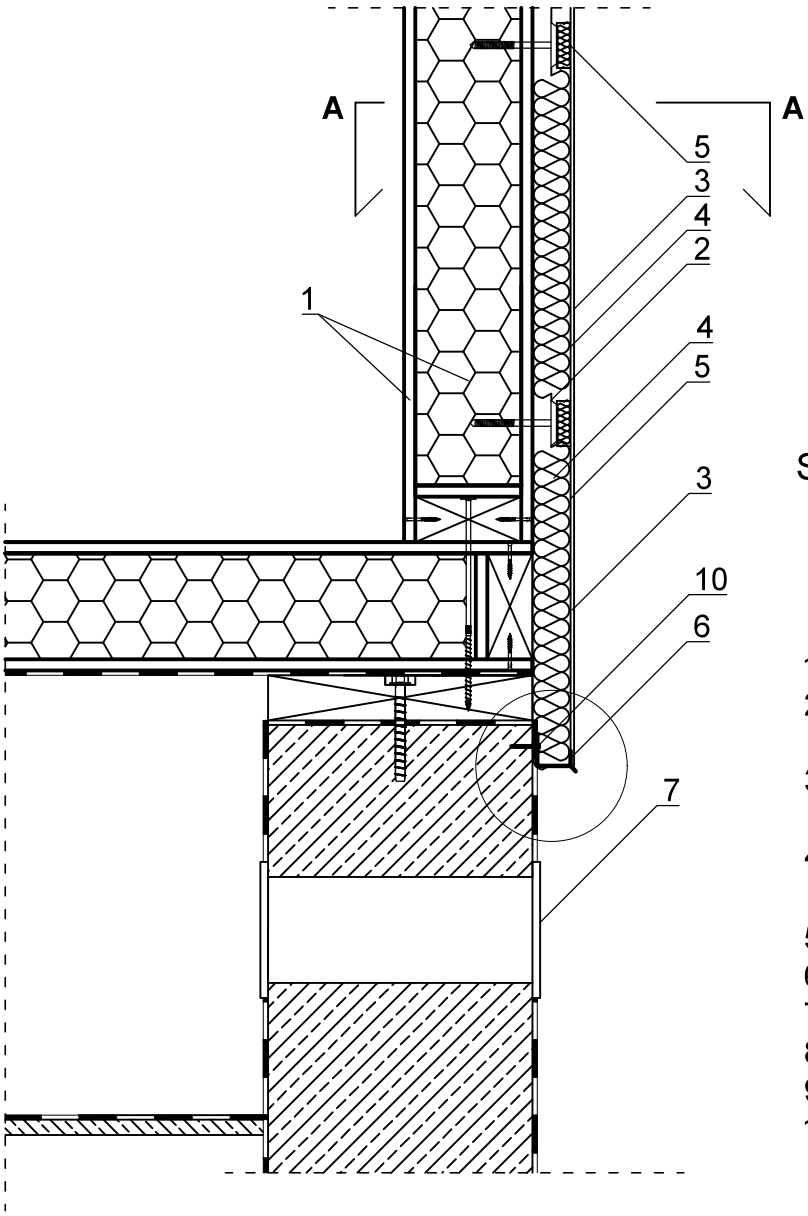

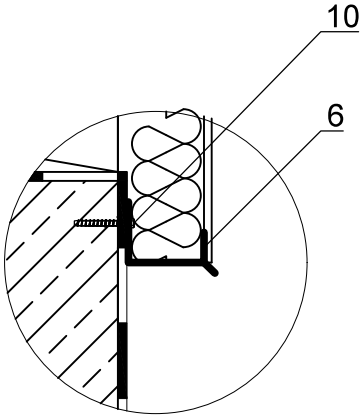

Styropian ryflowany - przekrój:

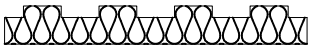

1. Panel H-Block®
2. Styropian ryflowany lub wełna mineralna
3. Tynk cienkowarstwowy mineralny lub silikatowy
4. Dyble do mocowania termoizolacji 4÷6 szt./m²
5. Zaślepki do styropianu
6. Listwa startowa
7. Otwór wentylacyjny
8. Obróbka
9. Przestrzeń wentylacyjna
10. Mocowanie obróbki

Przekrój A-A

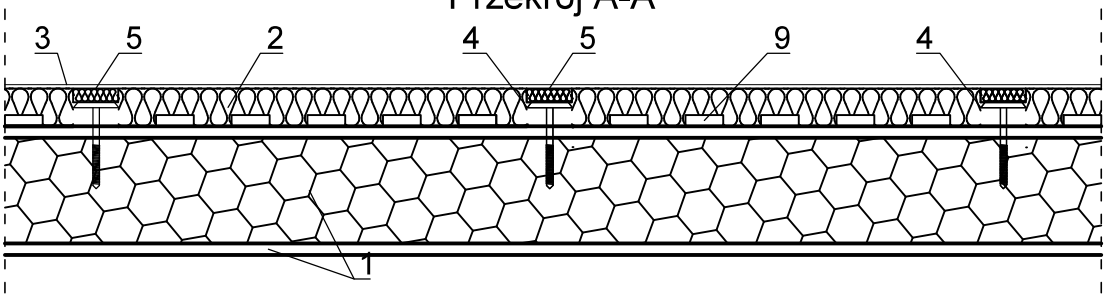

solcraft
even better!

Solcraft Sp. z o.o.

Bogdanka 7f
95-060 Brzeziny
tel. +48 22 723 83 27

biuro@solcraft.pl
www.solcraft.pl

H-Block®, Thexpan®, Thermont®, Frigothex®

Energooszczędne systemy budowlane

Numer rysunku:

6.5.

Wykończenie ścian zewnętrznych okładziną z drewna na listwach poziomych z izolacją - podłoga wisząca

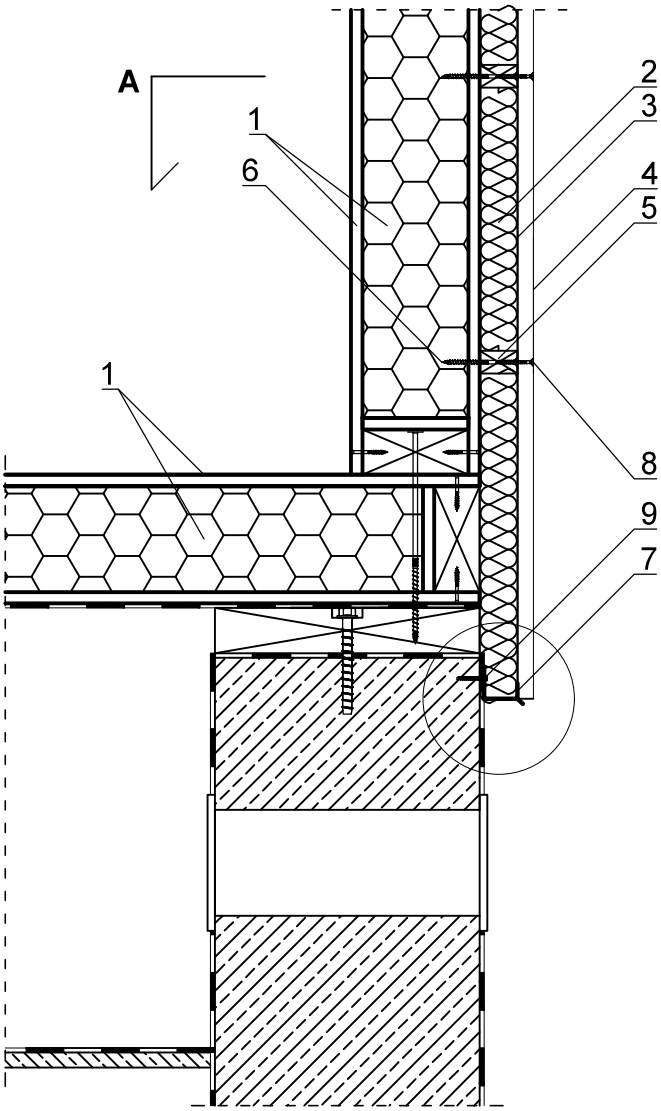

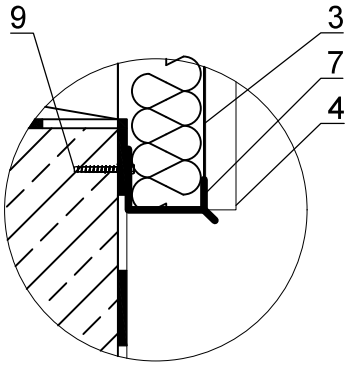

Sugerowany układ listew poziomych pod elewację wentylowaną

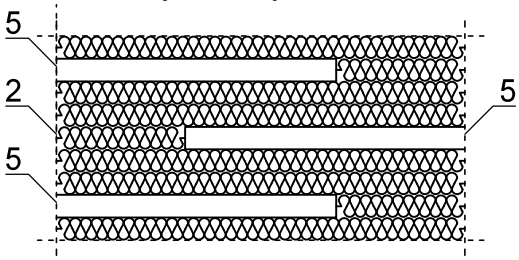

1. Panel H-Block®
2. Wełna mineralna
3. Wiatroizolacja
4. Deska elewacyjna
5. Ruszt drewniany (KVH/C24)
6. Wkręt do drewna
7. Listwa startowa
8. Wkręt do elewacji (zgodnie z zaleceniami producenta)
9. Mocowanie obróbki

Przekrój A-A

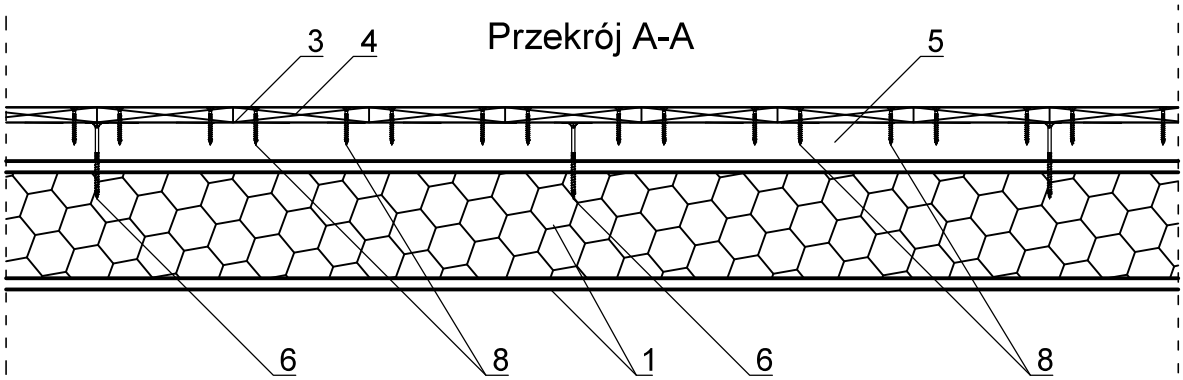

solcraft even better!

Solcraft Sp. z o.o.

Bogdanka 7f
95-060 Brzeziny
tel. +48 22 723 83 27

biuro@solcraft.pl
www.solcraft.pl

H-Block®, Thexpan®, Thermont®, Frigothex®

Energooszczędne systemy budowlane

Numer rysunku:

6.6.

Wykończenie ścian zewnętrznych okładziną z drewna na listwach poziomych z izolacją - ciepła płyta fundamentowa

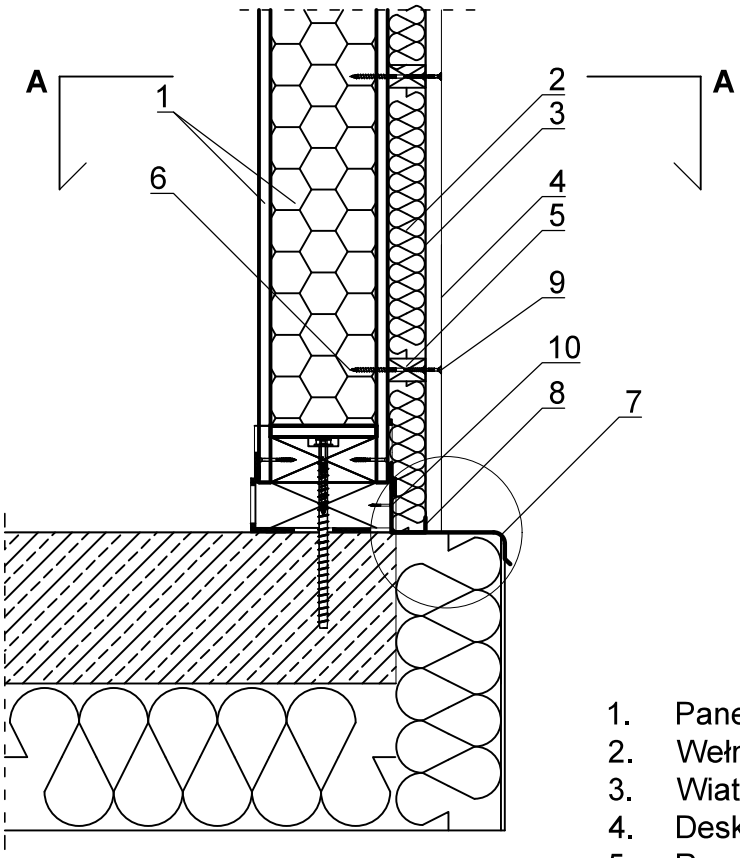

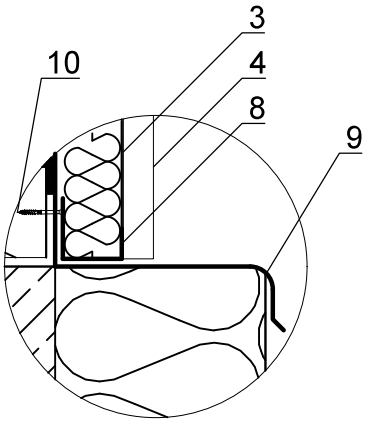

1. Panel H-Block®
2. Wełna mineralna
3. Wiatroizolacja
4. Deska elewacyjna
5. Ruszt drewniany (KVH/C24)
6. Wkręt do drewna
7. Obróbka okapowa / papa termozgrzewalna
8. Listwa startowa
9. Wkręt do elewacji (zgodnie z zaleceniami producenta)
10. Mocowanie obróbek

Sugerowany układ listew poziomych pod elewację wentylowaną

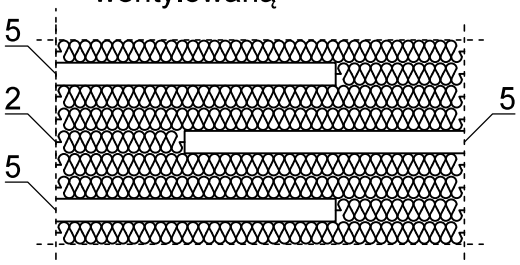

Przekrój A-A

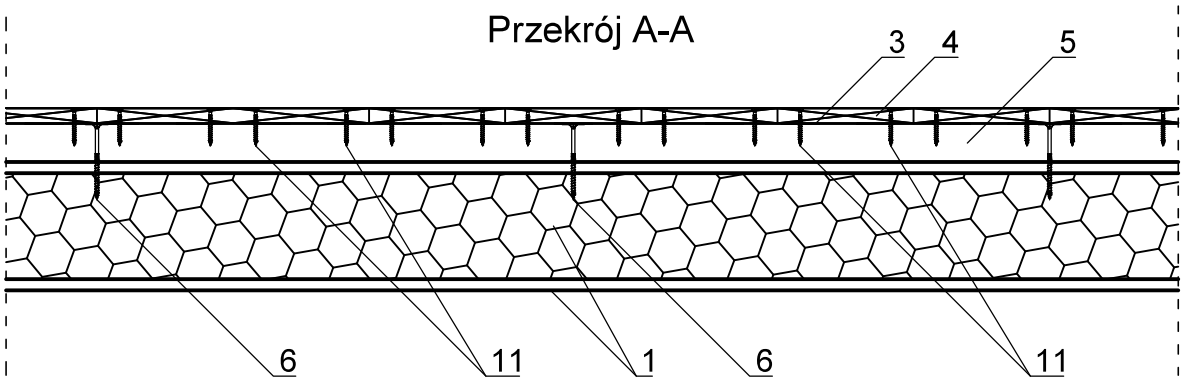

solcraft even better!

Solcraft Sp. z o.o.

Bogdanka 7f
95-060 Brzeziny
tel. +48 22 723 83 27

biuro@solcraft.pl
www.solcraft.pl

H-Block®, Thexpan®, Thermont®, Frigothex®

Energooszczędne systemy budowlane

Numer rysunku:

6.7.

Wykończenie ścian zewnętrznych tynkiem na styropianie nieryflowanym - ciepła płyta fundamentowa

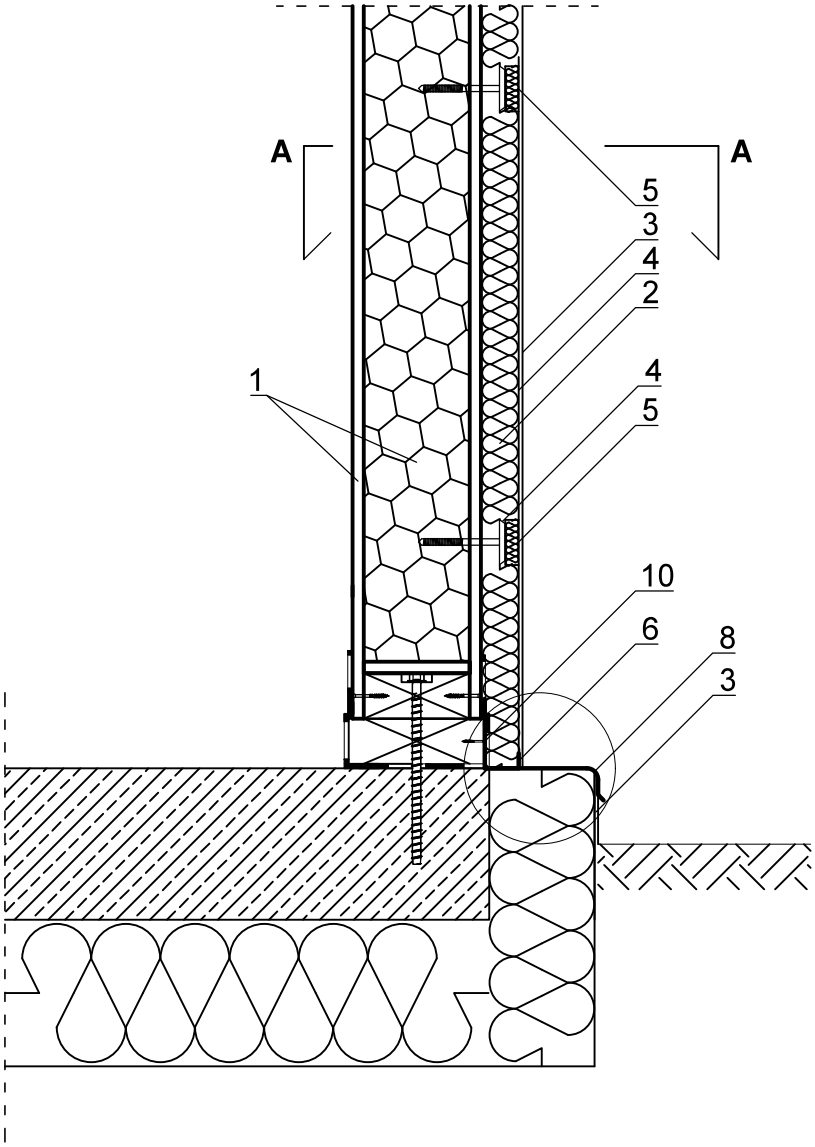

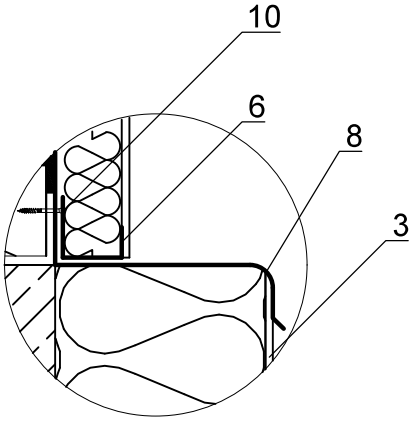

1. Panel H-Block®
2. Styropian nieryflowany
3. Tynk cienkowarstwowy mineralny lub silikatowy
4. Dyble do mocowania termoizolacji 4 ÷ 6 szt./m²
5. Zaślepki do styropianu
6. Listwa startowa
7. Otwór wentylacyjny
8. Obróbka okapowa / papa termozgrzewalna
9. Klej na całej powierzchni ściany (połączenie szczelne)
10. Mocowanie obróbek

Przekrój A-A

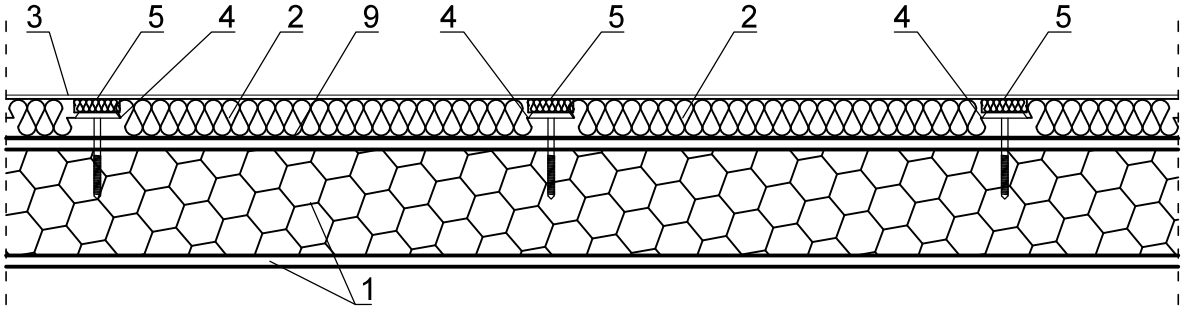

solcraft® even better!

Solcraft Sp. z o.o.

Bogdanka 7f
95-060 Brzeziny
tel. +48 22 723 83 27

biuro@solcraft.pl
www.solcraft.pl

H-Block®, Thexpan®, Thermont®, Frigothex®

Energooszczędne systemy budowlane

Numer rysunku:

6.8.

Wykończenie ścian zewnętrznych tynkiem na styropianie nieryflowanym - podłoga wisząca

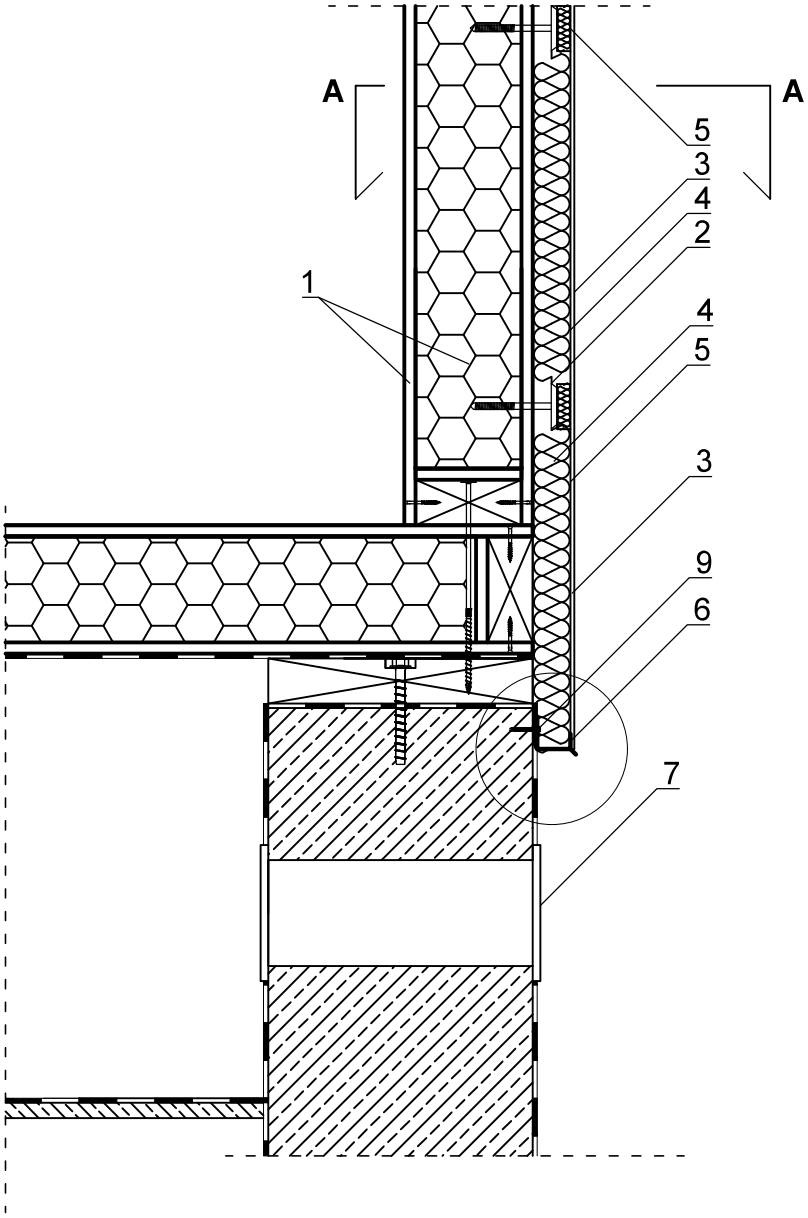

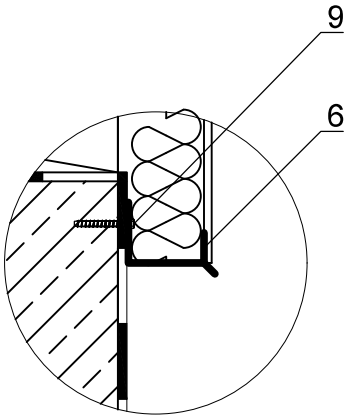

1. Panel H-Block®
2. Styropian nieryflowany
3. Tynk cienkowarstwowy mineralny lub silikatowy
4. Dyble do mocowania termoizolacji 4÷6 szt./m²
5. Zaślepki do styropianu
6. Listwa startowa
7. Otwór wentylacyjny
8. Klej na całej powierzchni ściany (połączenie szczelne)
9. Mocowanie obróbki

Przekrój A-A

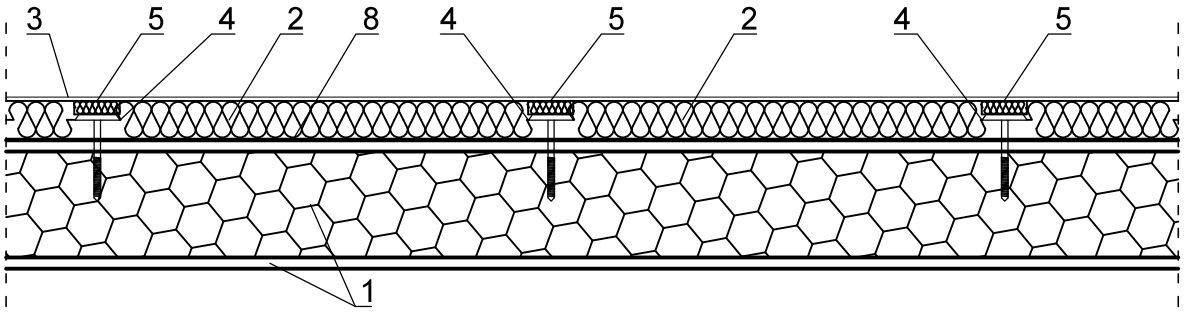

solcraft® even better!

Solcraft Sp. z o.o.

Bogdanka 7f
95-060 Brzeziny
tel. +48 22 723 83 27

biuro@solcraft.pl
www.solcraft.pl

H-Block®, Thexpan®, Thermont®, Frigothex®

Energooszczędne systemy budowlane

Numer rysunku:

6.9.

Wykończenie ścian H-Block® od wewnątrz płytą gipsowo-kartonową na stelażu - podłoga wisząca

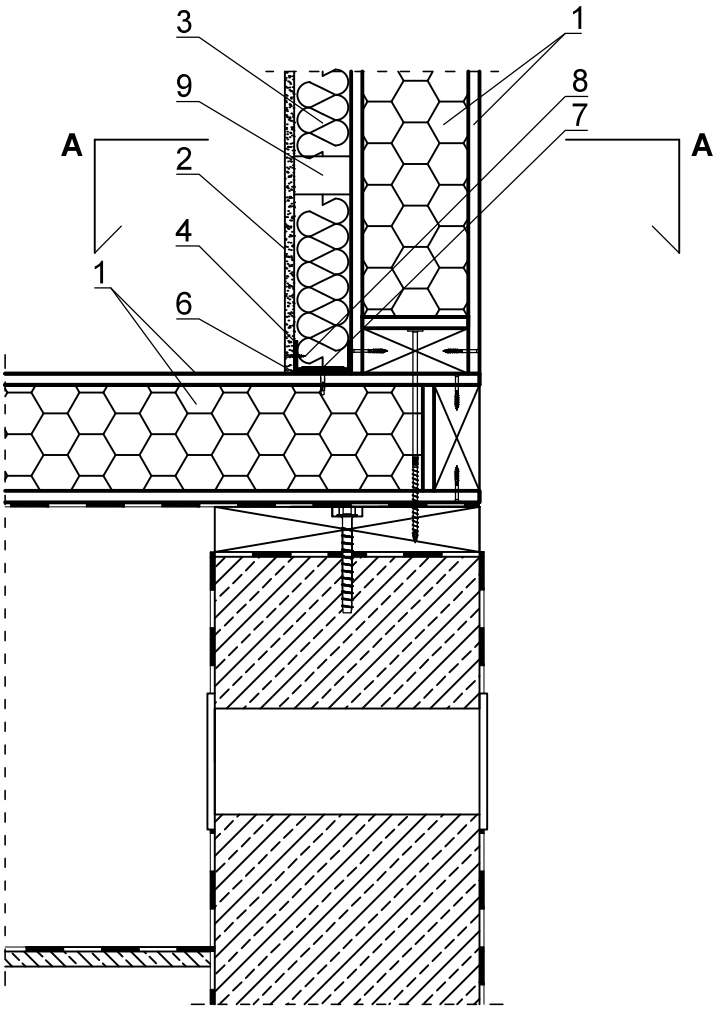

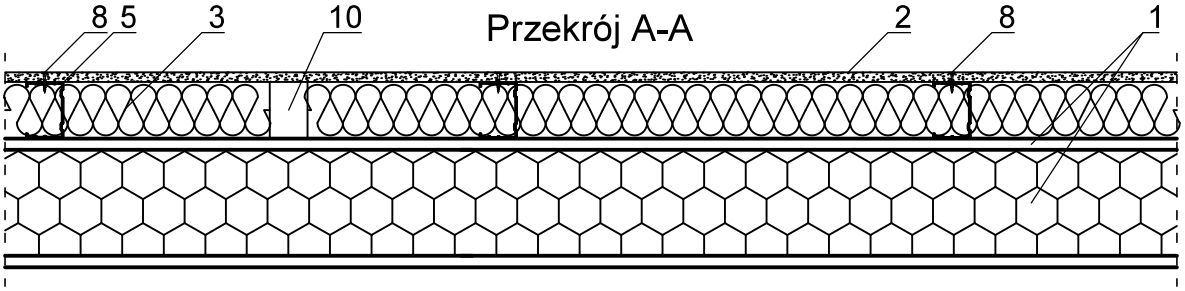

1. Panel H-Block®
2. Płyta gipsowo-kartonowa 12,5 mm
3. Wełna mineralna w przestrzeni między panelem H-Block®, a płytą gipsowo-kartonową
4. Profil aluminiowy UW
5. Profil aluminiowy CW
6. Taśma akustyczna
7. Kołek rozporowy co 100 cm
8. Wkręt do mocowania płyt gipsowo-kartonowych co 25 cm
9. Przestrzeń instalacyjna pozioma
10. Przestrzeń instalacyjna pionowa

solcraft® even better!

Solcraft Sp. z o.o.

Bogdanka 7f
95-060 Brzeziny
tel. +48 22 723 83 27

biuro@solcraft.pl
www.solcraft.pl

H-Block®, Thexpan®, Thermont®, Frigothex®

Energooszczędne systemy budowlane

Numer rysunku:

6.10.

Wykończenie ścian H-Block® od wewnątrz płytą gipsowo-kartonową na stelażu - ciepła płyta fundamentowa

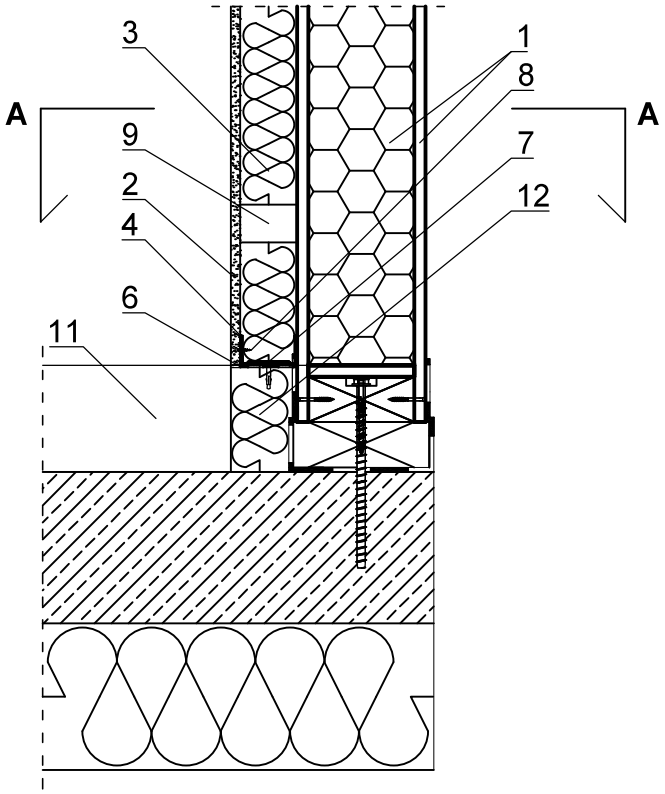

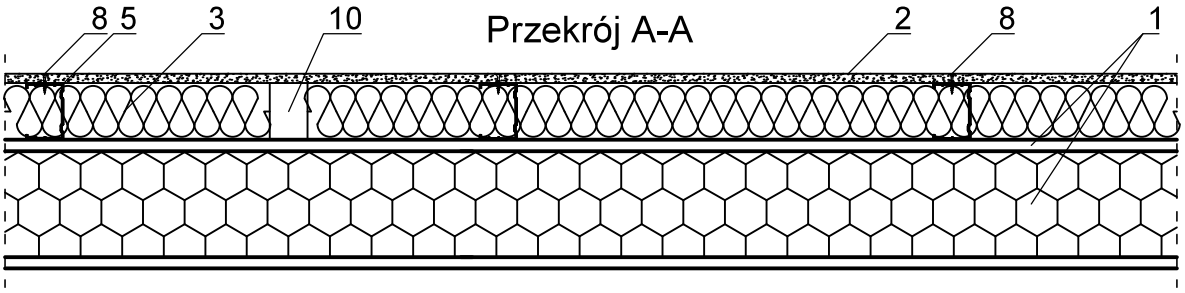

1. Panel H-Block®
2. Płyta gipsowo-kartonowa 12,5 mm
3. Wełna mineralna w przestrzeni między panelem H-Block®, a płytą gipsowo-kartonową
4. Profil aluminiowy UW
5. Profil aluminiowy CW
6. Taśma akustyczna
7. Kołek rozporowy co 100 cm
8. Wkręt do mocowania płyt gipsowo-kartonowych co 25 cm
9. Przestrzeń instalacyjna pozioma
10. Przestrzeń instalacyjna pionowa
11. Warstwy wykończeniowe podłogi
12. Warstwa dylatacyjno-izolacyjna

solcraft® even better!

Solcraft Sp. z o.o.

Bogdanka 7f
95-060 Brzeziny
tel. +48 22 723 83 27

biuro@solcraft.pl
www.solcraft.pl

H-Block®, Thexpan®, Thermont®, Frigothex®

Energooszczędne systemy budowlane

Numer rysunku:

6.11.

Wykończenie ścian zewnętrznych sidingiem na stelażu bez izolacji - podłoga wisząca

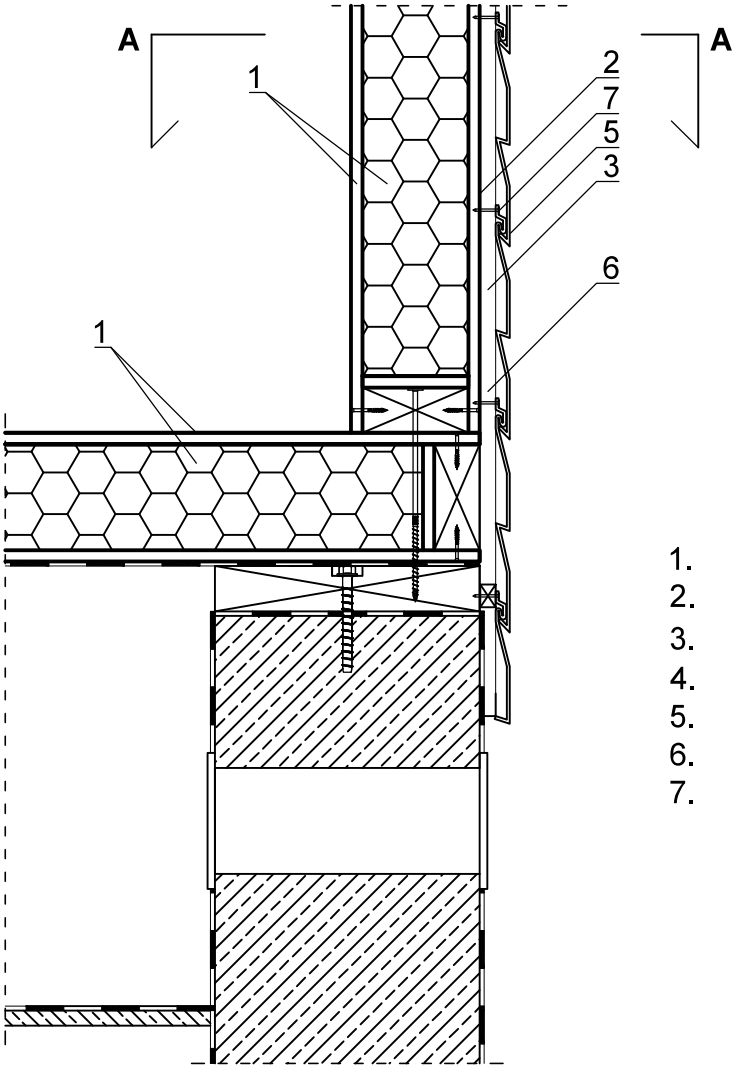

1. Panel H-Block®
2. Wiatroizolacja
3. Łata drewniana co 40÷60 cm (KVH/C24)
4. Przestrzeń wentylacyjna
5. Siding
6. Ruszt drewniany (KVH/C24)
7. Wkręt do drewna

Przekrój A-A

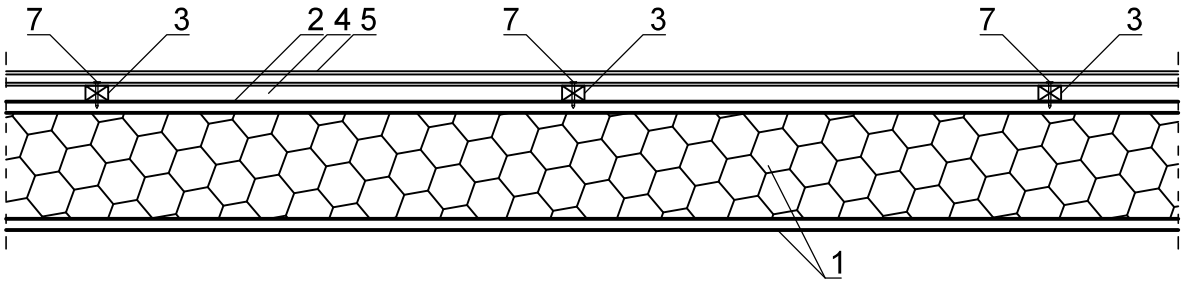

solcraft even better!

Solcraft Sp. z o.o.

Bogdanka 7f
95-060 Brzeziny
tel. +48 22 723 83 27

biuro@solcraft.pl
www.solcraft.pl

H-Block®, Thexpan®, Thermont®, Frigothex®

Energooszczędne systemy budowlane

Numer rysunku:

6.12.

Wykończenie ścian zewnętrznych tynkiem na styropianie nieryflowanym - ciepła płyta fundamentowa

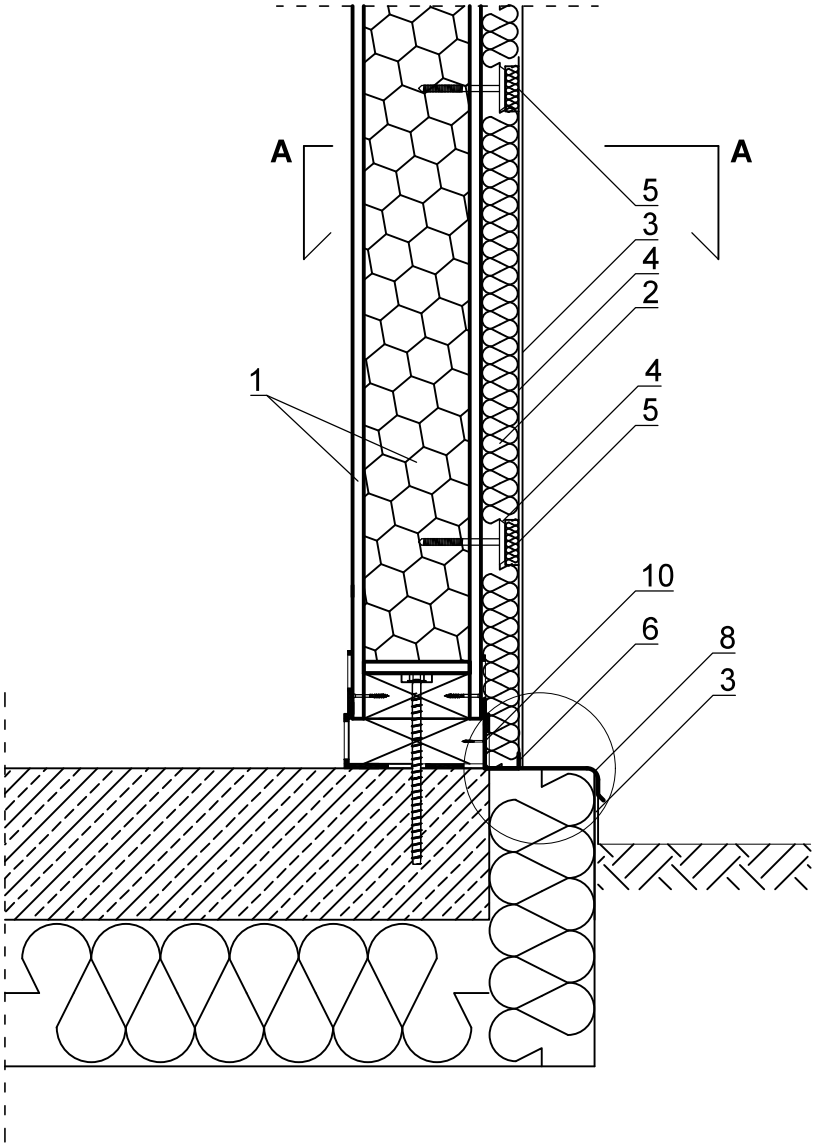

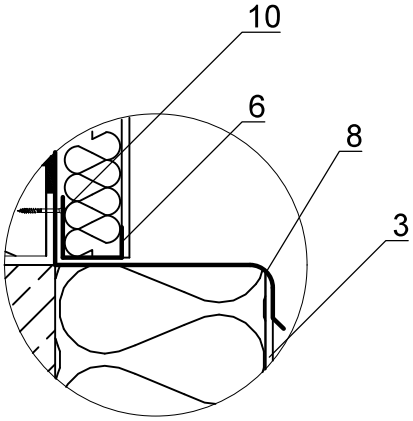

1. Panel H-Block®
2. Styropian nieryflowany
3. Tynk cienkowarstwowy mineralny lub silikatowy
4. Dyble do mocowania termoizolacji 4 ÷ 6 szt./m²
5. Zaślepki do styropianu
6. Listwa startowa
7. Otwór wentylacyjny
8. Obróbka okapowa / papa termozgrzewalna
9. Klej na całej powierzchni ściany (połączenie szczelne)
10. Mocowanie obróbek

Przekrój A-A

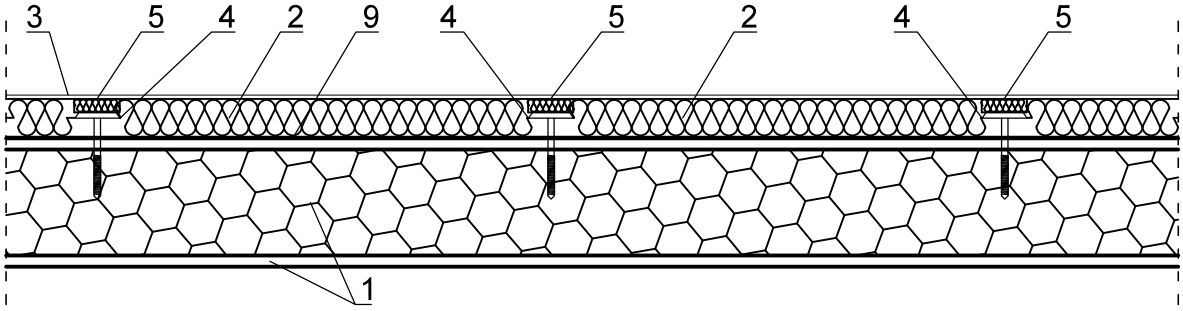

solcraft® even better!

Solcraft Sp. z o.o.

Bogdanka 7f
95-060 Brzeziny
tel. +48 22 723 83 27

biuro@solcraft.pl
www.solcraft.pl

H-Block®, Thexpan®, Thermont®, Frigothex®

Energooszczędne systemy budowlane

Numer rysunku:

6.13.

Wykończenie ścian H-Block® od wewnątrz płytą gipsowo-kartonową na stelażu z profilem kapeluszowym - podłoga wisząca

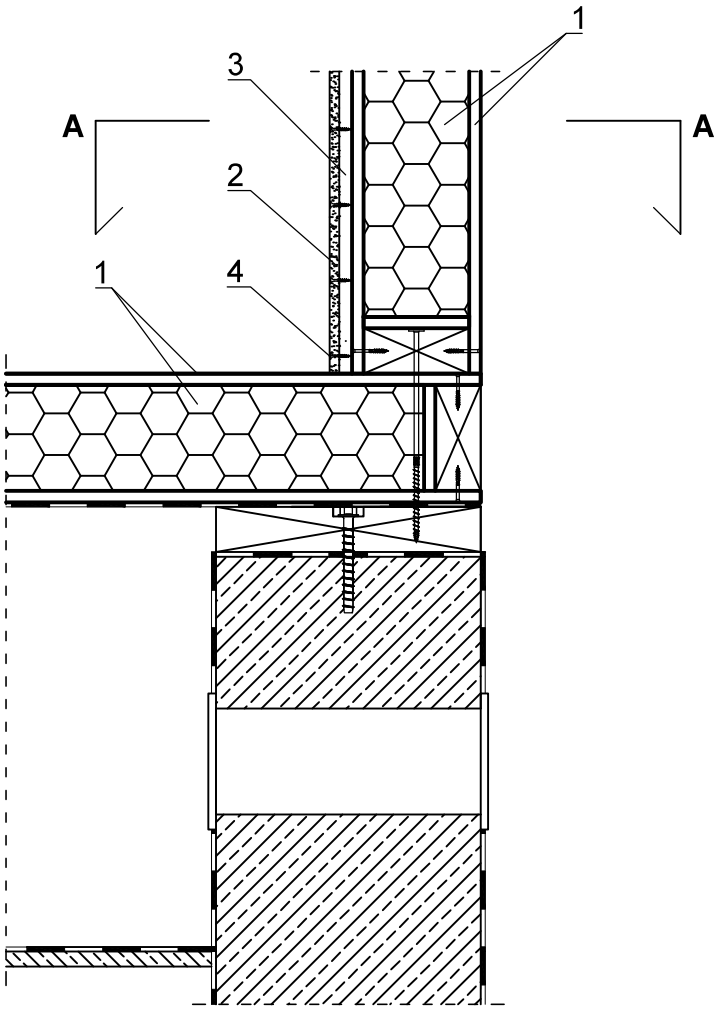

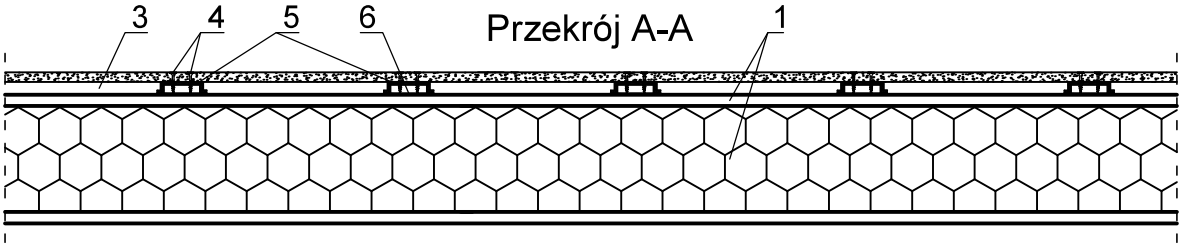

1. Panel H-Block®
2. Płyta gipsowo-kartonowa 12,5 mm
3. Przestrzeń między płytą gipsowo-kartonową, a panelem H-block® ze względu na wykonanie okładziny ściennej na profilu kapeluszowym
4. Wkręt do mocowania płyt gipsowo-kartonowych
5. Profil kapeluszowy
6. Taśma uszczelniająca

solcraft® even better!

Solcraft Sp. z o.o.

Bogdanka 7f
95-060 Brzeziny
tel. +48 22 723 83 27

biuro@solcraft.pl
www.solcraft.pl

H-Block®, Thexpan®, Thermont®, Frigothex®

Energooszczędne systemy budowlane

Numer rysunku:

6.14.

Wykończenie ścian H-Block® od wewnątrz płytą gipsowo-kartonową na stelażu z profilem kapeluszowym - ciepła płyta fundamentowa

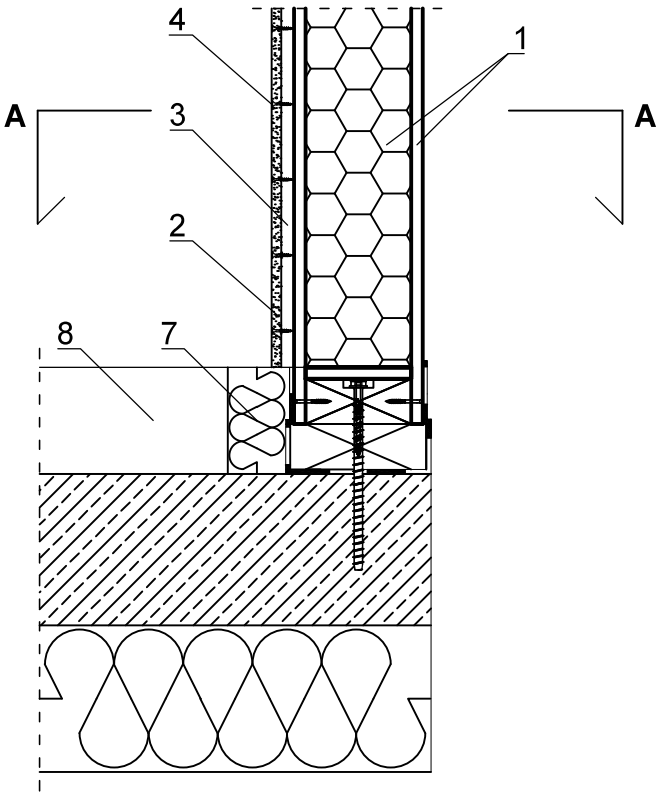

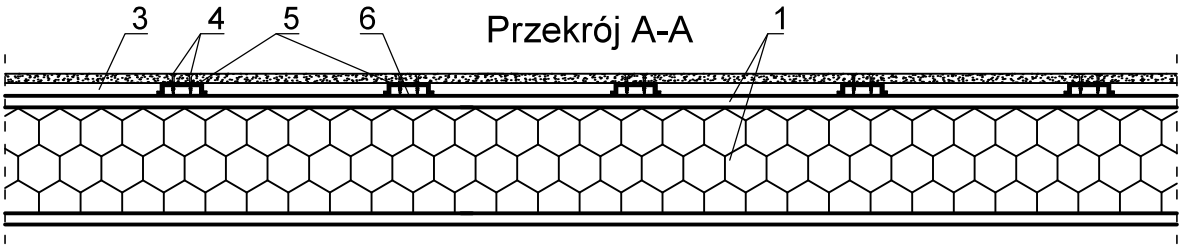

1. Panel H-Block®
2. Płyta gipsowo-kartonowa 12,5 mm
3. Przestrzeń między płytą gipsowo-kartonową, a panelem H-block® ze względu na wykonanie okładziny ściennej na profilu kapeluszowym
4. Wkręt do mocowania płyt gipsowo-kartonowych
5. Profil kapeluszowy
6. Taśma uszczelniająca
7. Warstwa dylatacyjno-izolacyjna
8. Warstwy wykończeniowe podłogi

solcraft® even better!

Solcraft Sp. z o.o.

Bogdanka 7f
95-060 Brzeziny
tel. +48 22 723 83 27

biuro@solcraft.pl
www.solcraft.pl

H-Block®, Thexpan®, Thermont®, Frigothex®

Energooszczędne systemy budowlane

Numer rysunku:

6.15.

Wykończenie ścian H-Block® od wewnątrz 2 x płytą gipsowo-kartonową

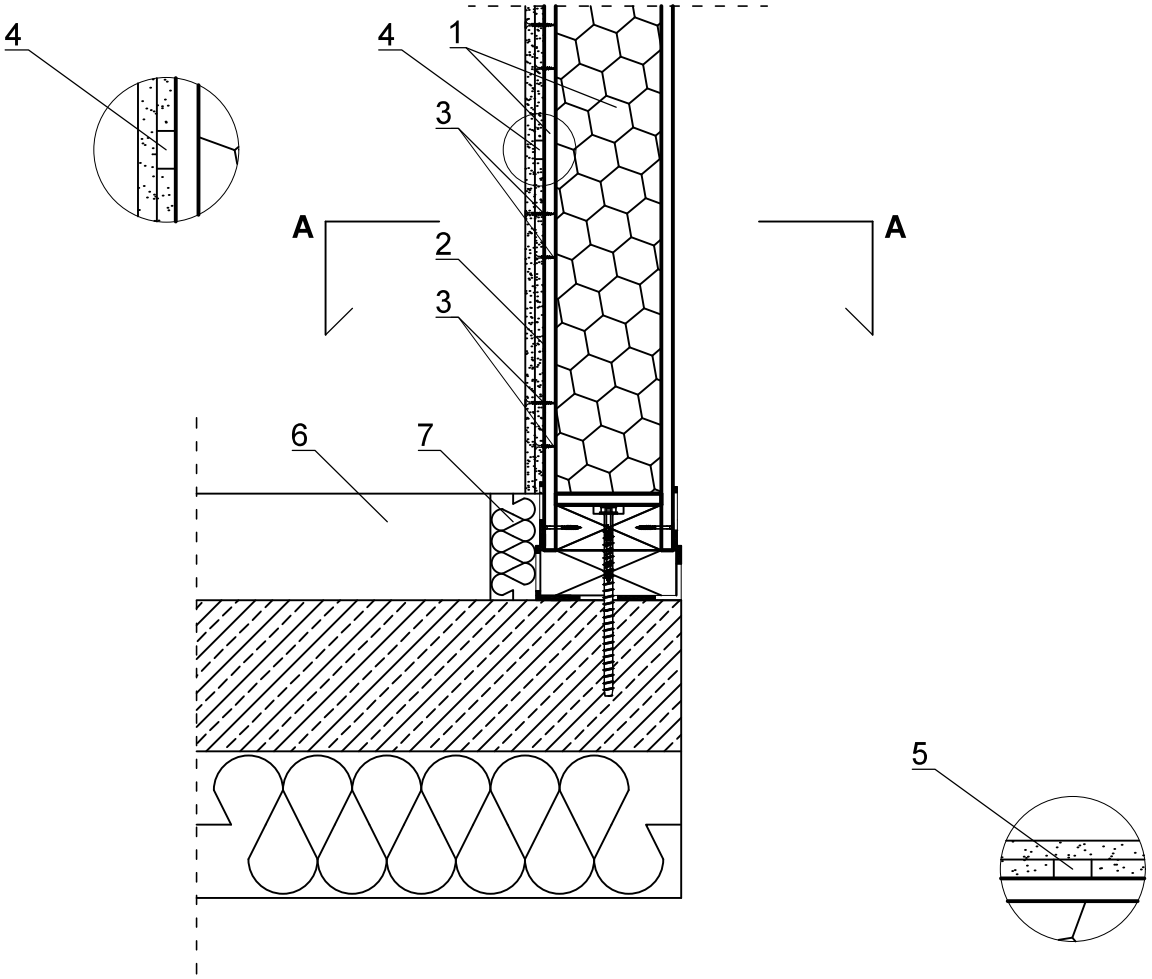

Przekrój A-A

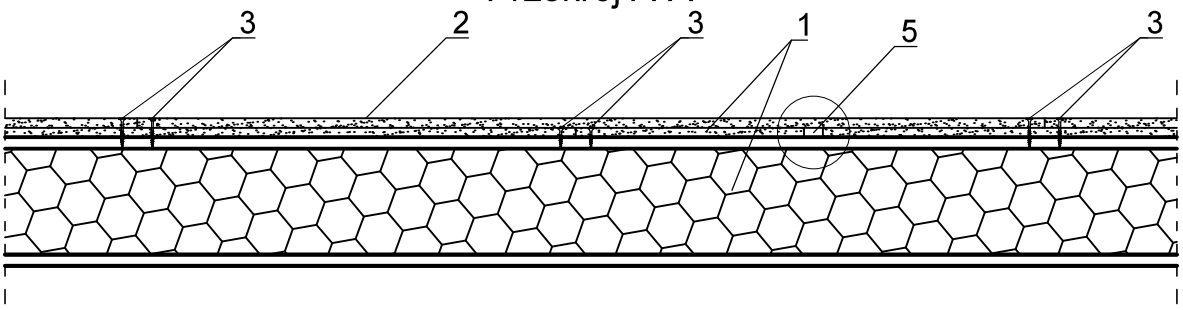

1. Panel H-Block®
2. 2 x płyta gipsowo-kartonowa 12,5 mm
3. Wkręty do płyt gipsowo-kartonowych
4. Przestrzeń instalacyjna pozioma
5. Przestrzeń instalacyjna pionowa
6. Warstwy wykończeniowe podłogi
7. Warstwa dylatacyjno-izolacyjna

solcraft® even better!

Solcraft Sp. z o.o.

Bogdanka 7f
95-060 Brzeziny
tel. +48 22 723 83 27

biuro@solcraft.pl
www.solcraft.pl

H-Block®, Thexpan®, Thermont®, Frigothex®

Energooszczędne systemy budowlane

Numer rysunku:

6.16.

Wykończenie ścian zewnętrznych sidingiem na stelażu bez izolacji - ciepła płyta fundamentowa

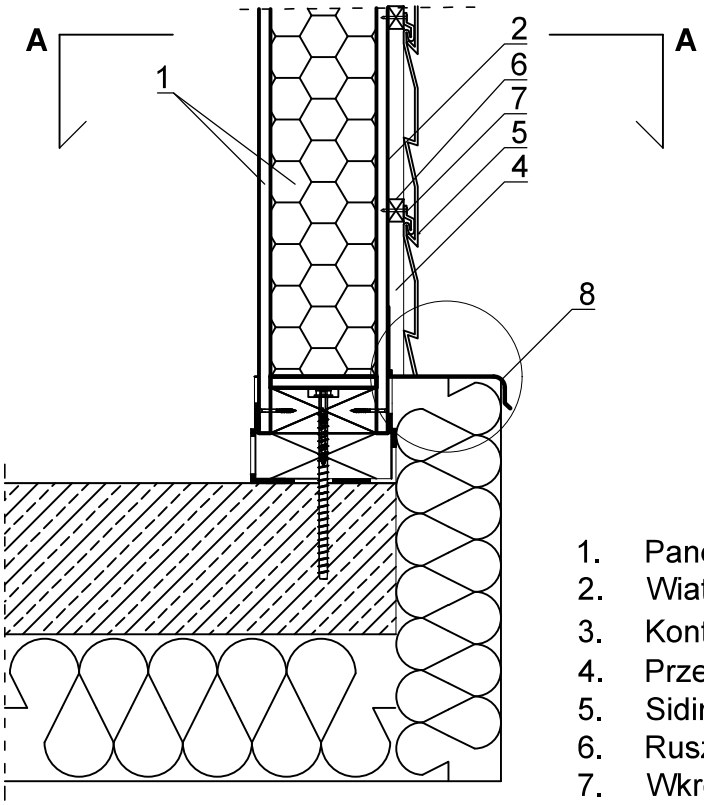

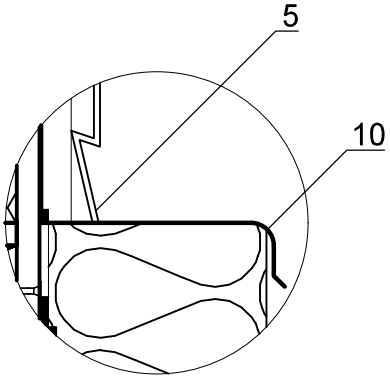

1. Panel H-Block®
2. Wiatroizolacja
3. Kontrłata 40÷ 60 cm (KVH/C24)
4. Przestrzeń wentylacyjna
5. Siding
6. Ruszt drewniany (KVH/C24)
7. Wkręt do drewna
8. Obróbka okapowa / papa termozgrzewalna

Przekrój A-A

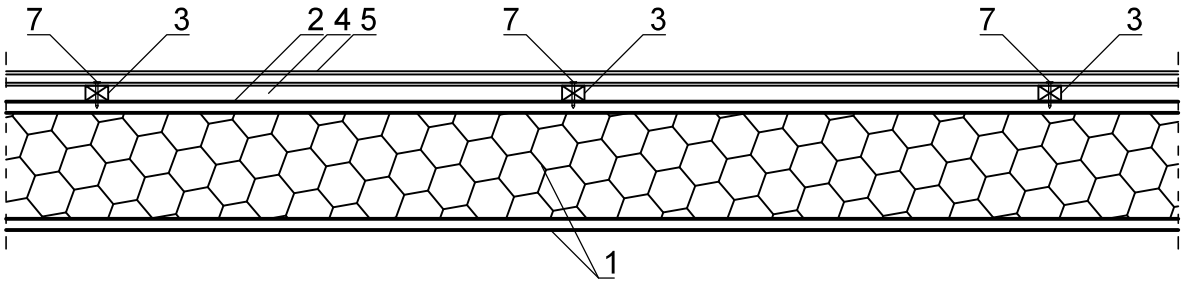

solcraft® even better!

Solcraft Sp. z o.o.

Bogdanka 7f
95-060 Brzeziny
tel. +48 22 723 83 27

biuro@solcraft.pl
www.solcraft.pl

H-Block®, Thexpan®, Thermont®, Frigothex®

Energooszczędne systemy budowlane

Numer rysunku:

6.17.

Wykończenie ścian H-Block® od wewnątrz boazerią w układzie pionowym - podłoga wisząca

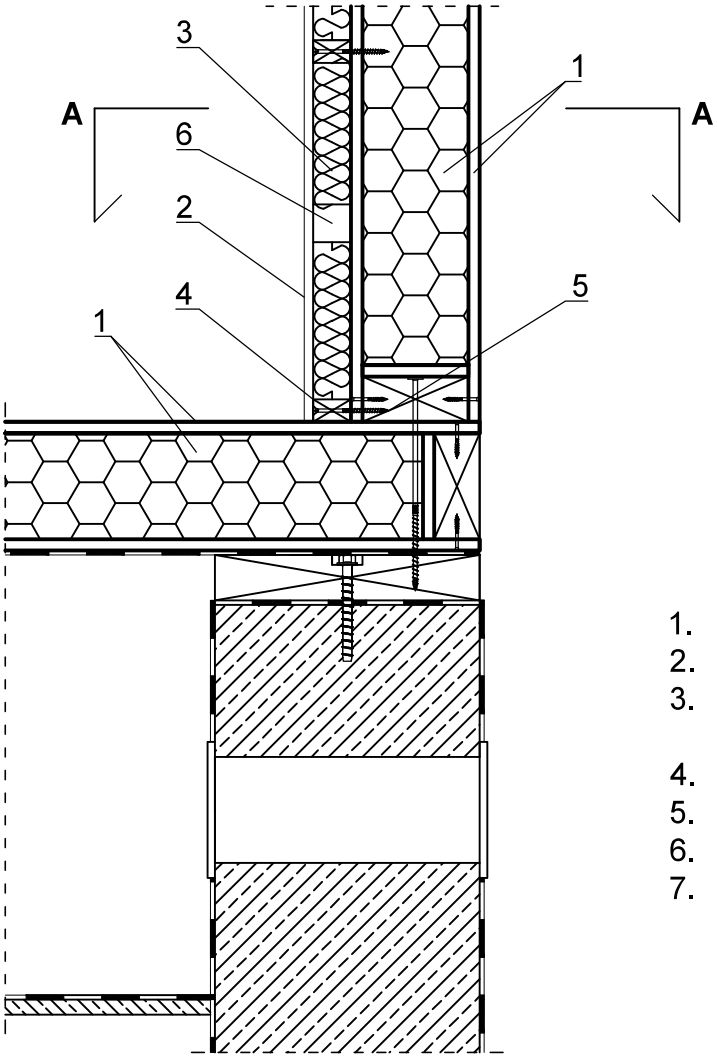

1. Panel H-Block®
2. Boazeria
3. Wełna mineralna w przestrzeni między panelem H-Block®, a boazerią
4. Elementy stelażu drewnianego
5. Wkręty 6x100
6. Przestrzeń instalacyjna pozioma
7. Przestrzeń instalacyjna pionowa

Przekrój A-A

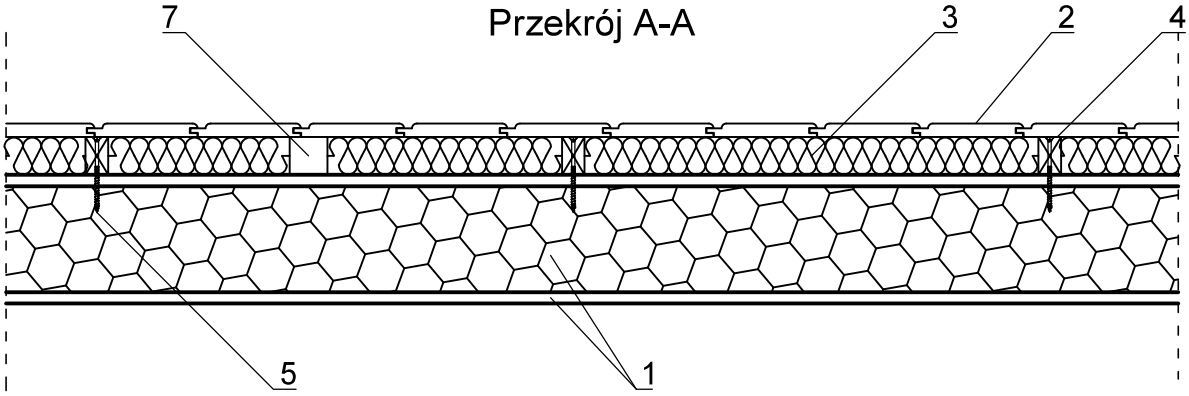

solcraft even better!

Solcraft Sp. z o.o.

Bogdanka 7f
95-060 Brzeziny
tel. +48 22 723 83 27

biuro@solcraft.pl
www.solcraft.pl

H-Block®, Thexpan®, Thermont®, Frigothex®

Energooszczędne systemy budowlane

Numer rysunku:

6.18.

Wykończenie ścian H-Block® od wewnątrz boazerią w układzie pionowym - ciepła płyta fundamentowa

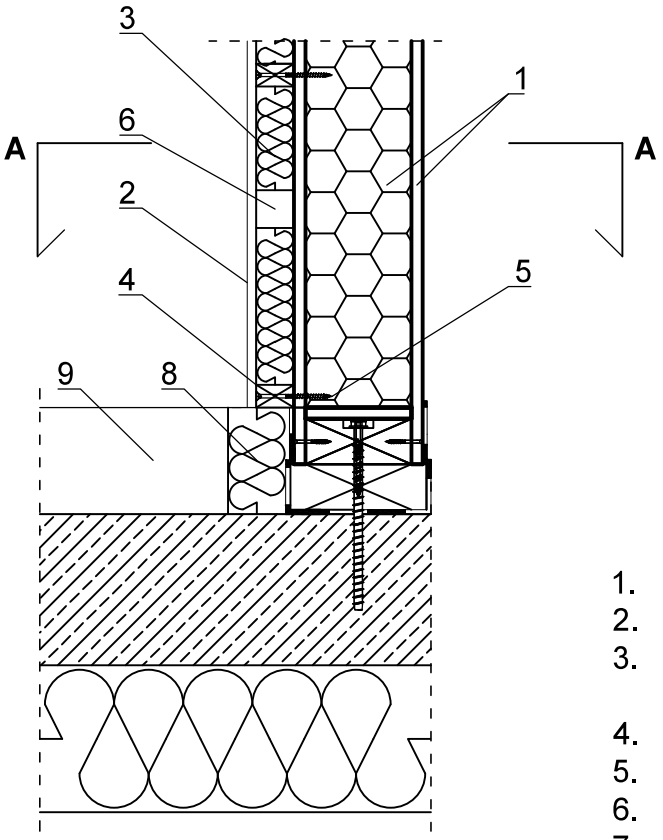

1. Panel H-Block®
2. Boazeria
3. Wełna mineralna w przestrzeni między panelem H-Block®, a boazerią
4. Elementy stelażu drewnianego
5. Wkręty 6x100
6. Przestrzeń instalacyjna pozioma
7. Przestrzeń instalacyjna pionowa
8. Warstwa dylatacyjno-izolacyjna
9. Warstwy wykończeniowe podłogi

Przekrój A-A

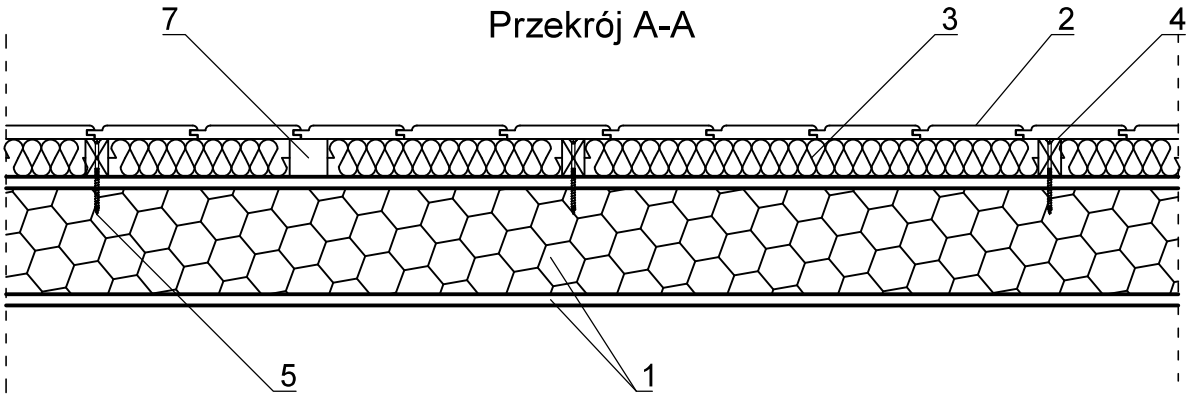

solcraft even better!

Solcraft Sp. z o.o.
Bogdanka 7f
95-060 Brzeziny
tel. +48 22 723 83 27
biuro@solcraft.pl
www.solcraft.pl

H-Block®, Thexpan®, Thermont®, Frigothex®

Energooszczędne systemy budowlane

Numer rysunku:

6.19.

Wykończenie ścian H-Block® od wewnątrz boazerią w układzie pionowym - podłoga wisząca

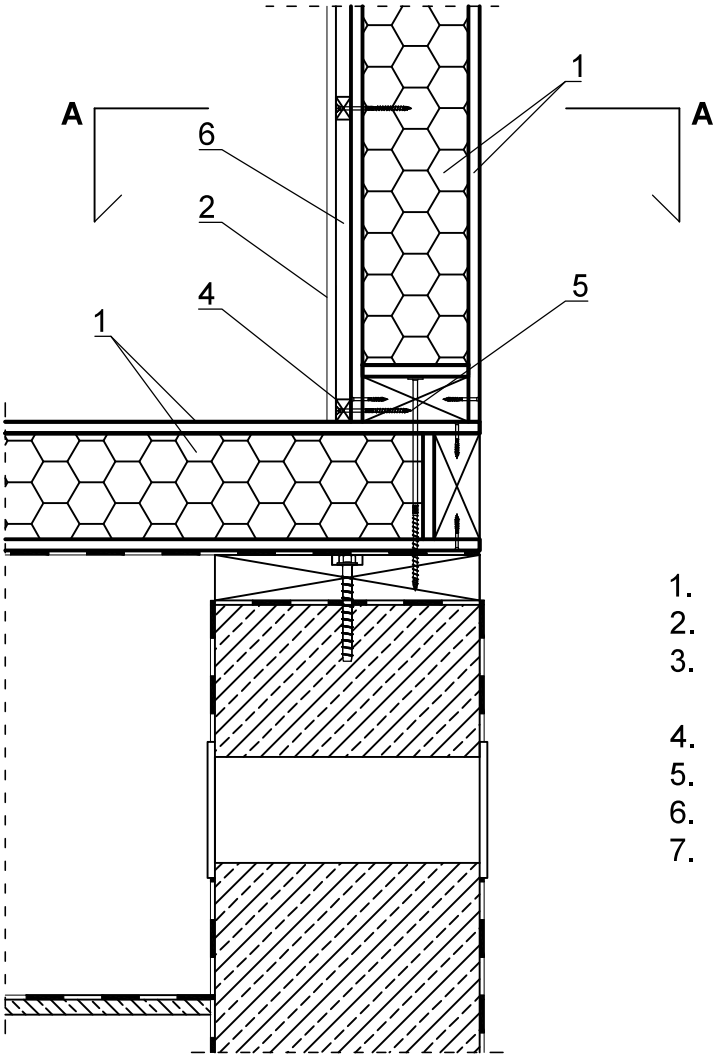

1. Panel H-Block®
2. Boazeria
3. Wełna mineralna w przestrzeni między panelem H-Block®, a boazerią
4. Elementy stelażu drewnianego
5. Wkręty 6x100
6. Przestrzeń instalacyjna pozioma
7. Przestrzeń instalacyjna pionowa

Przekrój A-A

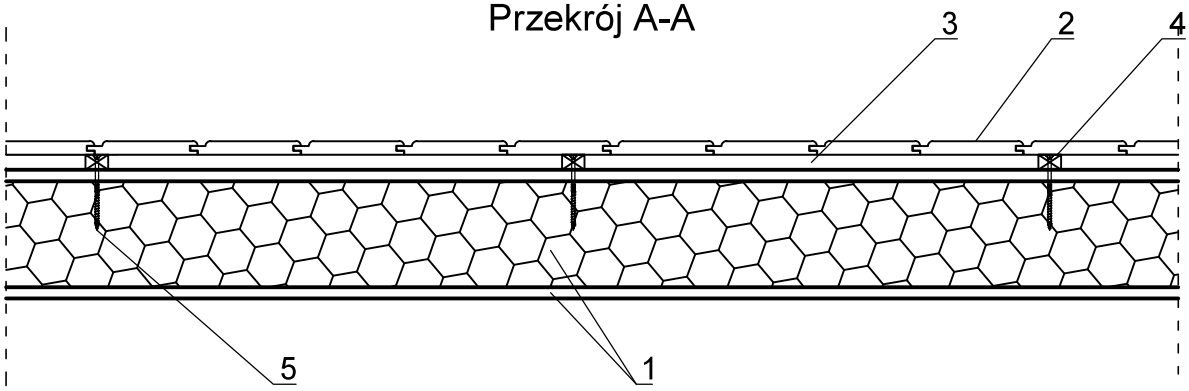

solcraft even better!

Solcraft Sp. z o.o.

Bogdanka 7f
95-060 Brzeziny
tel. +48 22 723 83 27

biuro@solcraft.pl
www.solcraft.pl

H-Block®, Thexpan®, Thermont®, Frigothex®

Energooszczędne systemy budowlane

Numer rysunku:

6.20

PRODUCED BY AN AUTODESK STUDENT VERSION

Wykończenie ścian H-Block® od wewnątrz boazerią w układzie pionowym - ciepła płyta fundamentowa

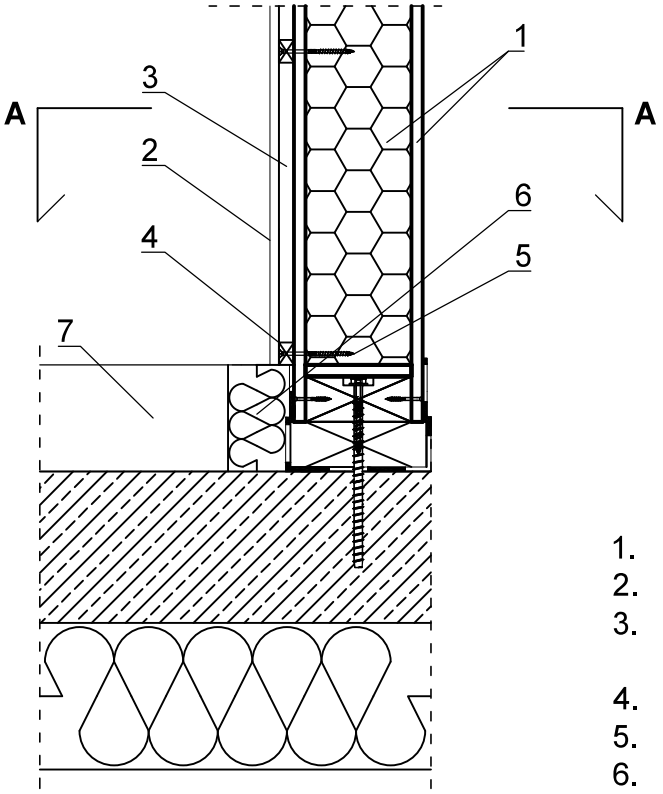

1. Panel H-Block®
2. Boazeria
3. Przestrzeń między panelem H-Block®, a boazerią
4. Elementy stelażu drewnianego
5. Wkręty 6x100
6. Warstwa dylatacyjno-izolacyjna
7. Warstwy wykończeniowe podłogi

Przekrój A-A

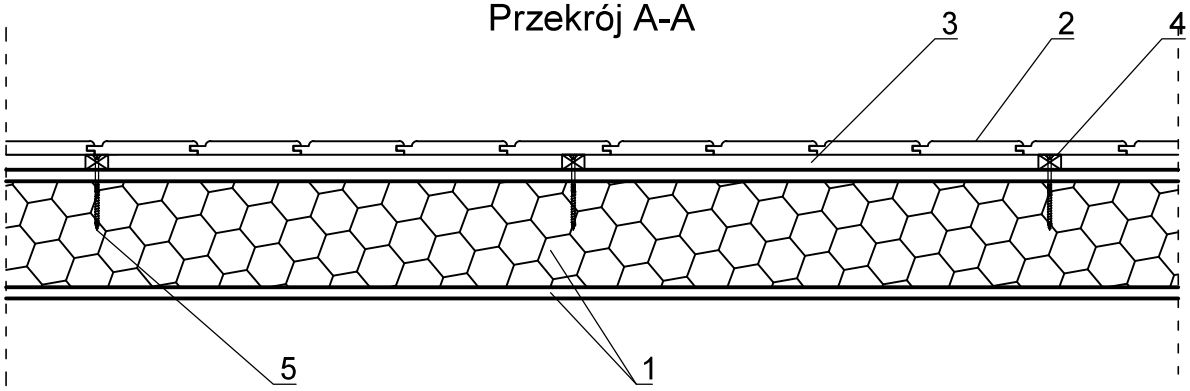

solcraft even better!

Solcraft Sp. z o.o.
Bogdanka 7f
95-060 Brzeziny
tel. +48 22 723 83 27
biuro@solcraft.pl
www.solcraft.pl

H-Block®, Thexpan®, Thermont®, Frigothex®

Energooszczędne systemy budowlane

Numer rysunku:

6.21.

Połączenie ściany z płytą stropową

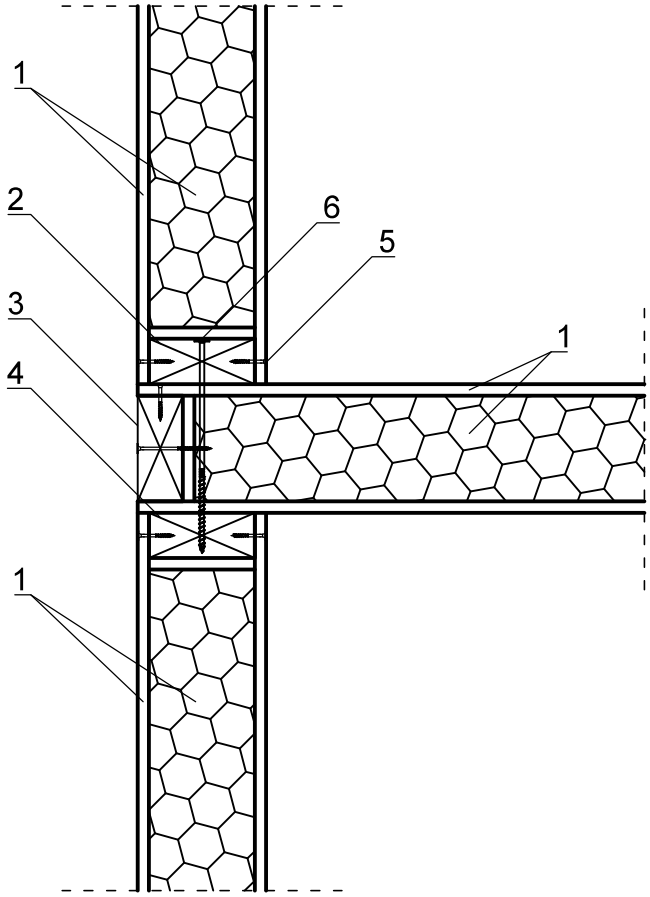

1. Panel H-Block® / H-Block®*plus*
2. Podwalina właściwa (KVH/C24)
3. Belka zamykająca (KVH/C24)
4. Belka oczepowa (KVH/C24)
5. Wkręt 5x40 w rozstawie naprzemiennym co 20-25 cm
6. Wkręt z łbem talerzykowym rozmiar dobrany do przekroju drewna w rozstawie 1-2 m (decyduje projektant konstrukcji):
   - 8x200 dla H-Block® o grubości 130 mm
   - 8x240 dla H-Block® o grubości 170 mm
   - 8x300 dla H-Block® o grubości 230 mm

solcraft® even better!

Solcraft Sp. z o.o.
Bogdanka 7f
95-060 Brzeziny
tel. +48 22 723 83 27
biuro@solcraft.pl
www.solcraft.pl

H-Block®, Thexpan®, Thermont®, Frigothex®

Energooszczędne systemy budowlane

Numer rysunku:

7.1.

Połączenie ściany z belką stropową

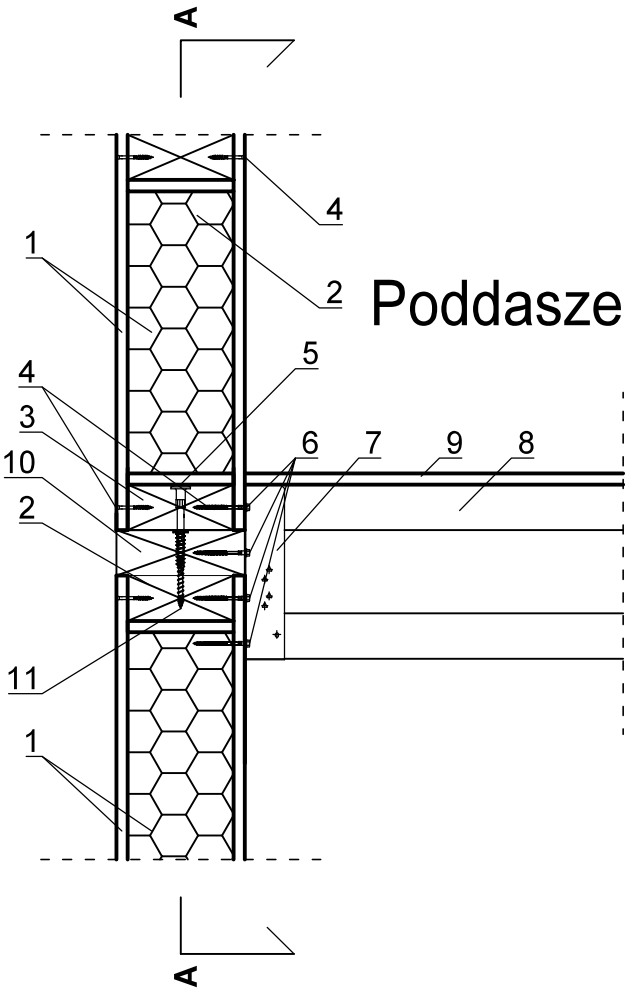

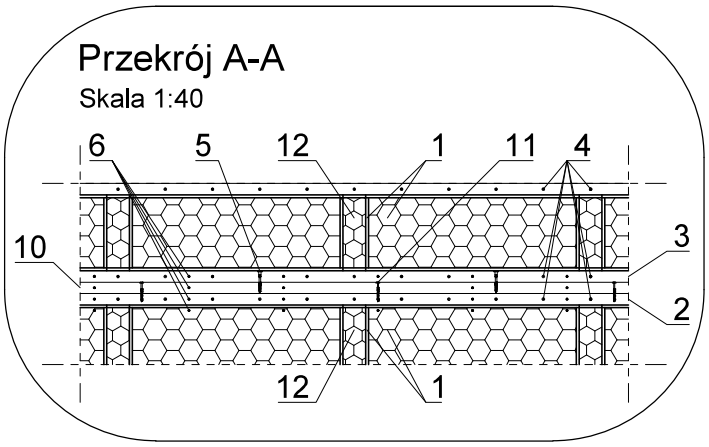

Przykłady wieszaków:

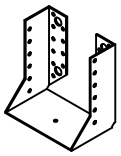

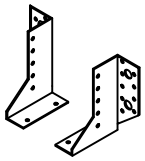

1. Panel H-Block®
2. Belka oczepowa (KVH/C24)
3. Podwalina właściwa (KVH/C24)
4. Wkręt 5x40 w rozstawie naprzemiennym co 20-25 cm
5. Wkręt z łbem talerzykowym 8x120
6. Wkręt dedykowany - wieszakowy
7. Wieszak belek stropowych
8. Belka stropowa (KVH/C24)
9. Poszycie stropu np. OSB
10. Belka pośrednia (KVH/C24)
11. Wkręt z łbem talerzykowym 8x100
12. Łącznik LHB

solcraft® even better!

Solcraft Sp. z o.o.

Bogdanka 7f
95-060 Brzeziny
tel. +48 22 723 83 27

biuro@solcraft.pl
www.solcraft.pl

H-Block®, Thexpan®, Thermont®, Frigothex®

Energooszczędne systemy budowlane

Numer rysunku:

7.2.

Połączenie ściany z belką stropową poddasza nieużytkowego

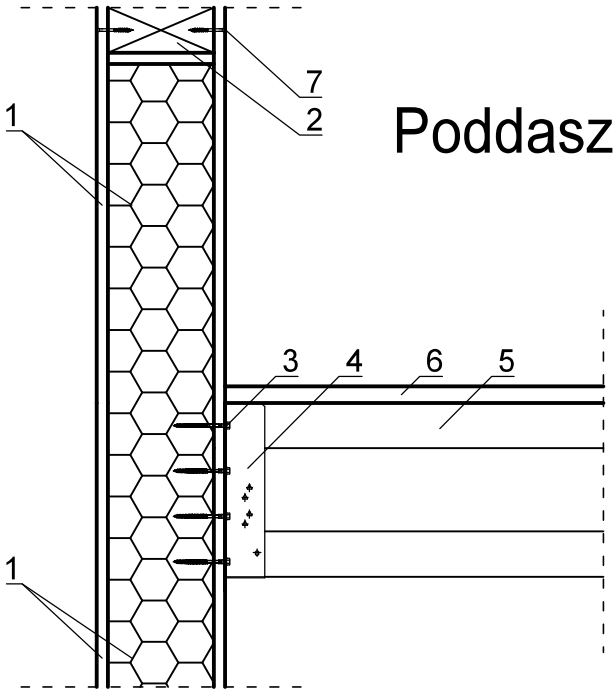

Poddasze nieużytkowe

Przykłady wieszaków:

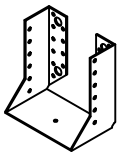

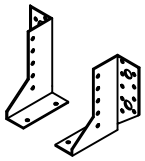

1. Panel H-Block®
2. Belka oczepowa (KVH/C24)
3. Wkręt dedykowany wieszakowy
4. Wieszak belek stropowych
5. Belka stropowa (KVH/C24)
6. Poszycie stropu np. OSB
7. Wkręt 5x40 w rozstawie naprzemiennym co 20-25 cm.

solcraft® even better!

Solcraft Sp. z o.o.

Bogdanka 7f
95-060 Brzeziny
tel. +48 22 723 83 27

biuro@solcraft.pl
www.solcraft.pl

H-Block®, Thexpan®, Thermont®, Frigothex®

Energooszczędne systemy budowlane

Numer rysunku:

7.3.

Połączenie belek stropowych na ścianie wewnętrzneJ

Rzut oparcia belek na ścianie

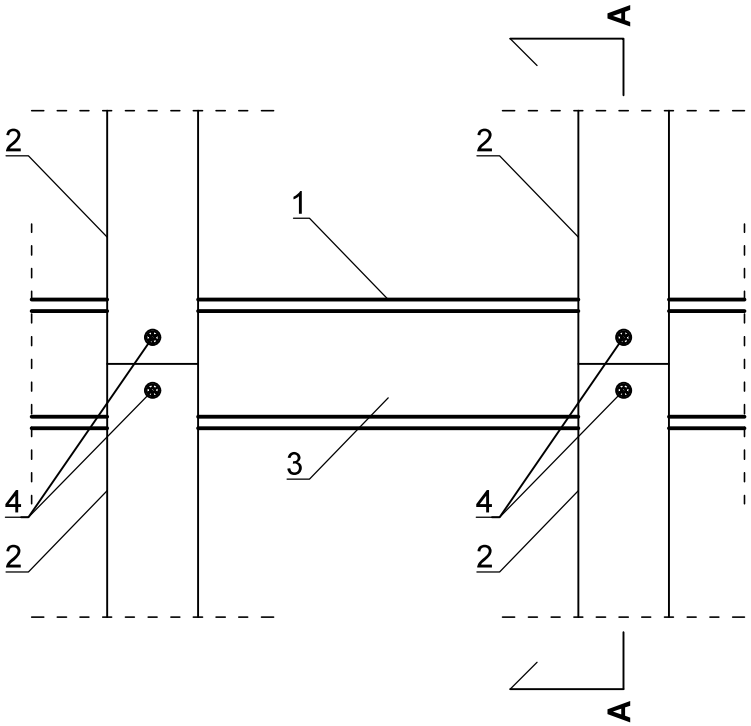

Przekrój A-A

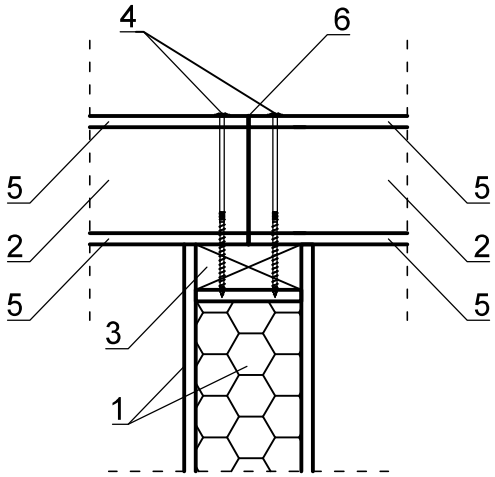

1. Panel H-Block®
2. Belka stropowa (KVH/C24)
3. Belka oczepowa (KVH/C24)
4. Wkręt z łbem talerzykowym rozmiar dobrany do przekroju drewna w rozstawie 1-2 m (decyduje projektant konstrukcji):
   - 8x260 dla H-Block® o grubości 130 mm
   - 8x280 dla H-Block® o grubości 170 mm
   - 8x340 dla H-Block® o grubości 230 mm
5. Poszycie stropu np. OSB
6. Uszczelnienie elestaczne

solcraft even better!

Solcraft Sp. z o.o.

Bogdanka 7f
95-060 Brzeziny
tel. +48 22 723 83 27

biuro@solcraft.pl
www.solcraft.pl

H-Block®, Thexpan®, Thermont®, Frigothex®

Energooszczędne systemy budowlane

Numer rysunku:

7.4.

Oparcie stropu H-Block® na belce

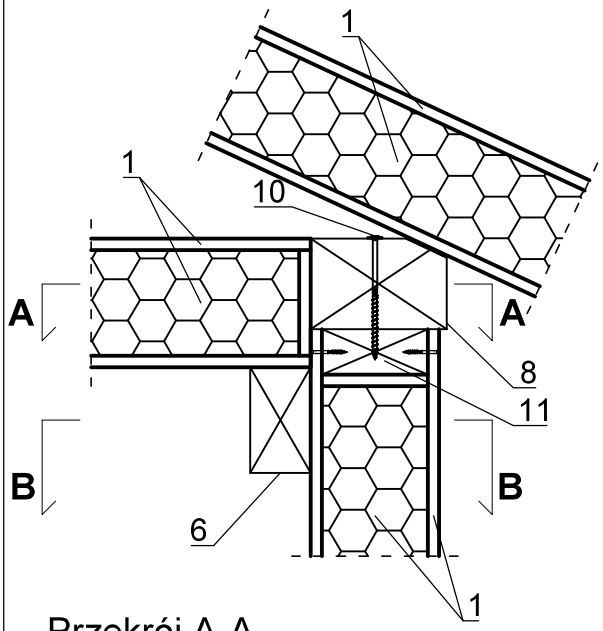

Przekrój A-A

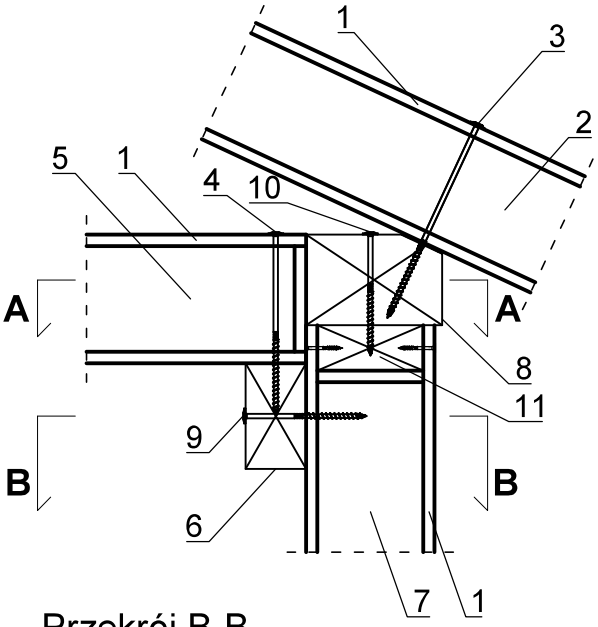

Przekrój B-B

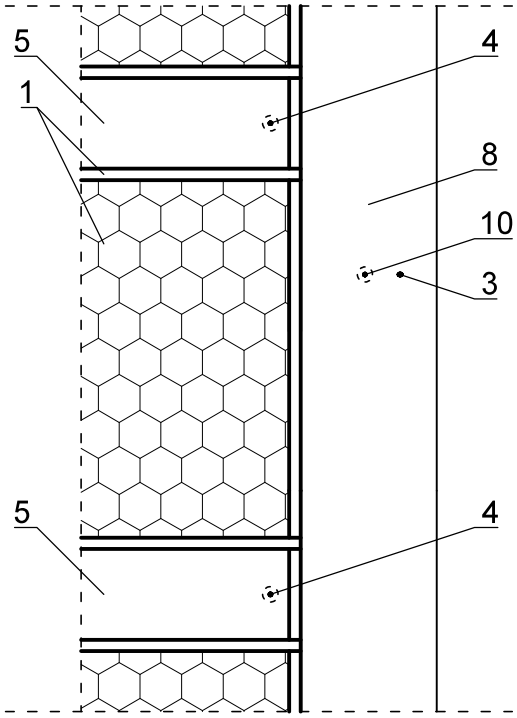

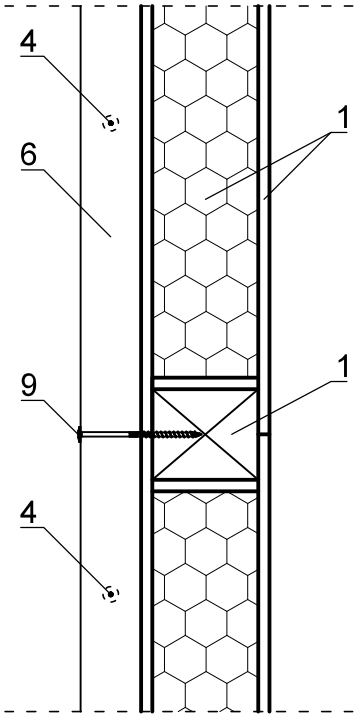

1. Panel H-Block®
2. Ukryta krokiew (KVH/C24)
3. Łącznik mocujący
4. Wkręt z łbem talerzykowym
5. Belka stropowa (KVH/C24)
6. Belka oparcia stropu (KVH/C24)
7. Słupek drewniany (KVH/C24)
8. Murłata
9. Wkręt z łbem talerzykowym
10. Wkręt z łbem talerzykowym 8x160
11. Belka oczepowa

Rozstawy belek, słupków oraz wkrętów zgodnie z projektem konstrukcji.

solcraft even better!

Solcraft Sp. z o.o.

Bogdanka 7f
95-060 Brzeziny
tel. +48 22 723 83 27

biuro@solcraft.pl
www.solcraft.pl

H-Block®, Thexpan®, Thermont®, Frigothex®

Energooszczędne systemy budowlane

Numer rysunku:

7.5.

Oparcie stropu H-Block®$_{plus}$ na belce

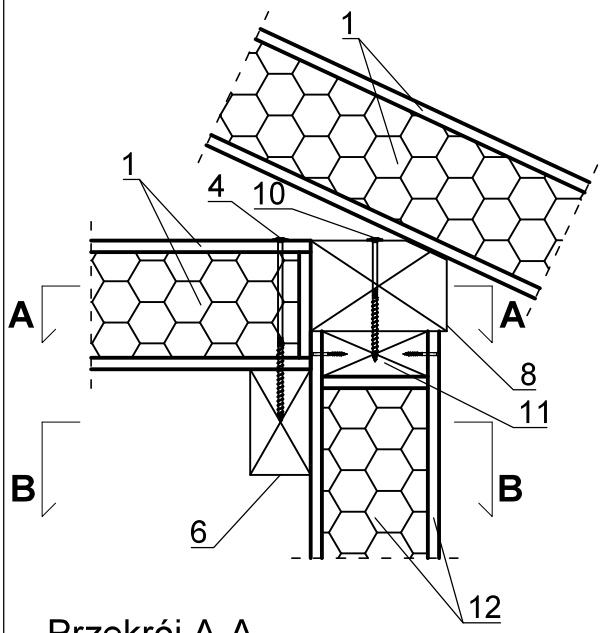

Przekrój A-A

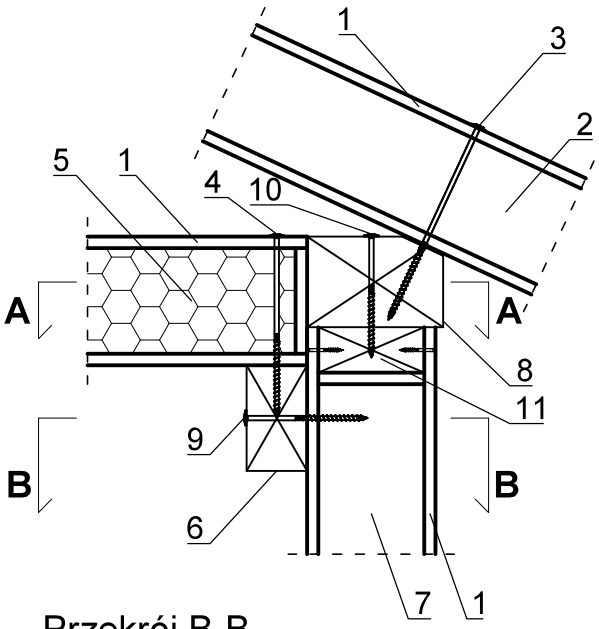

Przekrój B-B

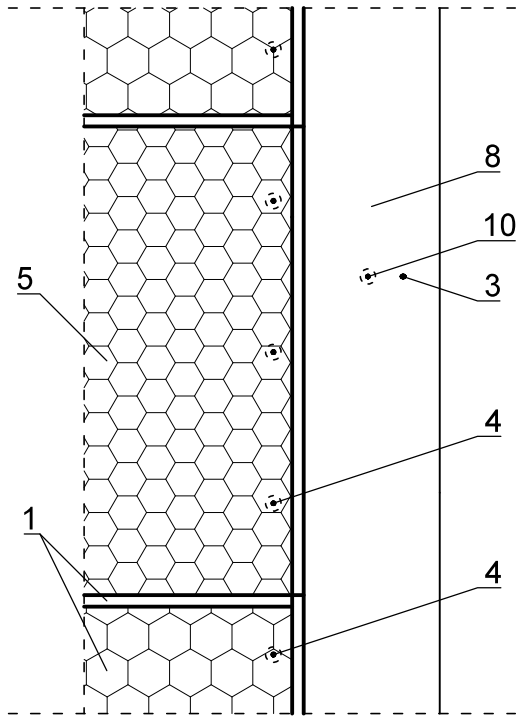

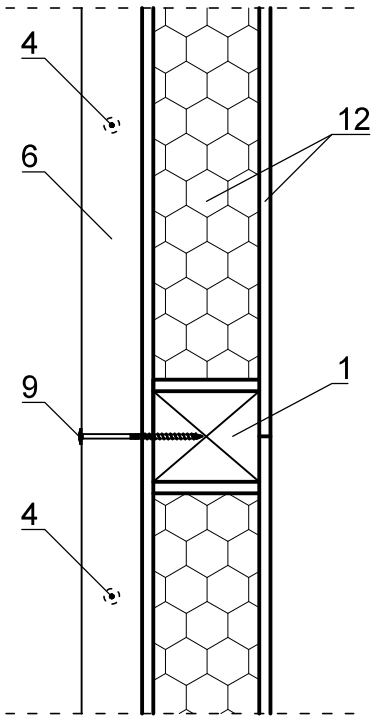

1. Panel H-Block®$_{plus}$
2. Ukryta krokiew (KVH/C24)
3. Łącznik mocujący
4. Wkręt z łbem talerzykowym
5. Łącznik LHB$_{plus}$
6. Belka oparcia stropu (KVH/C24)
7. Słupek drewniany (KVH/C24)
8. Murłata
9. Wkręt z łbem talerzykowym
10. Wkręt z łbem talerzykowym 8x160
11. Belka oczepowa
12. Panel H-Block®

Rozstawy belek, słupków oraz wkrętów zgodnie z projektem konstrukcji.

solcraft even better!

Solcraft Sp. z o.o.

Bogdanka 7f
95-060 Brzeziny
tel. +48 22 723 83 27

biuro@solcraft.pl
www.solcraft.pl

H-Block®, Thexpan®, Thermont®, Frigothex®

Energooszczędne systemy budowlane

Numer rysunku:

7.6.

Otwór w stropie przylegający do ściany zewnętrznej

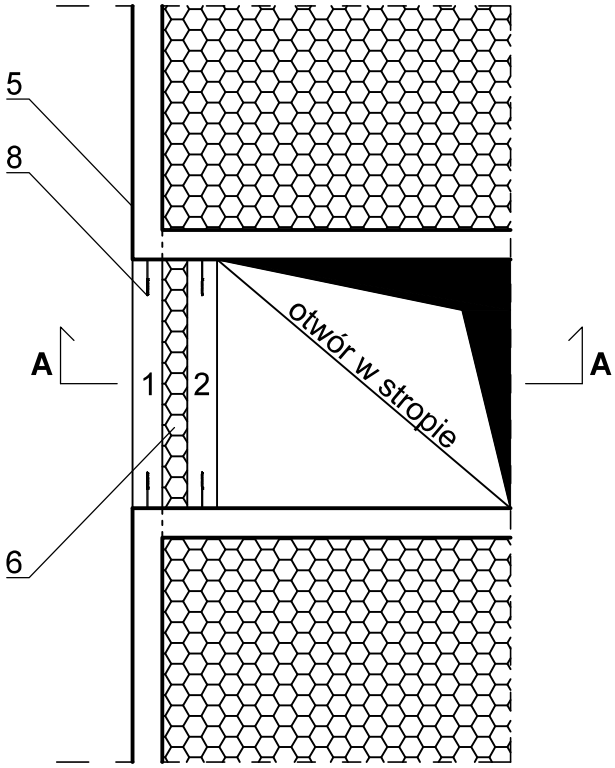

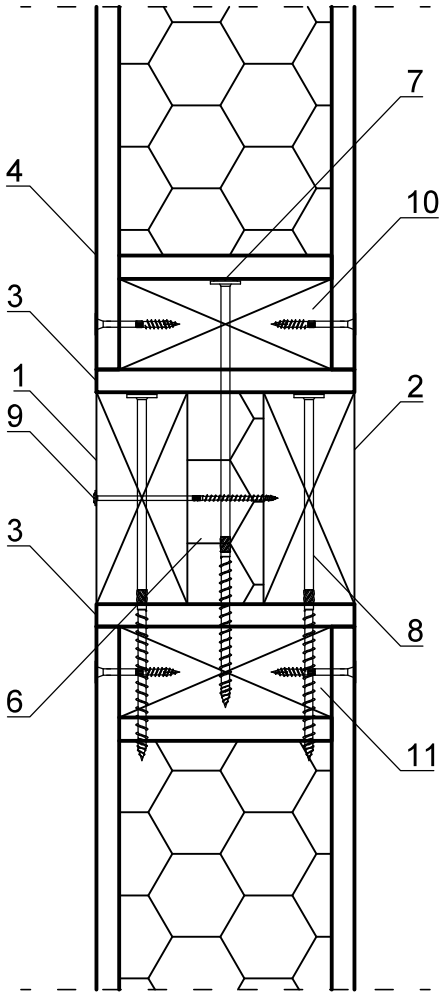

1. Belka zamykająca strop od zewnątrz (KVH/C24)
2. Belka zamykająca strop od wewnątrz (KVH/C24)
3. OSB 15 mm
4. Panel ścienny H-Block®
5. Płyta stropowa H-Block® / H-Block*plus*
6. Kształtka PUR
7. Wkręt z łebem talerzykowym np. 8x280
8. Wkręt z łebem talerzykowym np. 8x240
9. Wkręt z łebem talerzykowym np. 8x200
10. Podwalina ściany wyższej kondygnacji
11. Podwalina ściany niższej kondygnacji

solcraft even better!

Solcraft Sp. z o.o.

Bogdanka 7f
95-060 Brzeziny
tel. +48 22 723 83 27

biuro@solcraft.pl
www.solcraft.pl

H-Block®, Thexpan®, Thermont®, Frigothex®

Energooszczędne systemy budowlane

Numer rysunku:

7.7.

Otwór w stropie przylegający do ściany zewnętrznej

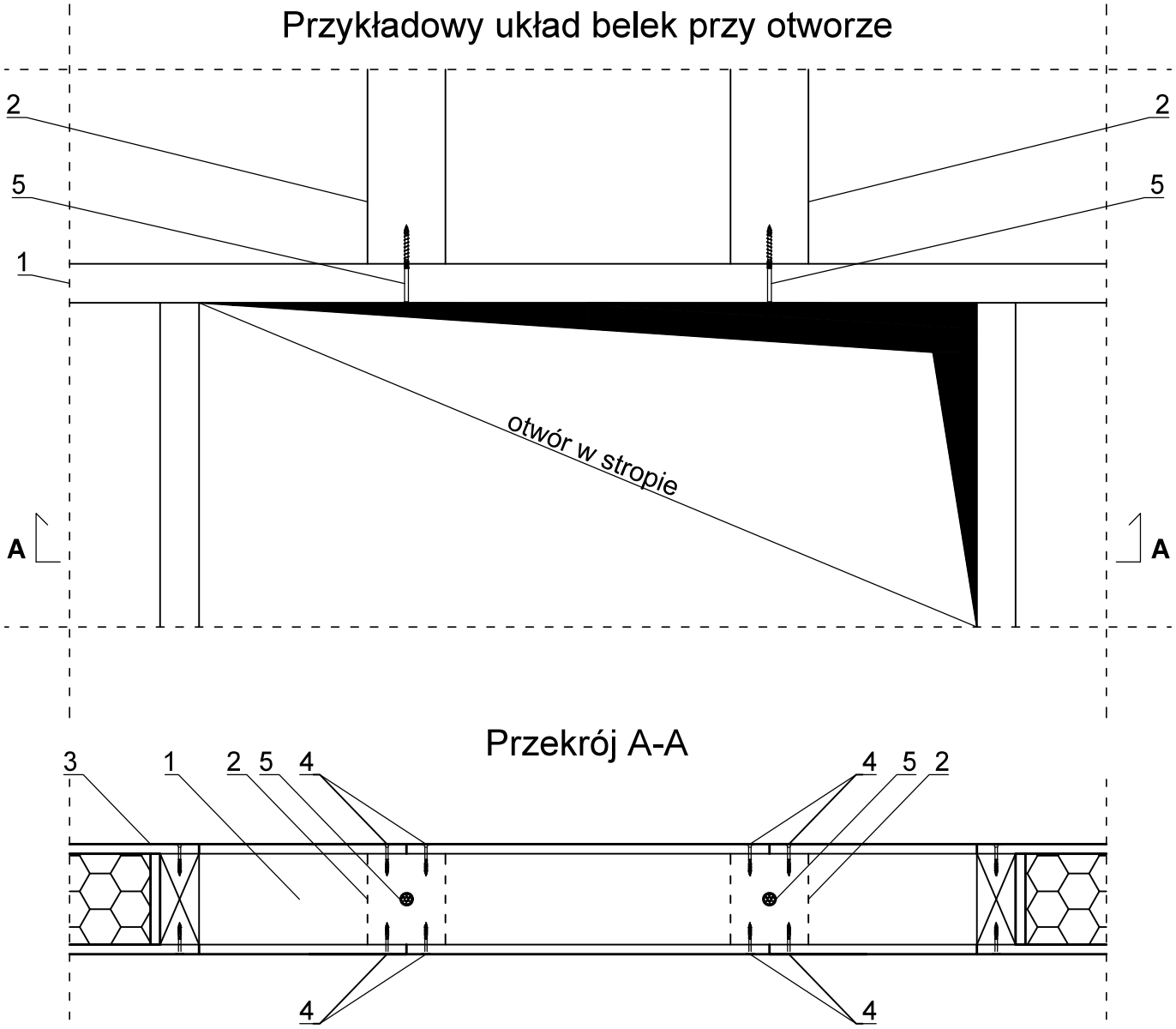

1. Belka zamykająca strop (KVH/C24)
2. Belka stropowa (KVH/C24)
3. Panel H-Block®
4. Wkręt 5x40 w rozstawie naprzemiennym co 20-25 cm
5. Wkręt z łepkiem talerzykowym np. 8x120

solcraft even better!

Solcraft Sp. z o.o.

Bogdanka 7f
95-060 Brzeziny
tel. +48 22 723 83 27

biuro@solcraft.pl
www.solcraft.pl

H-Block®, Thexpan®, Thermont®, Frigothex®

Energooszczędne systemy budowlane

Numer rysunku:

7.8.

Wykończenie stropu z ogrzewaniem wodnym podłogowym

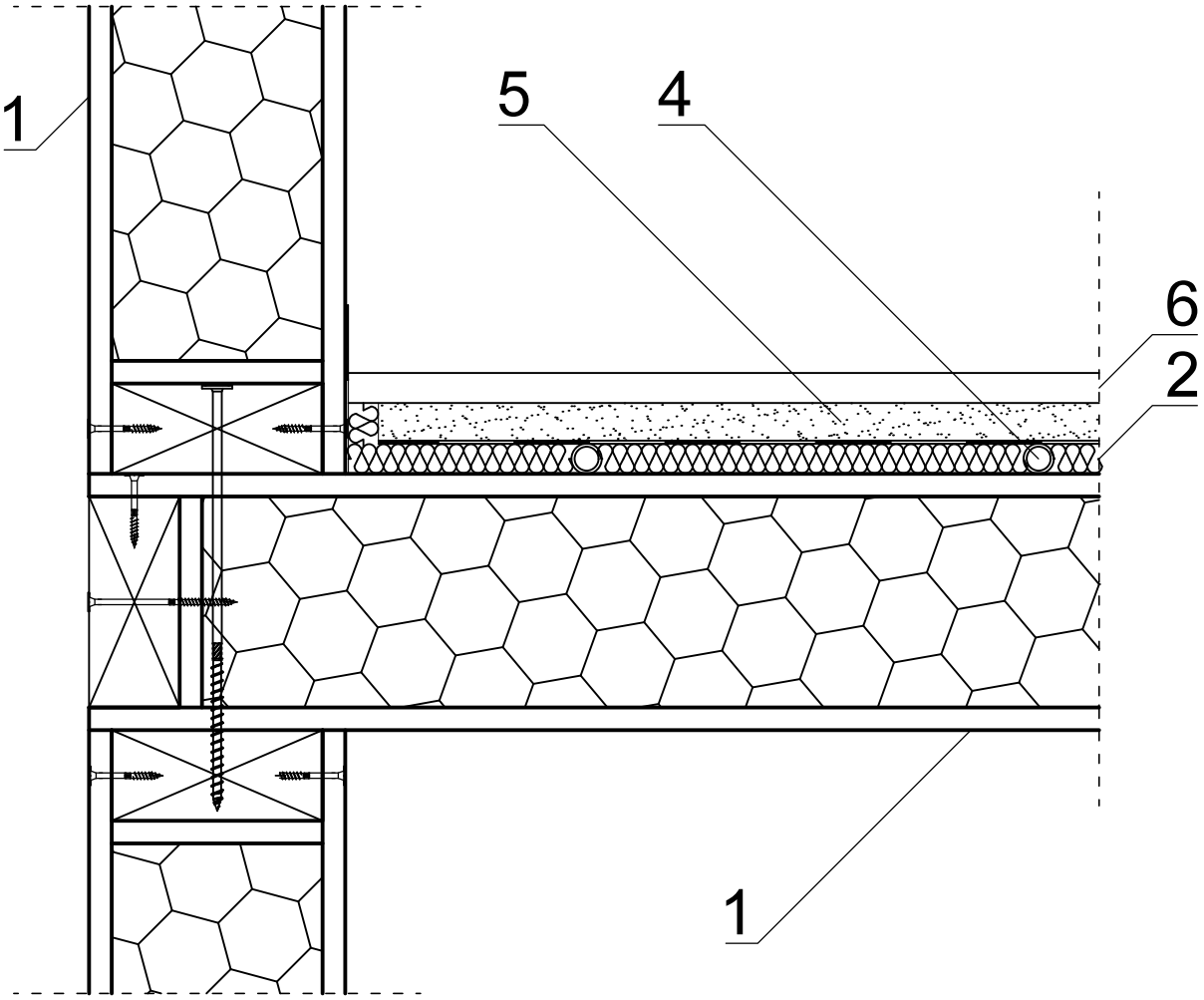

1. Panel H-Block®
2. Styropian
3. Folia PE metalizowana / ekran aluminiowy
4. Instalacja ogrzewania podłogowego
5. Warstwa wyrównująca np. OSB / suchy jastrych itp.
6. Warstwa wykończeniowa

solcraft® even better!

Solcraft Sp. z o.o.

Bogdanka 7f
95-060 Brzeziny
tel. +48 22 723 83 27

biuro@solcraft.pl
www.solcraft.pl

H-Block®, Thexpan®, Thermont®, Frigothex®

Energooszczędne systemy budowlane

Numer rysunku:

8.1.

Oparcie drewnianej belki na podciągu drewnianym

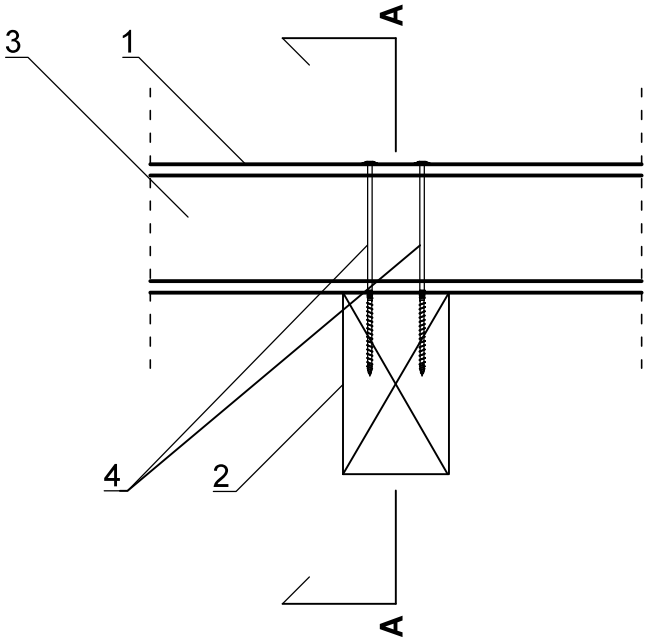

Przekrój A-A

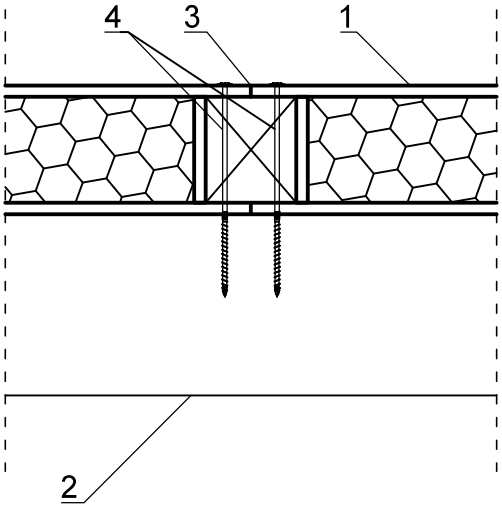

1. Panel H-Block®
2. Podciąg drewniany
3. Belka stropowa (KVH/C24)
4. Wkręty do drewna - długość dopasowana do wysokości belki stropowej i grubości panela H-Block® (decyduje projektant konstrukcji budynku)

solcraft even better!

Solcraft Sp. z o.o.

Bogdanka 7f
95-060 Brzeziny
tel. +48 22 723 83 27

biuro@solcraft.pl
www.solcraft.pl

H-Block®, Thexpan®, Thermont®, Frigothex®

Energooszczędne systemy budowlane

Numer rysunku:

9.1.

Oparcie drewnianej belki na podciągu stalowym

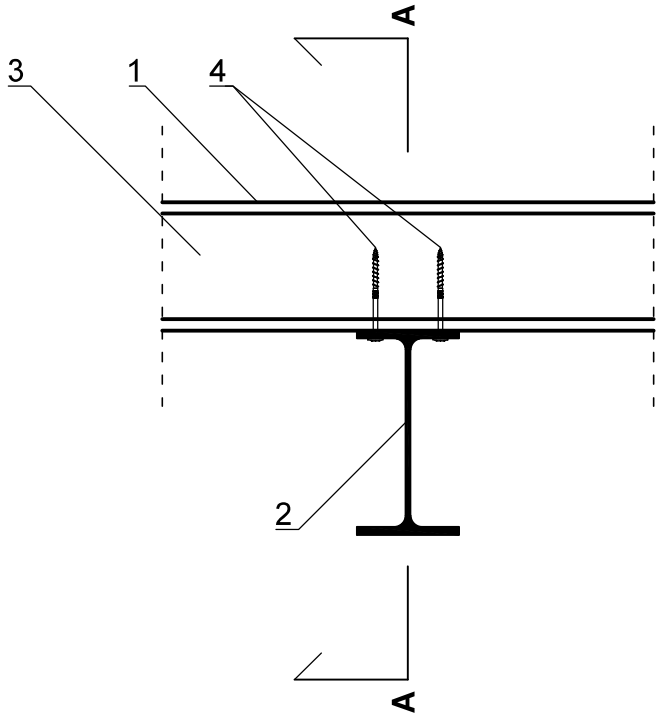

Przekrój A-A

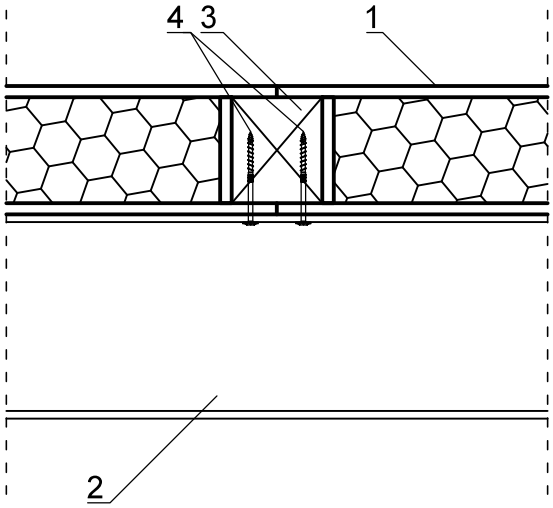

1. Panel H-Block®
2. Podciąg stalowy
3. Belka stropowe (KVH/C24)
4. Wkręty do drewna - długość dopasowana do wysokości belki stropowej i grubości panela H-Block® (decyduje projektant konstrukcji budynku)

solcraft even better!

Solcraft Sp. z o.o.

Bogdanka 7f
95-060 Brzeziny
tel. +48 22 723 83 27

biuro@solcraft.pl
www.solcraft.pl

H-Block®, Thexpan®, Thermont®, Frigothex®

Energooszczędne systemy budowlane

Numer rysunku:

9.2.

Połączenie drewnianej belki z drewnianym podciągiem ukrytym w grubości stropu - wersja dwustronna (wieszak jednoczęściowy)

Przekrój A-A

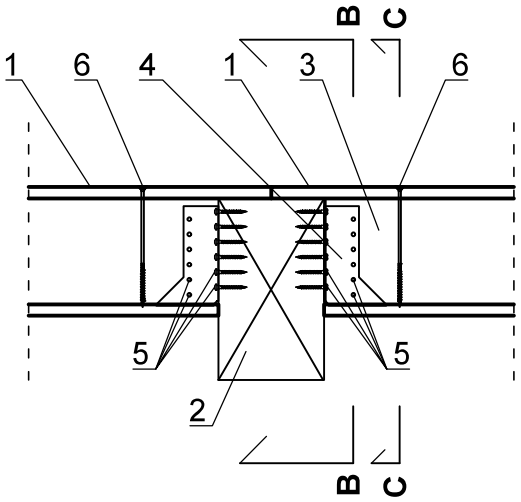

Przekrój C-C

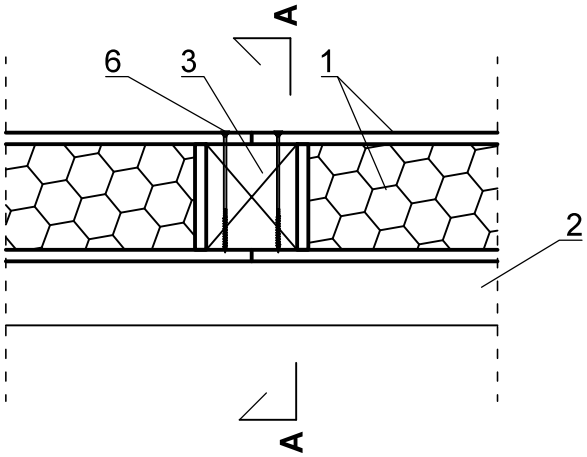

Przekrój B-B

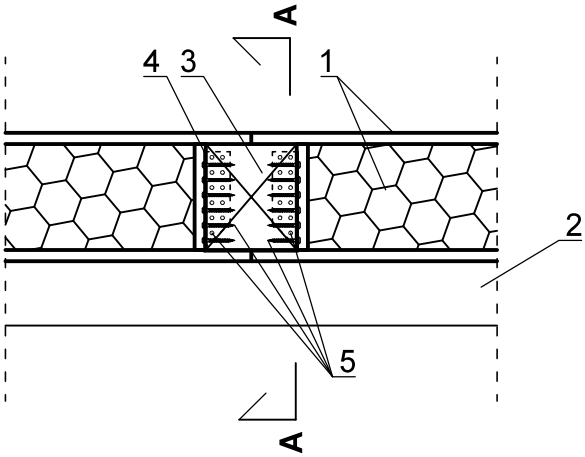

Wieszak

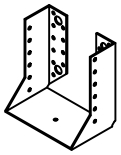

1. Panel H-Block®
2. Podciąg drewniany
3. Belka stropowa (KVH/C24)
4. Wieszak np. BSIN120/130
5. Wkręty do drewna CSA Ø5
6. Wkręty do drewna - długość dopasowana do wysokości belki stropowej i grubości panela H-Block (decyduje projektant konstrukcji budynku)

solcraft even better!

Solcraft Sp. z o.o.
Bogdanka 7f
95-060 Brzeziny
tel. +48 22 723 83 27
biuro@solcraft.pl
www.solcraft.pl

H-Block®, Thexpan®, Thermont®, Frigothex®

Energooszczędne systemy budowlane

Numer rysunku:

9.3.

Połączenie drewnianej belki z drewnianym podciągiem ukrytym w grubości stropu - wersja dwustronna (wieszak dwuczęściowy)

Przekrój A-A

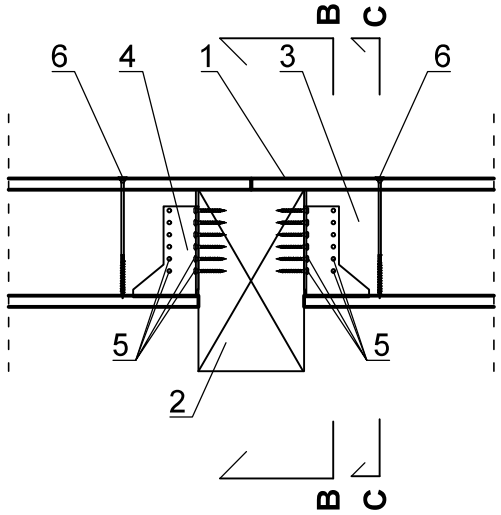

Przekrój C-C

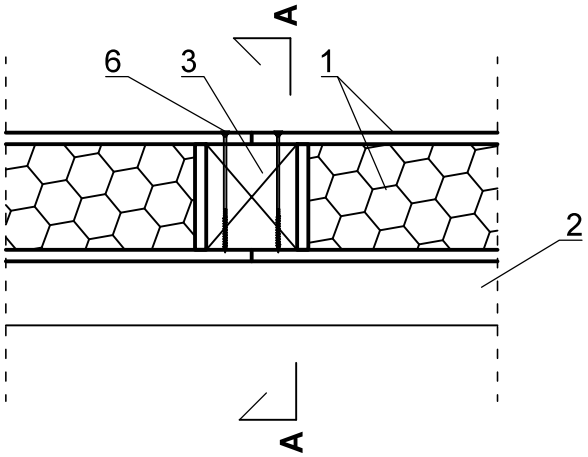

Przekrój B-B

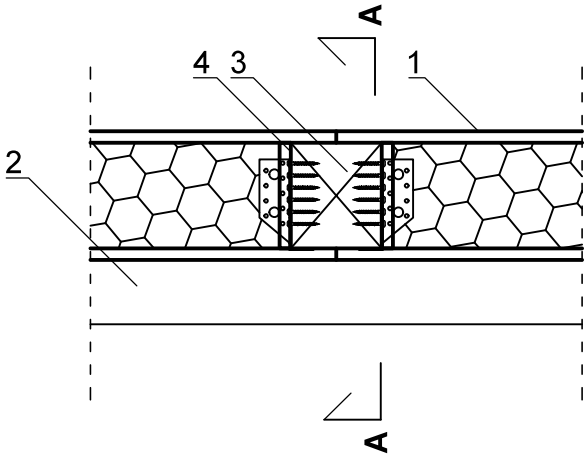

Wieszak

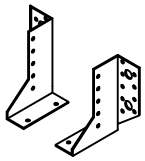

1. Panel H-Block®
2. Podciąg drewniany
3. Belka stropowa (KVH/C24)
4. Wieszak dwuczęściowy np. SDE300/30
5. Wkręty do drewna CSA Ø5
6. Wkręty do drewna - długość dopasowana do wysokości belki stropowej i grubości panela H-Block (decyduje projektant konstrukcji budynku)

solcraft® even better!

Solcraft Sp. z o.o.
Bogdanka 7f
95-060 Brzeziny
tel. +48 22 723 83 27
biuro@solcraft.pl
www.solcraft.pl

H-Block®, Thexpan®, Thermont®, Frigothex®

Energooszczędne systemy budowlane

Numer rysunku:

9.4.

Połączenie drewnianej belki z drewnianym podciągiem ukrytym w grubości stropu - wersja jednostronna (wieszak jednoczęściowy)

Przekrój A-A

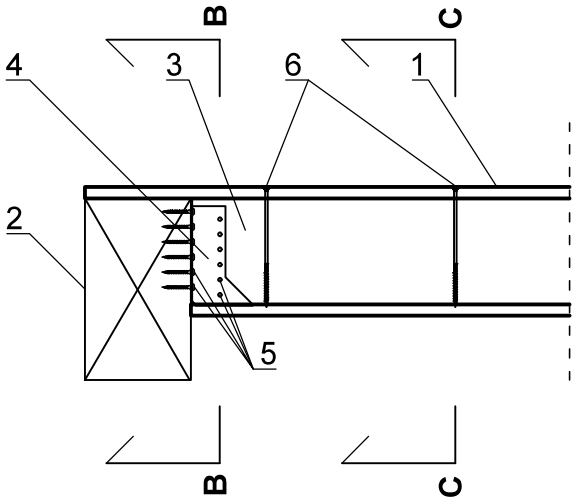

Przekrój C-C

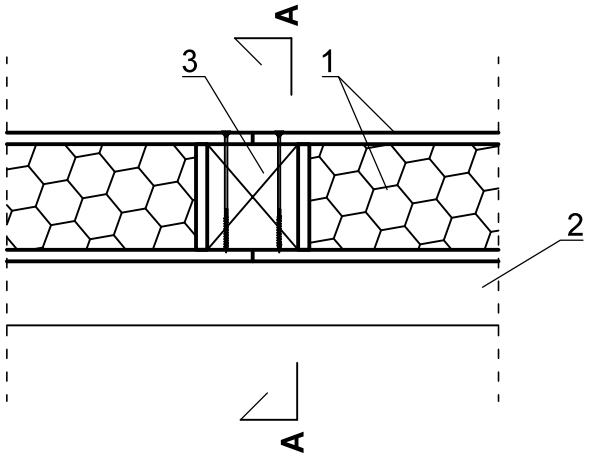

Przekrój B-B

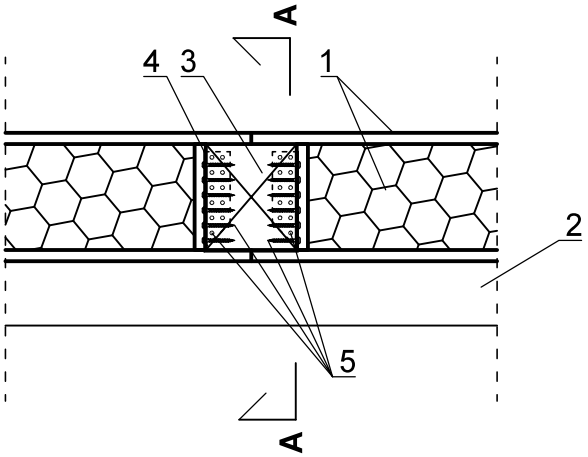

Wieszak

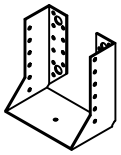

1. Panel H-Block®
2. Podciąg drewniany
3. Belka stropowa (KVH/C24)
4. Wieszak np. BSIN120/130
5. Wkręty do drewna CSA Ø5
6. Wkręty do drewna - długość dopasowana do wysokości belki stropowej i grubości panela H-Block (decyduje projektant konstrukcji budynku)

solcraft even better!

Solcraft Sp. z o.o.
Bogdanka 7f
95-060 Brzeziny
tel. +48 22 723 83 27
biuro@solcraft.pl
www.solcraft.pl

H-Block®, Thexpan®, Thermont®, Frigothex®

Energooszczędne systemy budowlane

Numer rysunku:

9.5.

Połączenie drewnianej belki z drewnianym podciągiem ukrytym w grubości stropu - wersja jednostronna (wieszak dwuczęściowy)

Przekrój A-A

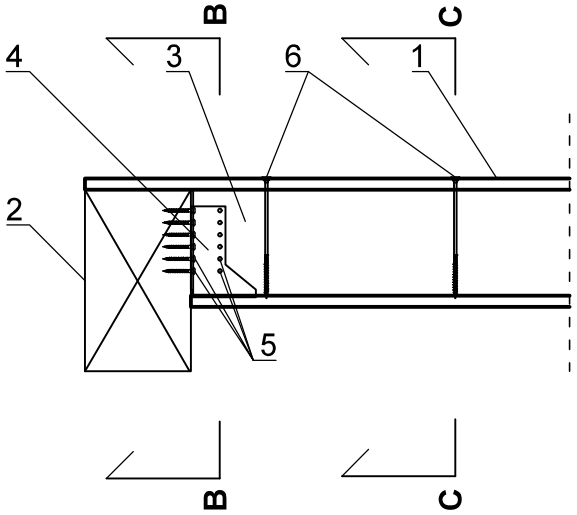

Przekrój C-C

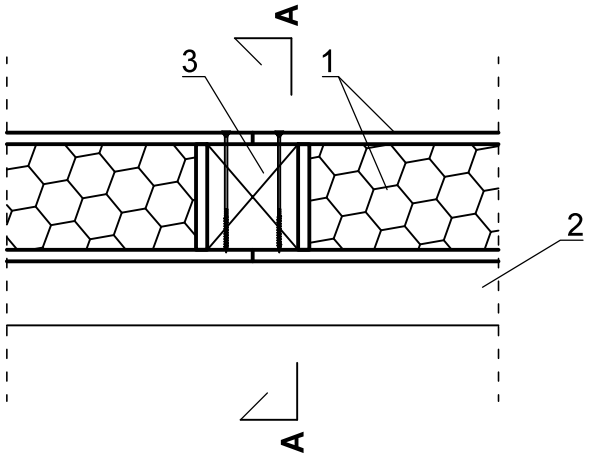

Przekrój B-B

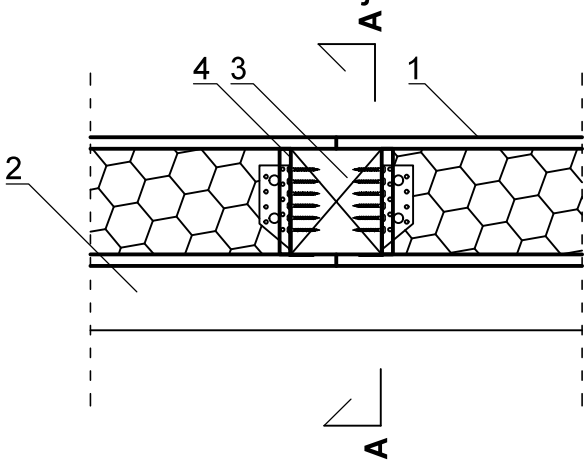

Wieszak

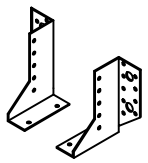

1. Panel H-Block®
2. Podciąg drewniany
3. Belka stropowa (KVH/C24)
4. Wieszak dwuczęściowy np. SDE300/30
5. Wkręty do drewna CSA Ø5
6. Wkręty do drewna - długość dopasowana do wysokości belki stropowej i grubości panela H-Block (decyduje projektant konstrukcji budynku)

solcraft® even better!

Solcraft Sp. z o.o.
Bogdanka 7f
95-060 Brzeziny
tel. +48 22 723 83 27
biuro@solcraft.pl
www.solcraft.pl

H-Block®, Thexpan®, Thermont®, Frigothex®

Energooszczędne systemy budowlane

Numer rysunku:

9.6.

Połączenie drewnianej belki oraz stropu z podciągiem stalowym - wersja jednostronna

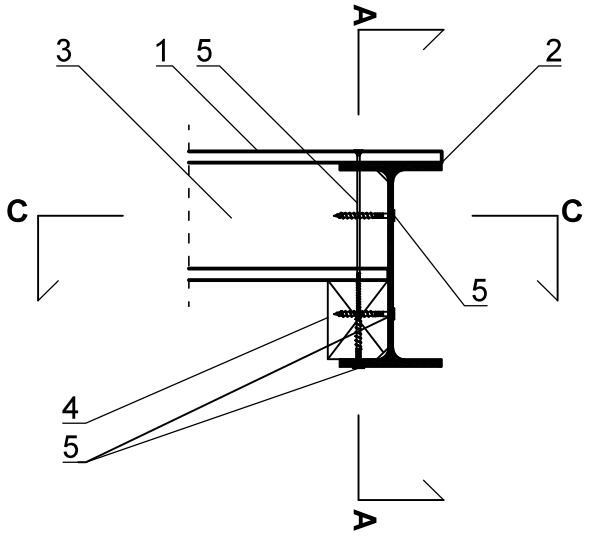

Przekrój B-B

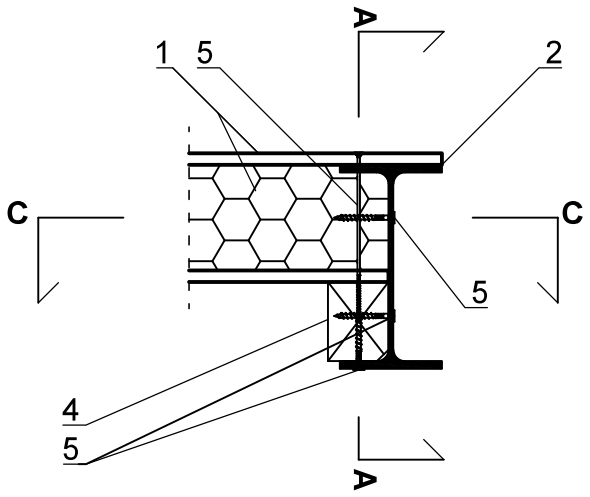

Przekrój A-A

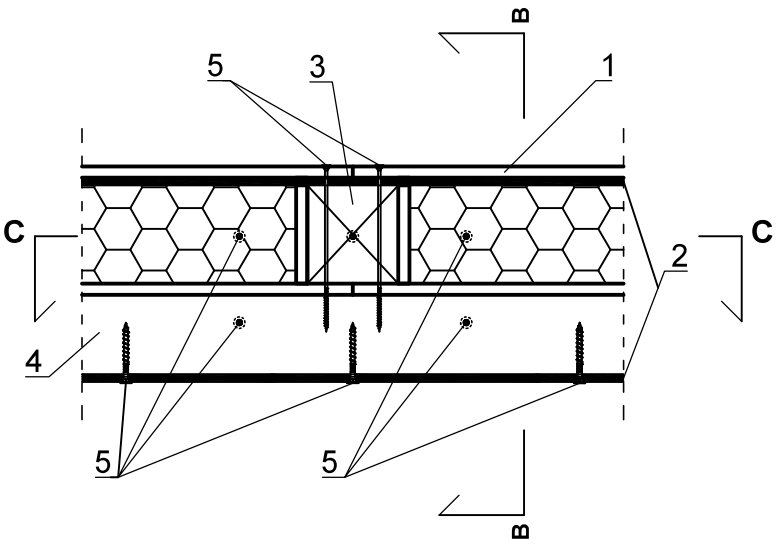

Przekrój C-C

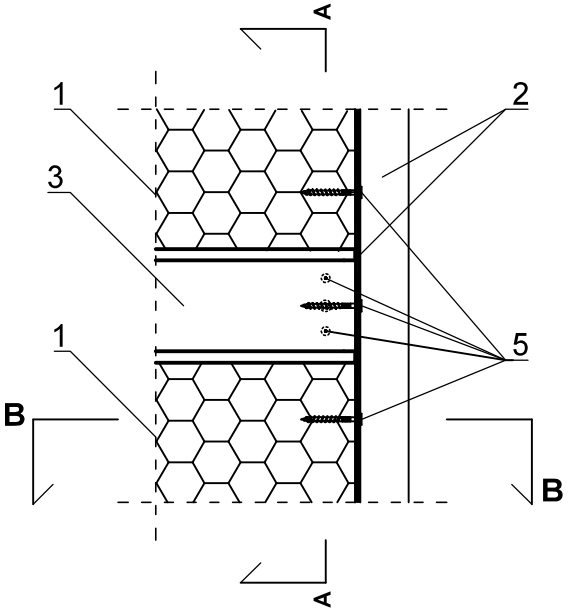

1. Panel H-Block®
2. Podciąg stalowy
3. Belka stropowa (KVH/C24)
4. Belka drewniana
5. Wkręty do drewna - długość dopasowana do wysokości belki stropowej i grubości panela H-Block® (decyduje projektant konstrukcji budynku)

solcraft® even better!

Solcraft Sp. z o.o.

Bogdanka 7f
95-060 Brzeziny
tel. +48 22 723 83 27

biuro@solcraft.pl
www.solcraft.pl

H-Block®, Thexpan®, Thermont®, Frigothex®

Energooszczędne systemy budowlane

Numer rysunku:

9.7.

Połączenie drewnianej belki oraz stropu z podciągiem stalowym - wersja dwustonna

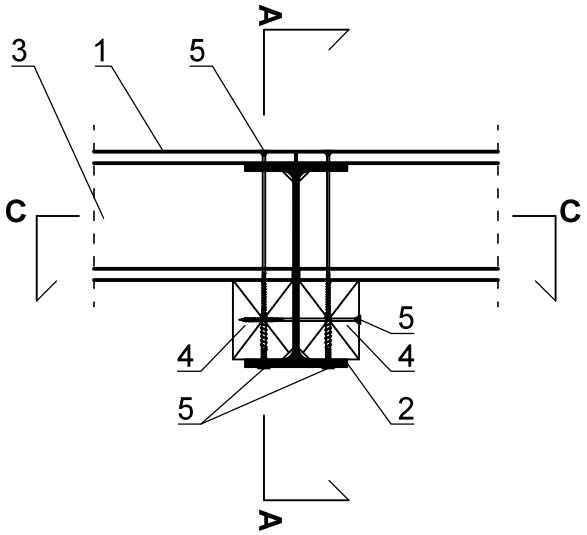

Przekrój B-B

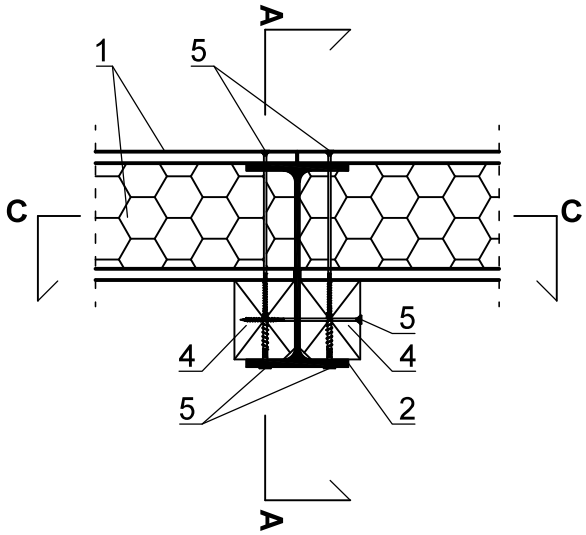

Przekrój A-A

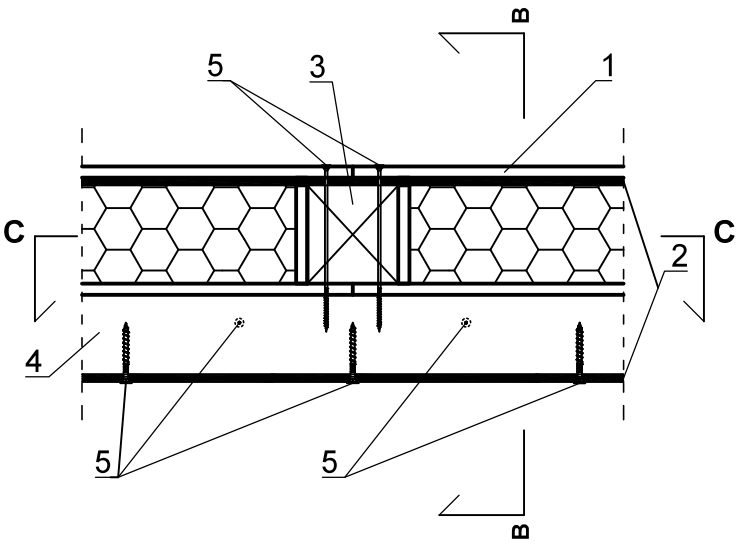

Przekrój C-C

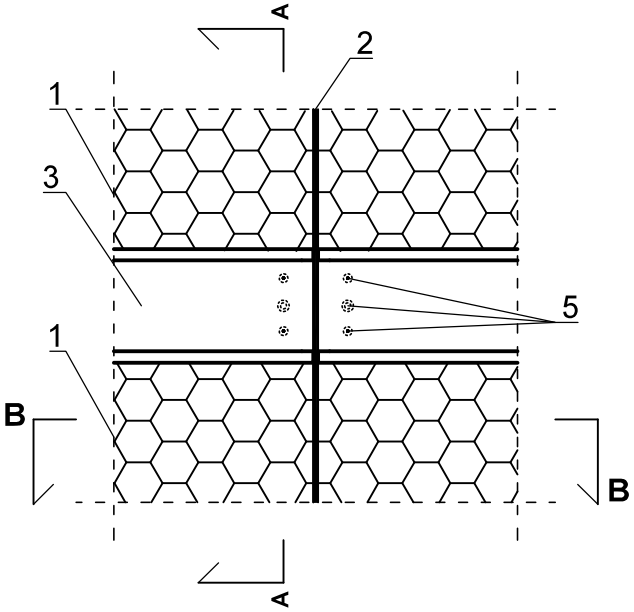

1. Panel H-Block®
2. Podciąg stalowy
3. Belka stropowa (KVH/C24)
4. Belka drewniana
5. Wkręty do drewna - długość dopasowana do wysokości belki stropowej i grubości panela H-Block® (decyduje projektant konstrukcji budynku)

solcraft even better!

Solcraft Sp. z o.o.

Bogdanka 7f
95-060 Brzeziny
tel. +48 22 723 83 27

biuro@solcraft.pl
www.solcraft.pl

H-Block®, Thexpan®, Thermont®, Frigothex®

Energooszczędne systemy budowlane

Numer rysunku:

9.8.

Połączenie belki stalowej z podciągiem drewnianym

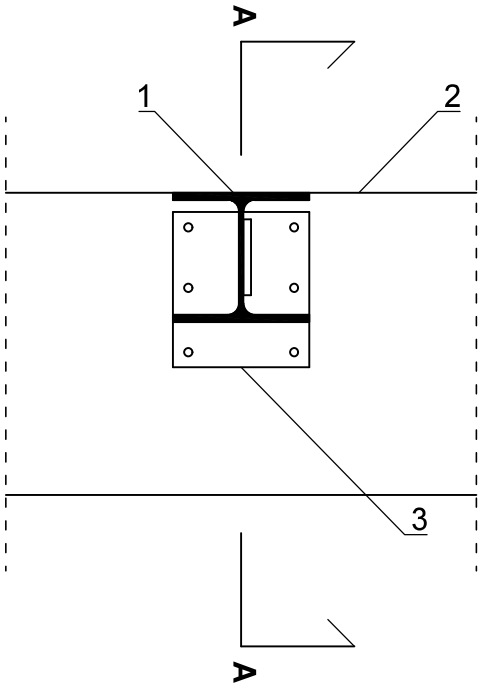

Przekrój A-A

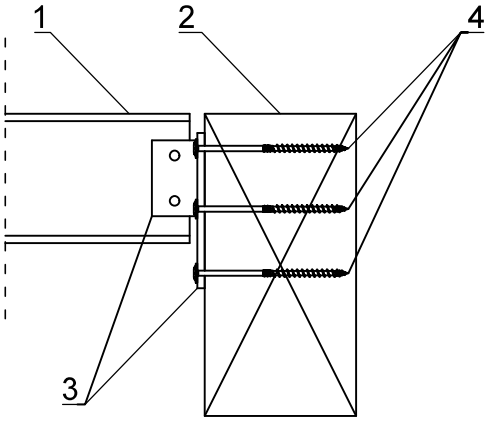

Widok połączenia

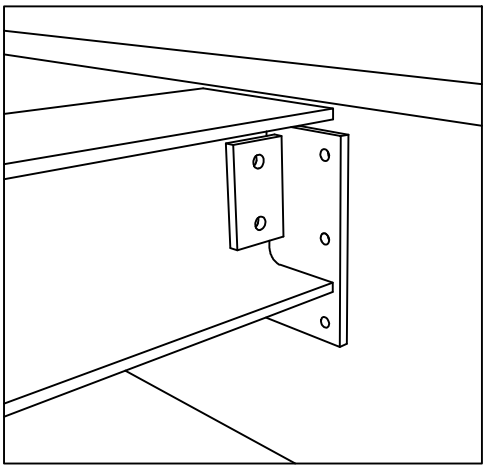

1. Belka stalowa
2. Podciąg drewniany
3. Stalowy element montażowy
4. Wkręty do drewna - długość dopasowana do wysokości belki stropowej i grubości panela H-Block® (decyduje projektant konstrukcji budynku)

Połączenie belki stalowej z podciągiem stalowym

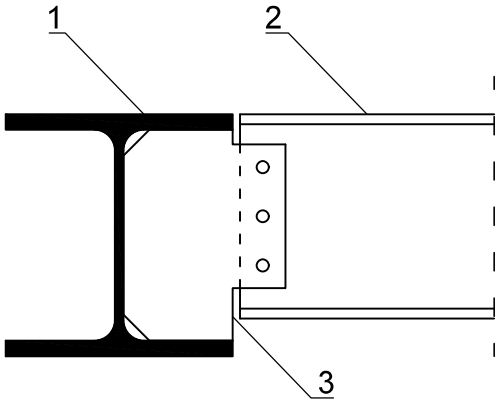

Widok połączenia

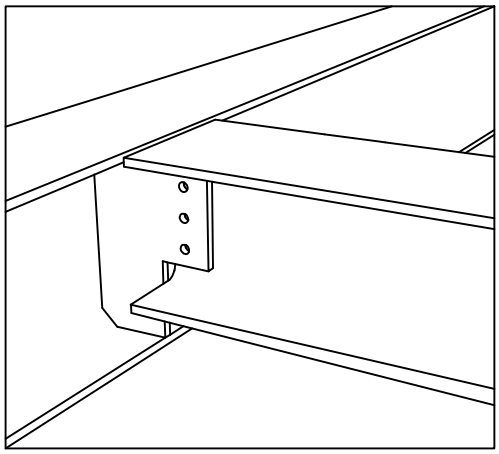

1. Podciąg stalowy
2. Belka stalowa
3. Żebro

solcraft
even better!

Solcraft Sp. z o.o.

Bogdanka 7f
95-060 Brzeziny
tel. +48 22 723 83 27

biuro@solcraft.pl
www.solcraft.pl

H-Block®, Thexpan®, Thermont®, Frigothex®

Energooszczędne systemy budowlane

Numer rysunku:

9.10.

Oparcie podciagu stalowego na słupie w ścianie zewnętrznej - wersja A (podciąg cofnięty)

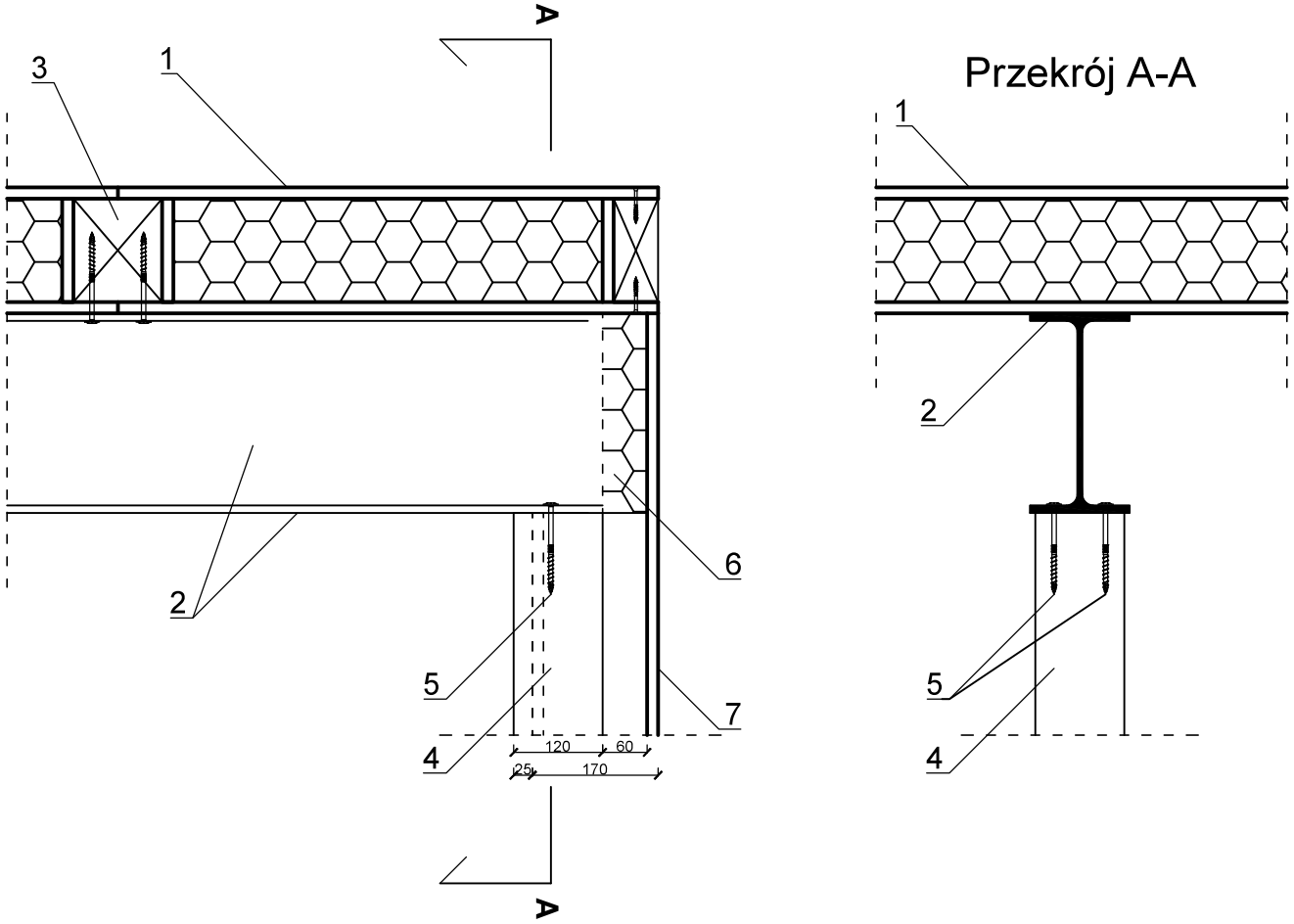

1. Panel H-Block®
2. Podciąg stalowy
3. Belka stropowe (KVH/C24)
4. Słup (KVH/C24)
5. Wkręty do drewna - długość dopasowana do wysokości belki stropowej i grubości panela H-Block® (decyduje projektant konstrukcji budynku)
6. Kształtka PUR
7. Płyta OSB

solcraft® even better!

Solcraft Sp. z o.o.

Bogdanka 7f
95-060 Brzeziny
tel. +48 22 723 83 27

biuro@solcraft.pl
www.solcraft.pl

H-Block®, Thexpan®, Thermont®, Frigothex®

Energooszczędne systemy budowlane

Numer rysunku:

9.11.

Oparcie podciagu stalowego na słupie w ścianie zewnętrznej - wersja B (podciąg zlicowany ze słupem)

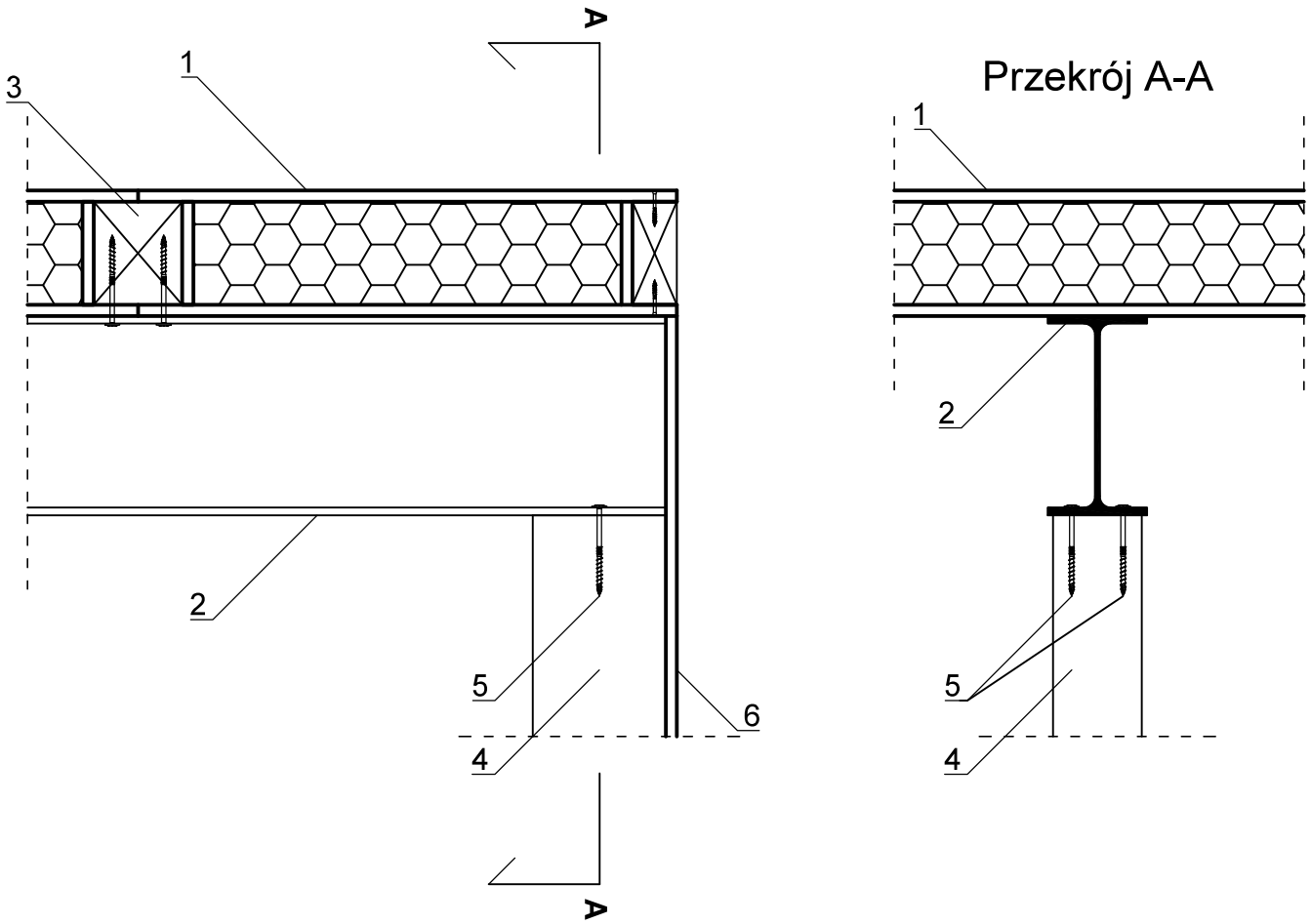

1. Panel H-Block®
2. Podciąg stalowy
3. Belka stropowe (KVH/C24)
4. Słup (KVH/C24)
5. Wkręty do drewna - długość dopasowana do wysokości belki stropowej i grubości panela H-Block® (decyduje projektant konstrukcji budynku)
6. Płyta OSB

solcraft® even better!

Solcraft Sp. z o.o.

Bogdanka 7f
95-060 Brzeziny
tel. +48 22 723 83 27

biuro@solcraft.pl
www.solcraft.pl

H-Block®, Thexpan®, Thermont®, Frigothex®

Energooszczędne systemy budowlane

Numer rysunku:

9.12.

Połączenie dachu z płyt H-Block® z murłatą przez ukrytą krokiew

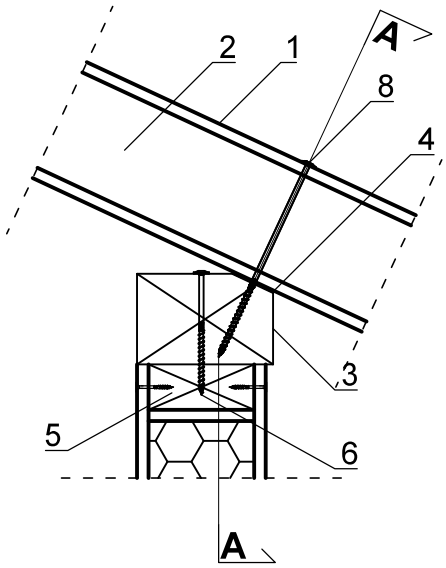

Przekrój A-A

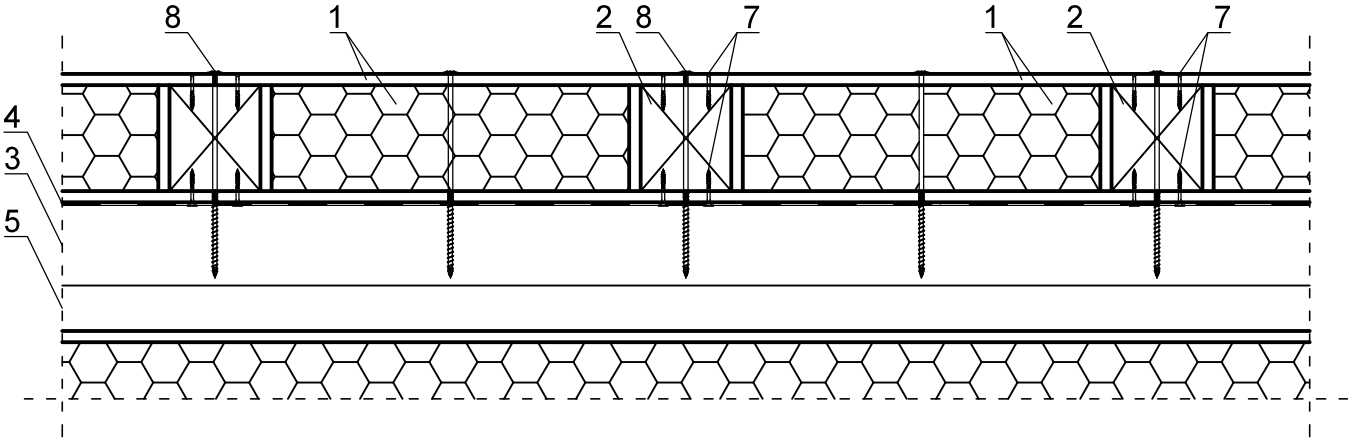

1. Panel H-Block®
2. Ukryta krokiew (KVH/C24)
3. Murłata
4. Taśma rozprężna
5. Belka oczepowa (KVH/C24)
6. Wkręt z łbem talerzykowym 8x160
7. Wkręt 5x40 w rozstawie naprzemiennym co 20-25 cm
8. Wkręt z łbem talerzykowym rozmiar dobrany do przekroju drewna w rozstawie 1-2 m (decyduje projektant konstrukcji):
   - 8x260 dla H-Block® o grubości 130 mm
   - 8x280 dla H-Block® o grubości 170 mm
   - 8x340 dla H-Block® o grubości 230 mm

solcraft® even better!

Solcraft Sp. z o.o.

Bogdanka 7f
95-060 Brzeziny
tel. +48 22 723 83 27

biuro@solcraft.pl
www.solcraft.pl

H-Block®, Thexpan®, Thermont®, Frigothex®

Energooszczędne systemy budowlane

Numer rysunku:

10.1.

Połączenie dachu z płyt H-Block® z murłatą bez krokwi

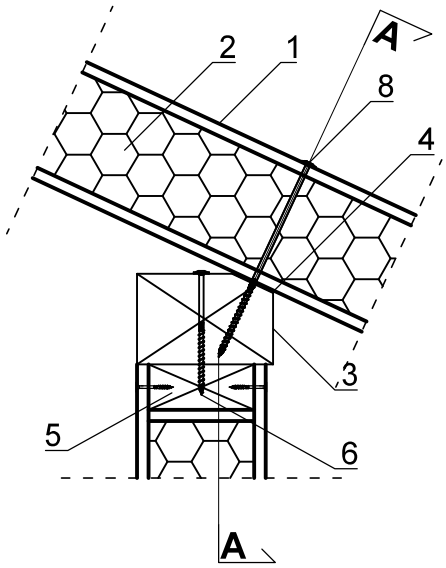

Przekrój A-A

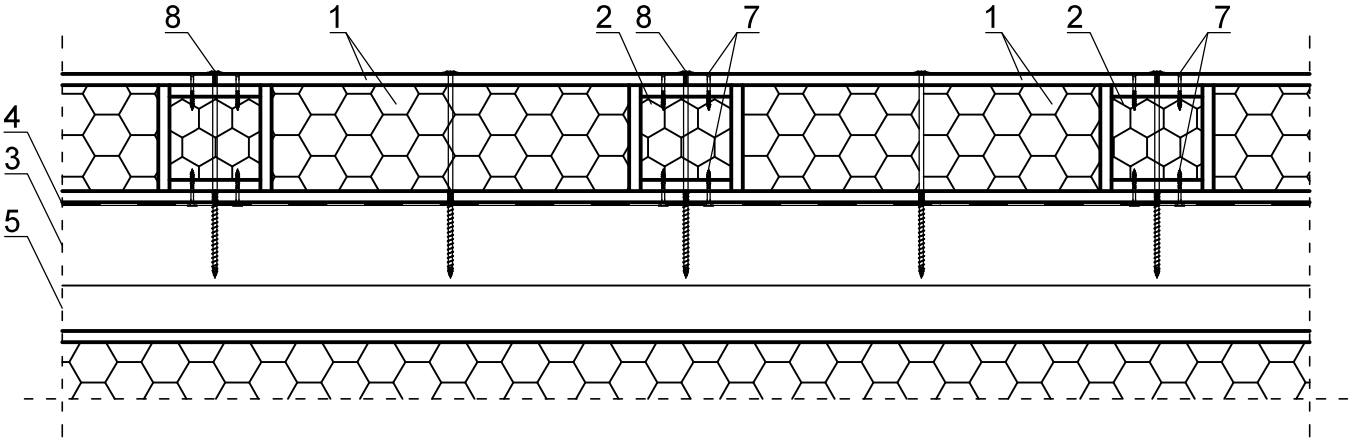

1. Panel H-Block®
2. Łącznik LHB
3. Murłata
4. Taśma rozprężna
5. Belka oczepowa (KVH/C24)
6. Wkręt z łbem talerzykowym 8x160
7. Wkręt 5x40 w rozstawie naprzemiennym co 20-25 cm
8. Wkręt z łbem talerzykowym rozmiar dobrany do przekroju drewna w rozstawie 1-2 m (decyduje projektant konstrukcji):
   - 8x260 dla H-Block® o grubości 130 mm
   - 8x280 dla H-Block® o grubości 170 mm
   - 8x340 dla H-Block® o grubości 230 mm

solcraft even better!

Solcraft Sp. z o.o.

Bogdanka 7f
95-060 Brzeziny
tel. +48 22 723 83 27

biuro@solcraft.pl
www.solcraft.pl

H-Block®, Thexpan®, Thermont®, Frigothex®

Energooszczędne systemy budowlane

Numer rysunku:

10.2.

Połączenie dachu z płyt H-Block®*plus* z murłatą bez krokwi

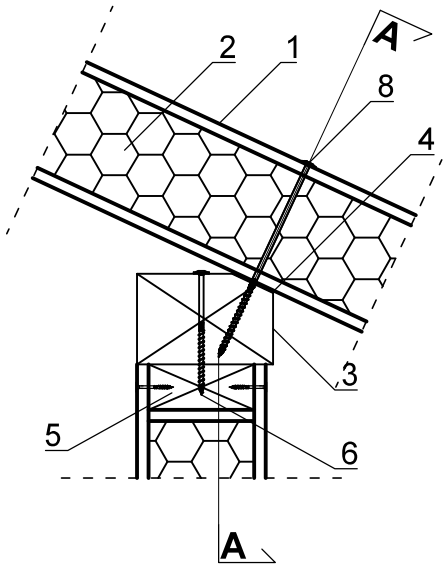

Przekrój A-A

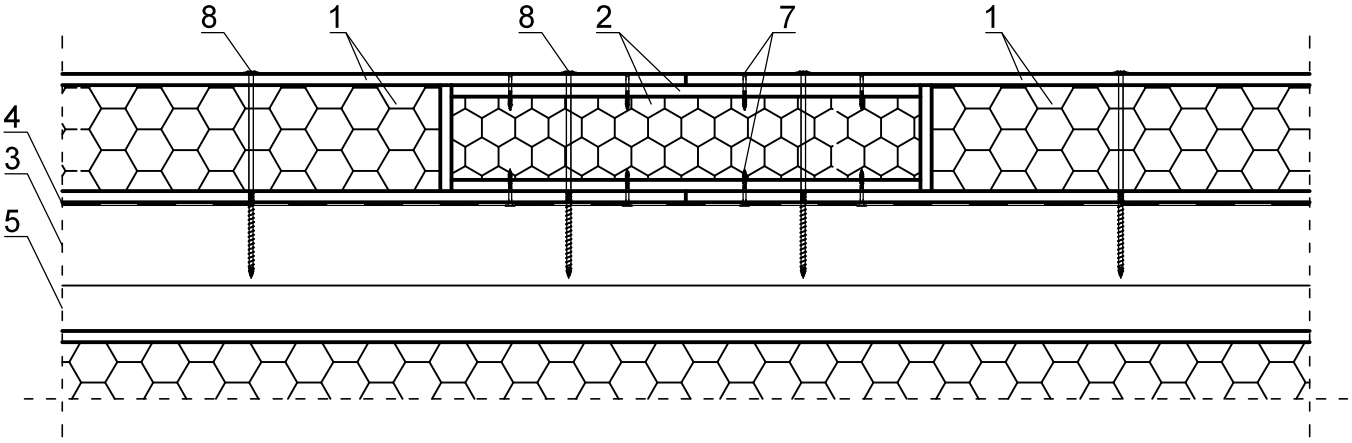

1. Panel H-Block®*plus*
2. Łącznik LHB*plus*
3. Murłata
4. Taśma rozprężna
5. Belka oczepowa (KVH/C24)
6. Wkręt z łbem talerzykowym 8x160
7. Wkręt 5x40 w rozstawie naprzemiennym co 20-25 cm
8. Wkręt z łbem talerzykowym rozmiar dobrany do przekroju drewna w rozstawie 1-2 m (decyduje projektant konstrukcji):
   - 8x260 dla H-Block® o grubości 130 mm
   - 8x280 dla H-Block® o grubości 170 mm
   - 8x340 dla H-Block® o grubości 230 mm

solcraft® even better!

Solcraft Sp. z o.o.

Bogdanka 7f
95-060 Brzeziny
tel. +48 22 723 83 27

biuro@solcraft.pl
www.solcraft.pl

H-Block®, Thexpan®, Thermont®, Frigothex®

Energooszczędne systemy budowlane

Numer rysunku:

10.3.

Standardowe połączenie dachu z płyt H-Block® z ukrytą krokwią z drewnianą płatwią kalenicową pod kątem innym niż 90°

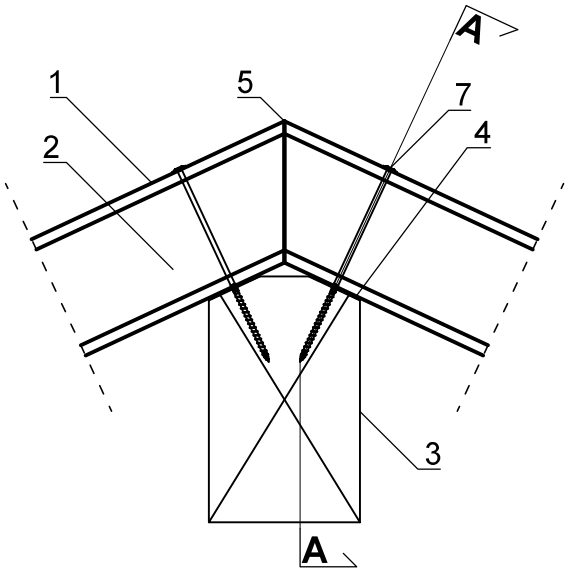

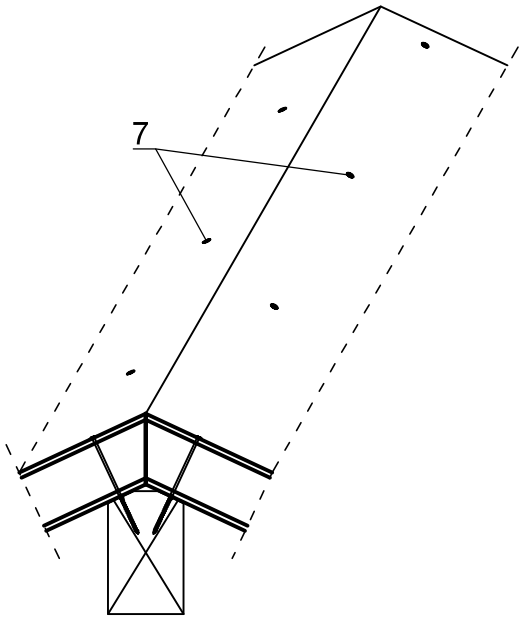

Przekrój A-A

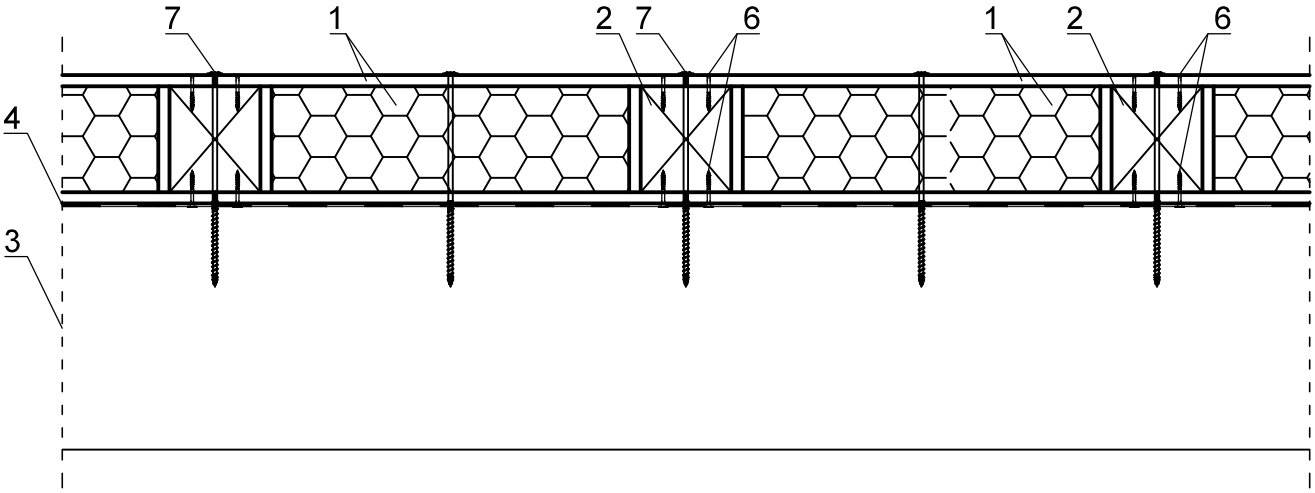

1. Panel H-Block®
2. Ukryta krokiew (KVH/C24)
3. Płatew kalenicowa drewniana
4. Taśma rozprężna
5. Uszczelnienie pianą niskoprężną
6. Wkręt 5x40 w rozstawie naprzemiennym co 20-25 cm
7. Wkręt z łbem talerzykowym rozmiar dobrany do przekroju drewna w rozstawie 1-2 m (decyduje projektant konstrukcji):
   - 8x260 dla H-Block® o grubości 130 mm
   - 8x280 dla H-Block® o grubości 170 mm
   - 8x340 dla H-Block® o grubości 230 mm

solcraft even better!

Solcraft Sp. z o.o.

Bogdanka 7f
95-060 Brzeziny
tel. +48 22 723 83 27

biuro@solcraft.pl
www.solcraft.pl

H-Block®, Thexpan®, Thermont®, Frigothex®

Energooszczędne systemy budowlane

Numer rysunku:

11.1.

Standardowe połączenie dachu z płyt H-Block® bez krokwi z drewnianą płatwią kalenicową pod kątem innym niż 90°

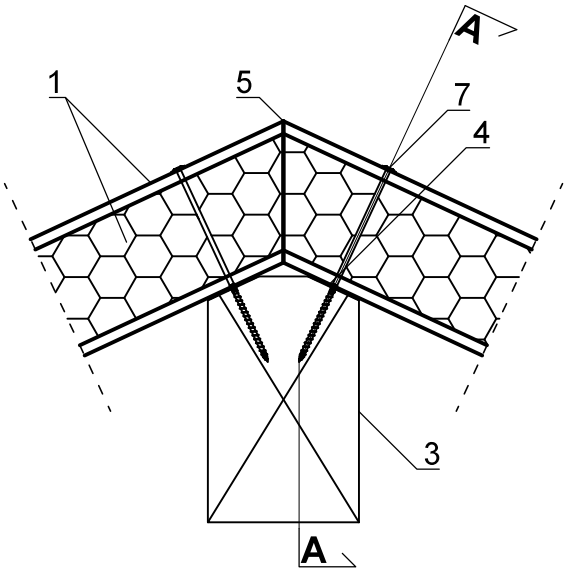

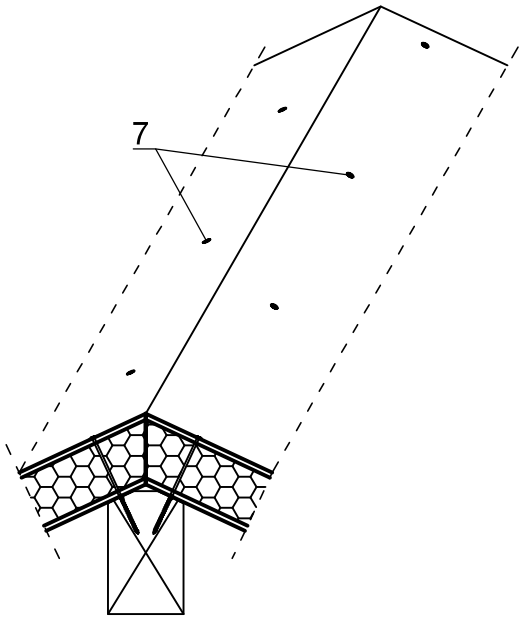

Przekrój A-A

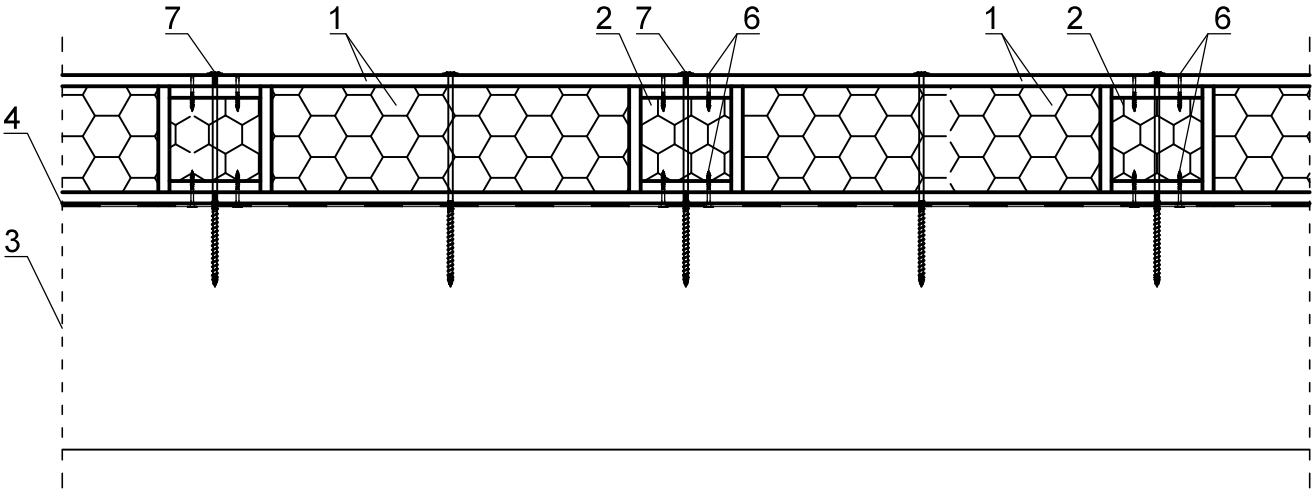

1. Panel H-Block®
2. Łącznik LHB
3. Płatew kalenicowa drewniana
4. Taśma rozprężna
5. Uszczelnienie pianą niskoprężną
6. Wkręt 5x40 w rozstawie naprzemiennym co 20-25 cm
7. Wkręt z łbem talerzykowym rozmiar dobrany do przekroju drewna w rozstawie 1-2 m (decyduje projektant konstrukcji):
   - 8x260 dla H-Block® o grubości 130 mm
   - 8x280 dla H-Block® o grubości 170 mm
   - 8x340 dla H-Block® o grubości 230 mm

solcraft even better!

Solcraft Sp. z o.o.

Bogdanka 7f
95-060 Brzeziny
tel. +48 22 723 83 27

biuro@solcraft.pl
www.solcraft.pl

H-Block®, Thexpan®, Thermont®, Frigothex®

Energooszczędne systemy budowlane

Numer rysunku:

11.2.

Standardowe płączenie dachu z płyt H-Block®*plus* bez krokwi z drewnianą płatwią kalenicową pod kątem innym niż 90°

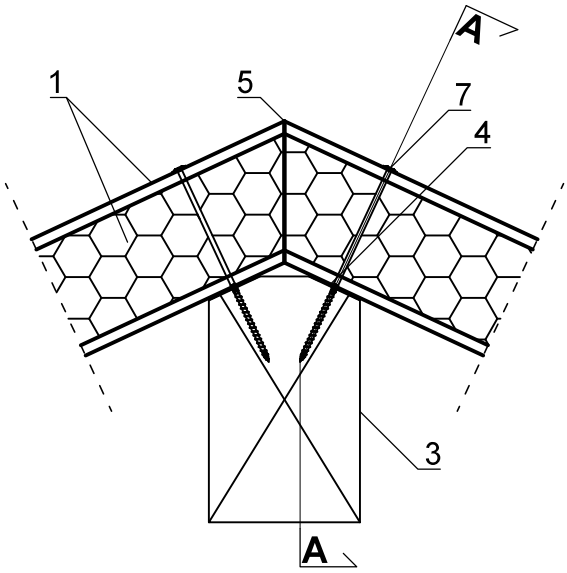

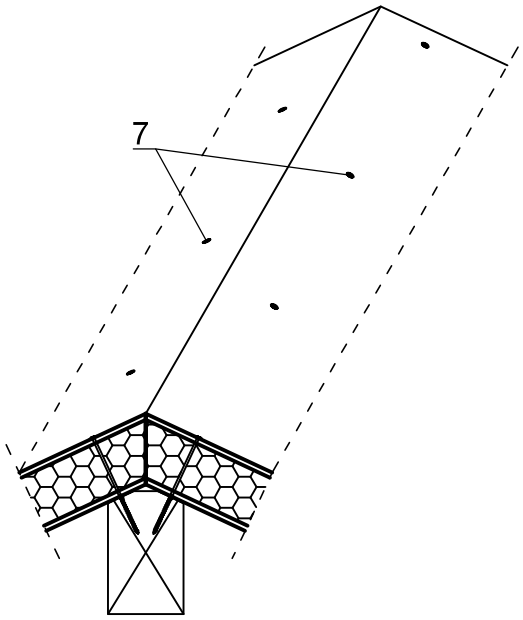

Przekrój A-A

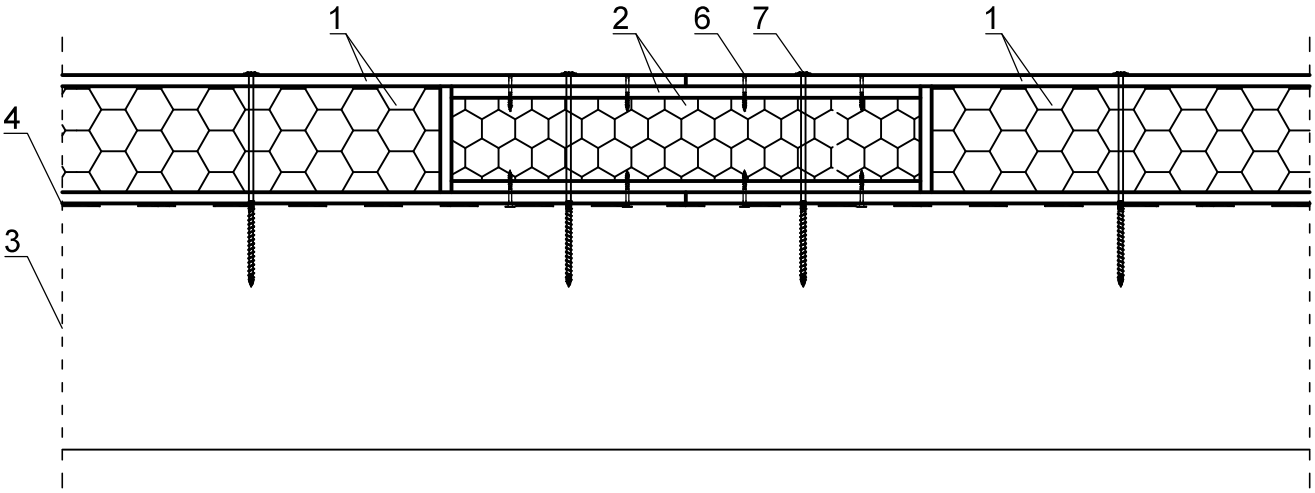

1. Panel H-Block®*plus*
2. Łącznik LHB*plus*
3. Płatew kalenicowa drewniana
4. Taśma rozprężna
5. Uszczelnienie pianą niskoprężną
6. Wkręt 5x40 w rozstawie naprzemiennym co 20-25 cm
7. Wkręt z łbem talerzykowym rozmiar dobrany do przekroju drewna w rozstawie 1-2 m (decyduje projektant konstrukcji):
   - 8x260 dla H-Block® o grubości 130 mm
   - 8x280 dla H-Block® o grubości 170 mm
   - 8x340 dla H-Block® o grubości 230 mm

solcraft even better!

Solcraft Sp. z o.o.
Bogdanka 7f
95-060 Brzeziny
tel. +48 22 723 83 27
biuro@solcraft.pl
www.solcraft.pl

H-Block®, Thexpan®, Thermont®, Frigothex®

Energooszczędne systemy budowlane

Numer rysunku:

11.3.

Standardowe połączenie dachu z płyt H-Block® z ukrytą krokwią z płatwią kalenicową stalową

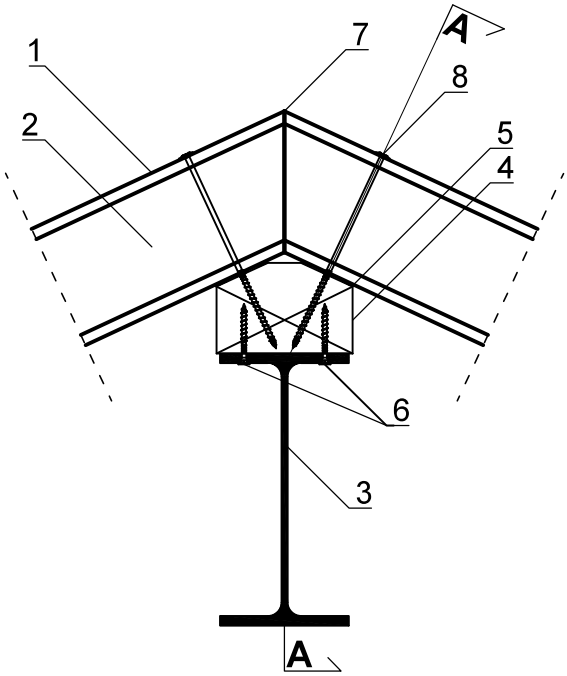

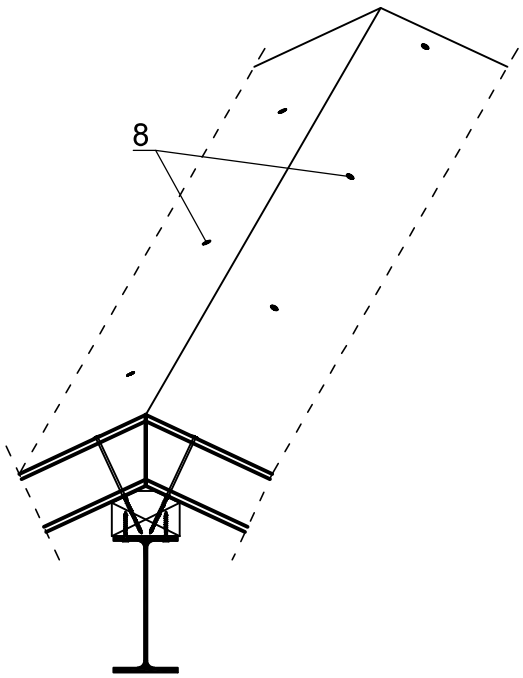

Przekrój A-A

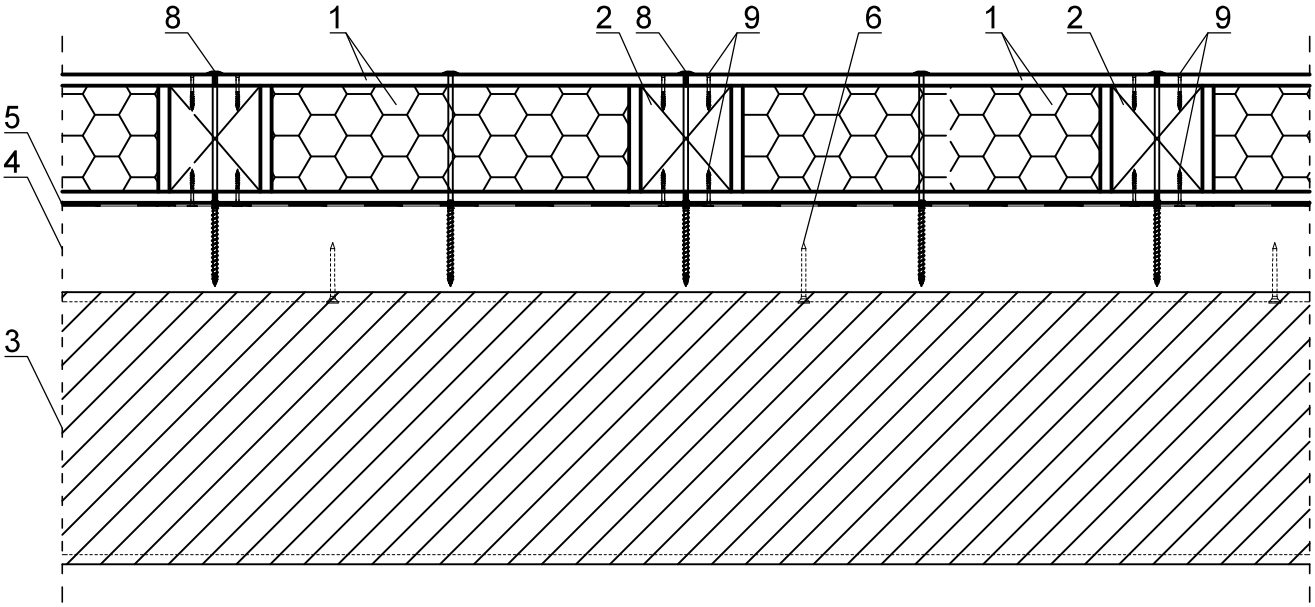

1. Panel H-Block®
2. Ukryta krokiew (KVH/C24)
3. Płatew kalenicowa stalowa
4. Belka drewniana (KVH/C24)
5. Taśma rozprężna
6. Wkręty naprzemiennie maksymalnie co 40 cm
7. Uszczelnienie pianą niskoprężną
8. Wkręt z łbem talerzykowym rozmiar dobrany do przekroju drewna w rozstawie 1-2 m (decyduje projektant konstrukcji):
   - 8x260 dla H-Block® o grubości 130 mm
   - 8x280 dla H-Block® o grubości 170 mm
   - 8x340 dla H-Block® o grubości 230 mm
9. Wkręt 5x40 w rozstawie naprzemiennym co 20-25 cm

solcraft® even better!

Solcraft Sp. z o.o.

Bogdanka 7f
95-060 Brzeziny
tel. +48 22 723 83 27

biuro@solcraft.pl
www.solcraft.pl

H-Block®, Thexpan®, Thermont®, Frigothex®

Energooszczędne systemy budowlane

Numer rysunku:

11.4.

Standardowe połączenie dachu z płyt H-Block® bez krokwi z płatwią kalenicową stalową

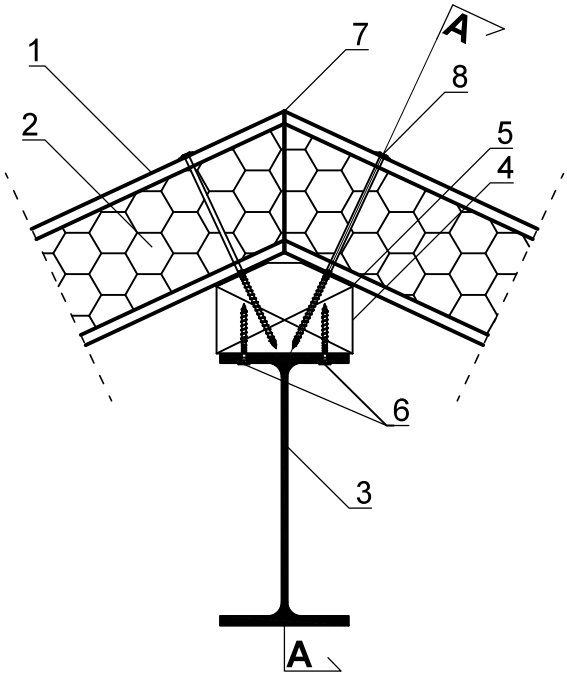

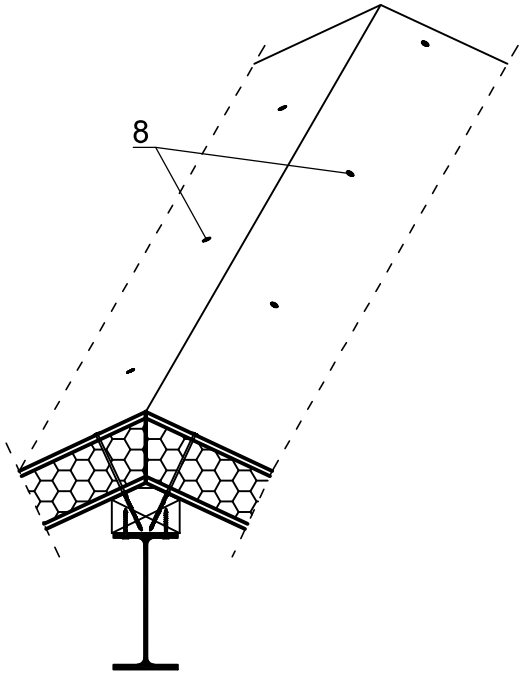

Przekrój A-A

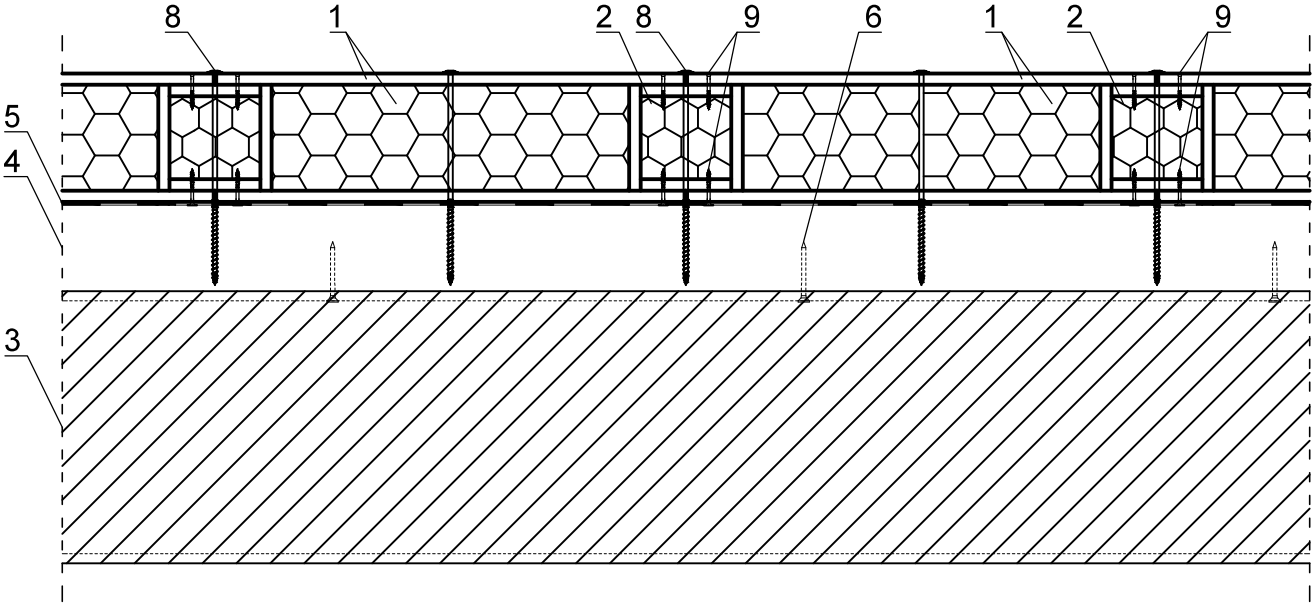

1. Panel H-Block®
2. Łącznik LHB
3. Płatew kalenicowa stalowa
4. Belka drewniana (KVH/C24)
5. Taśma rozprężna
6. Wkręty naprzemiennie max co 40cm
7. Uszczelnienie pianą niskoprężną
8. Wkręt z łbem talerzykowym rozmiar dobrany do przekroju drewna w rozstawie 1-2 m (decyduje projektant konstrukcji):
   - 8x260 dla H-Block® o grubości 130 mm
   - 8x280 dla H-Block® o grubości 170 mm
   - 8x340 dla H-Block® o grubości 230 mm
9. Wkręt 5x40 w rozstawie naprzemiennym co 20-25 cm

solcraft® even better!

Solcraft Sp. z o.o.

Bogdanka 7f
95-060 Brzeziny
tel. +48 22 723 83 27

biuro@solcraft.pl
www.solcraft.pl

H-Block®, Thexpan®, Thermont®, Frigothex®

Energooszczędne systemy budowlane

Numer rysunku:

11.5.

Standardowe połączenie dachu z płyt H-Block® *plus* bez krokwi z płatwią kalenicową stalową

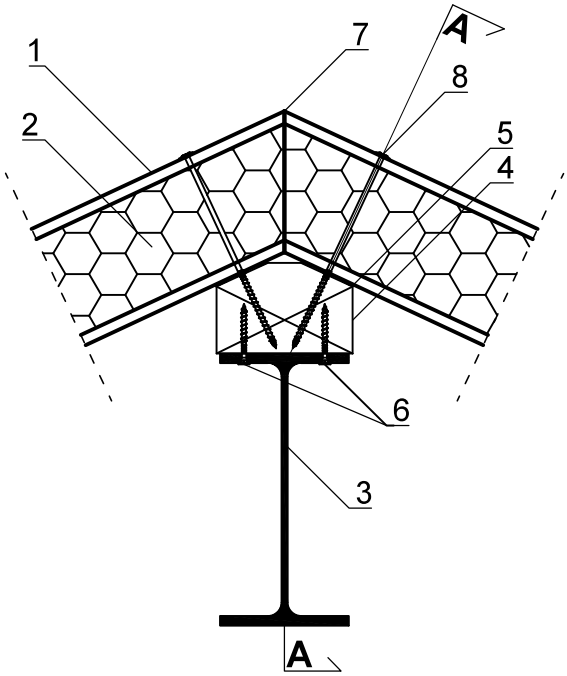

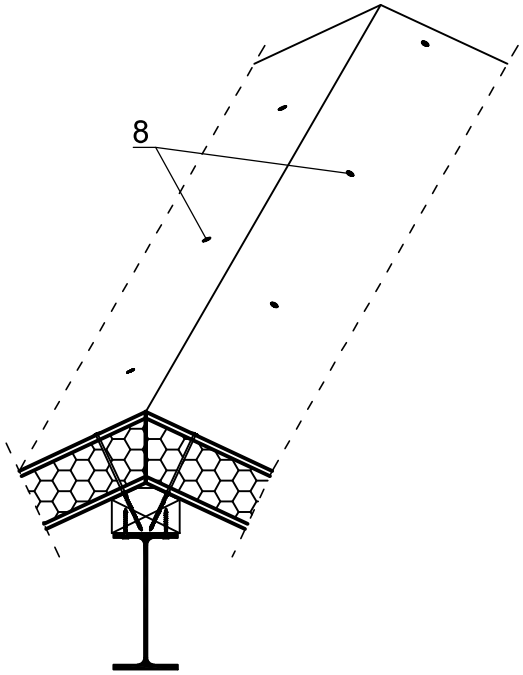

Przekrój A-A

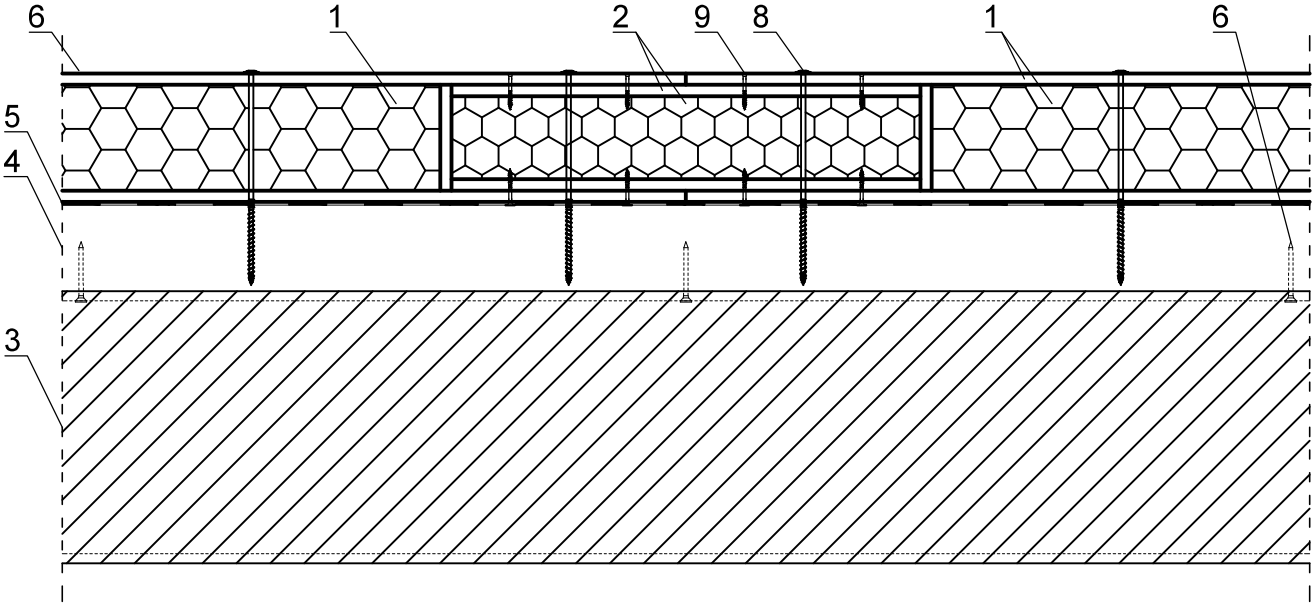

1. Panel H-Block® *plus*
2. Łącznik LHB *plus*
3. Płatew kalenicowa stalowa
4. Belka drewniana (KVH/C24)
5. Taśma rozprężna
6. Wkręty naprzemiennie co 40cm
7. Uszczelnienie pianą niskoprężną
8. Wkręt z łbem talerzykowym rozmiar dobrany do przekroju drewna w rozstawie 1-2 m (decyduje projektant konstrukcji):
   - 8x260 dla H-Block® o grubości 130 mm
   - 8x280 dla H-Block® o grubości 170 mm
   - 8x340 dla H-Block® o grubości 230 mm
9. Wkręt 5x40 w rozstawie naprzemiennym co 20-25 cm

solcraft® even better!

Solcraft Sp. z o.o.

Bogdanka 7f
95-060 Brzeziny
tel. +48 22 723 83 27

biuro@solcraft.pl
www.solcraft.pl

H-Block®, Thexpan®, Thermont®, Frigothex®

Energooszczędne systemy budowlane

Numer rysunku:

11.6.

Wzmocnione połączenie połaci dachowych pod kątem 90° z płyt H-Block® / H-Block®*plus* z płatwią kalenicową bez krokwi

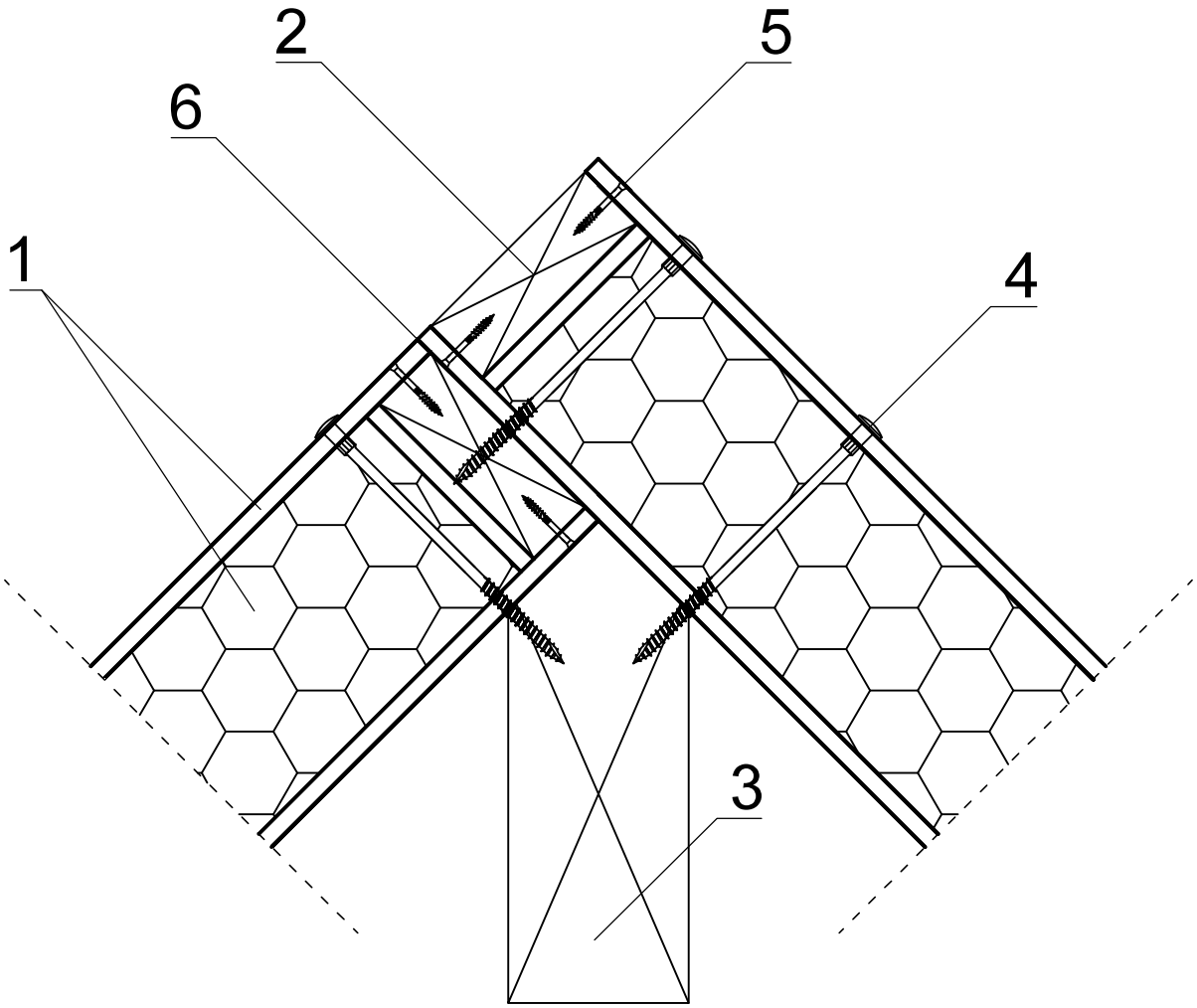

1. Panel H-Block® lub H-Block®*plus*
2. Belka zamykająca (KVH/C24)
3. Płatew kalenicowa drewniana
4. Wkręt z łbem talerzykowym rozmiar dobrany do przekroju drewna w rozstawie 1-2 m (decyduje projektant konstrukcji):
   - 8x260 dla H-Block® o grubości 130 mm
   - 8x280 dla H-Block® o grubości 170 mm
   - 8x340 dla H-Block® o grubości 230 mm
5. Wkręt 5x40 w rozstawie naprzemiennym co 20-25 cm
6. Uszczelnienie pianą niskoprężną

solcraft® even better!

Solcraft Sp. z o.o.
Bogdanka 7f
95-060 Brzeziny
tel. +48 22 723 83 27
biuro@solcraft.pl
www.solcraft.pl

H-Block®, Thexpan®, Thermont®, Frigothex®

Energooszczędne systemy budowlane

Numer rysunku:

11.7.

Wzmocnione połączenie połaci dachowych pod kątem 90° z płyt H-Block® z płatwią kalenicową i ukrytą krokwią

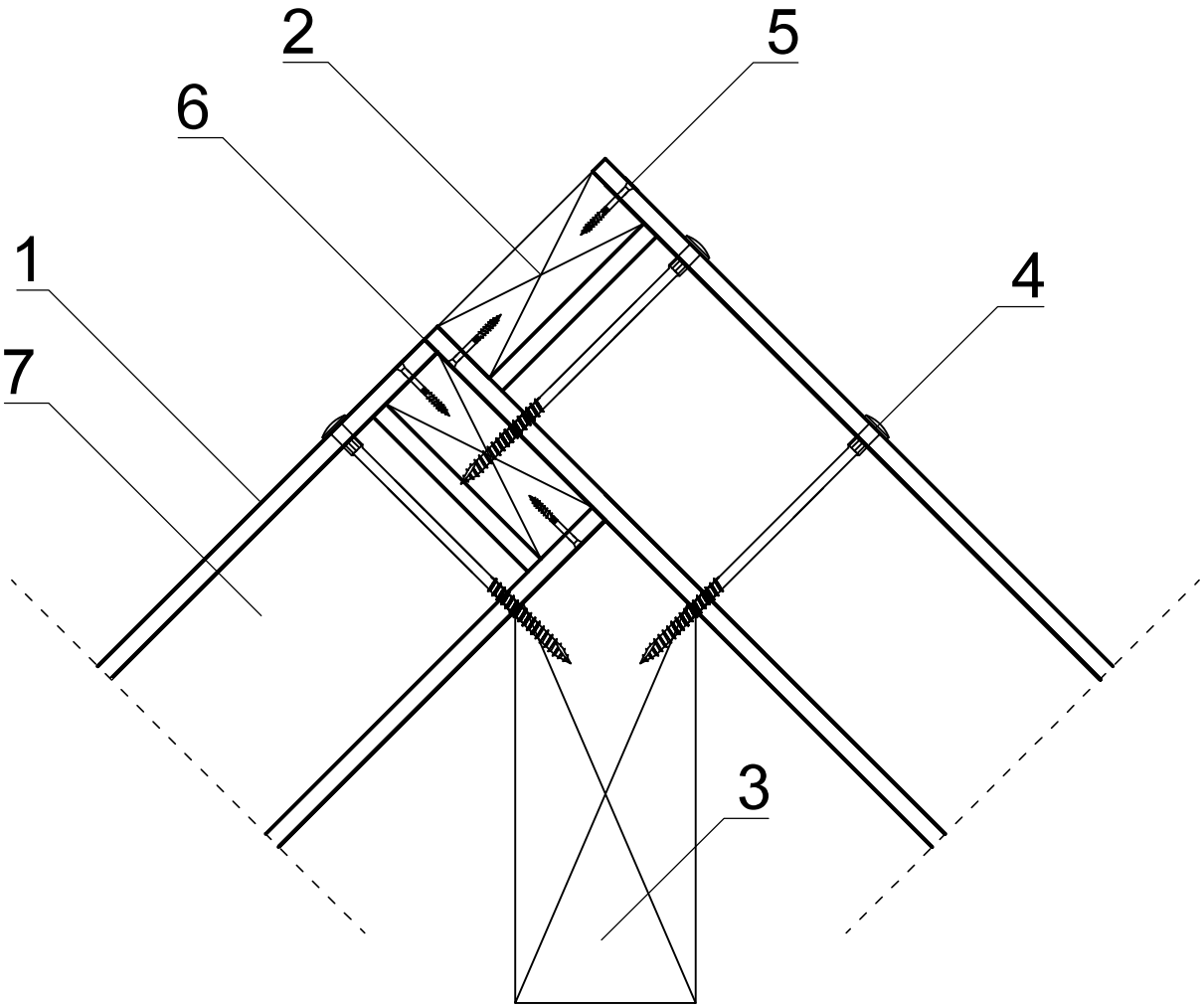

1. Panel H-Block®
2. Belka zamykająca (KVH/C24)
3. Płatew kalenicowa drewniana
4. Wkręt z łbem talerzykowym rozmiar dobrany do przekroju drewna w rozstawie 1-2 m (decyduje projektant konstrukcji):
   - 8x260 dla H-Block® o grubości 130 mm
   - 8x280 dla H-Block® o grubości 170 mm
   - 8x340 dla H-Block® o grubości 230 mm
5. Wkręt 5x40 w rozstawie naprzemiennym co 20-25 cm
6. Uszczelnienie pianą niskoprężną
7. Ukryta krokiew (KVH/C24)

solcraft® even better!

Solcraft Sp. z o.o.
Bogdanka 7f
95-060 Brzeziny
tel. +48 22 723 83 27
biuro@solcraft.pl
www.solcraft.pl

H-Block®, Thexpan®, Thermont®, Frigothex®

Energooszczędne systemy budowlane

Numer rysunku:

11.8.

Wzmocnione połączenie połaci dachowych pod kątem innym niż 90° z płyt H-Block® / H-Block®*plus* z płatwią kalenicową bez krokwi - wersja A

WARIANT I

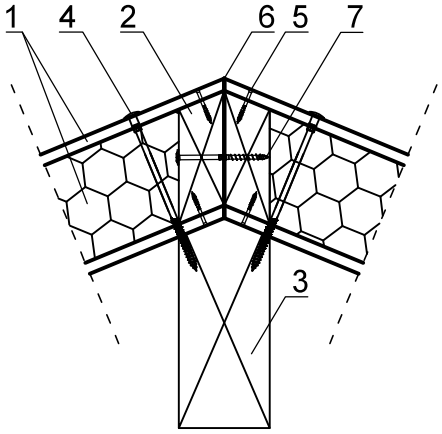

WARIANT II

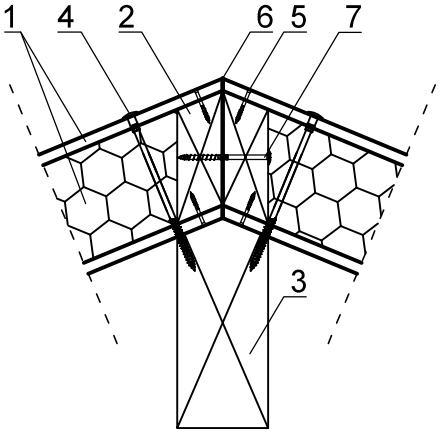

1. Panel H-Block® lub H-Block®*plus*
2. Belka zamykająca (KVH/C24)
3. Płatew kalenicowa drewniana
4. Wkręt z łbem talerzykowym rozmiar dobrany do przekroju drewna w rozstawie 1-2 m (decyduje projektant konstrukcji):
   - 8x260 dla H-Block® o grubości 130 mm
   - 8x280 dla H-Block® o grubości 170 mm
   - 8x340 dla H-Block® o grubości 230 mm
5. Wkręt 5x40 w rozstawie naprzemiennym co 20-25 cm
6. Uszczelnienie pianą niskoprężną
7. Wkręt z łbem talerzykowym

solcraft® even better!

Solcraft Sp. z o.o.

Bogdanka 7f
95-060 Brzeziny
tel. +48 22 723 83 27

biuro@solcraft.pl
www.solcraft.pl

H-Block®, Thexpan®, Thermont®, Frigothex®

Energooszczędne systemy budowlane

Numer rysunku:

11.9.

Wzmocnione połączenie połaci dachowych pod kątem innym niż 90° z płyt H-Block® z płatwią kalenicową i ukrytą krokwią - wersja A

Skala 1:5

WARIANT I

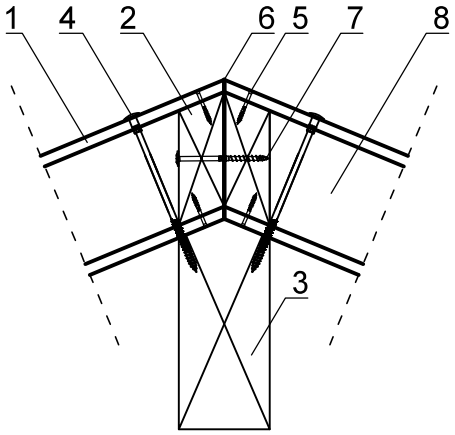

WARIANT II

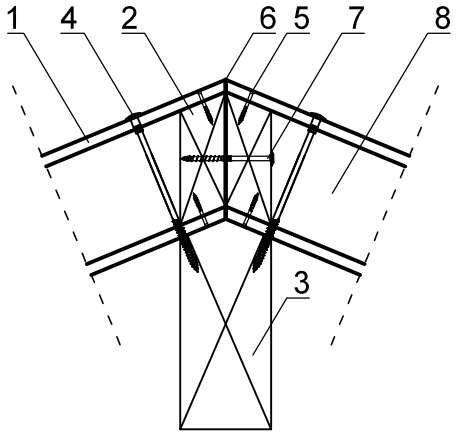

1. Panel H-Block®
2. Belka zamykająca (KVH/C24)
3. Płatew kalenicowa drewniana
4. Wkręt z łbem talerzykowym rozmiar dobrany do przekroju drewna w rozstawie 1-2 m (decyduje projektant konstrukcji):
   - 8x260 dla H-Block® o grubości 130 mm
   - 8x280 dla H-Block® o grubości 170 mm
   - 8x340 dla H-Block® o grubości 230 mm
5. Wkręt 5x40 w rozstawie naprzemiennym co 20-25 cm
6. Uszczelnienie pianą niskoprężną
7. Wkręt z łbem talerzykowym
8. Ukryta krokiew (KVH/C24)

solcraft even better!

Solcraft Sp. z o.o.

Bogdanka 7f
95-060 Brzeziny
tel. +48 22 723 83 27

biuro@solcraft.pl
www.solcraft.pl

H-Block®, Thexpan®, Thermont®, Frigothex®

Energooszczędne systemy budowlane

Numer rysunku:

11.10.

Wzmocnione połączenie połaci dachowych pod kątem innym niż 90° z płyt H-Block® / H-Block®*plus* z płatwią kalenicową bez krokwi - wersja B

WARIANT I

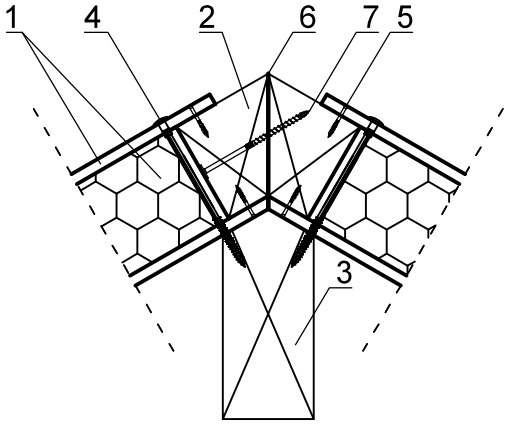

WARIANT II

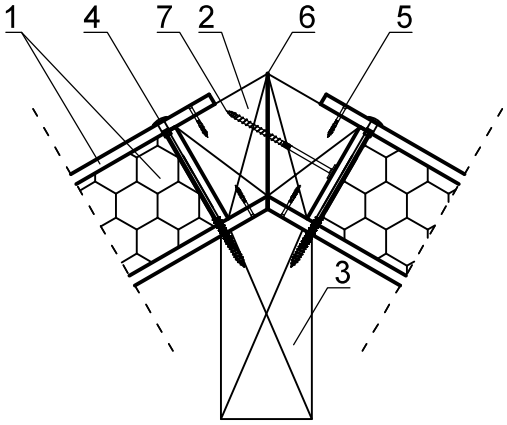

1. Panel H-Block® lub H-Block®*plus*
2. Belka zamykająca (KVH/C24)
3. Płatew kalenicowa drewniana
4. Wkręt z łbem talerzykowym rozmiar dobrany do przekroju drewna w rozstawie 1-2 m (decyduje projektant konstrukcji):
   - ●8x260 dla H-Block® o grubości 130 mm
   - ●8x280 dla H-Block® o grubości 170 mm
   - ●8x340 dla H-Block® o grubości 230 mm
5. Wkręt 5x40 w rozstawie naprzemiennym co 20-25 cm
6. Uszczelnienie pianą niskoprężną
7. Wkręt z łbem talerzykowym

Belka zamykająca płytę H-Block® (KVH/C24)

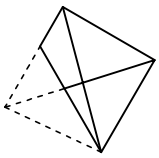

solcraft® even better!

Solcraft Sp. z o.o.

Bogdanka 7f
95-060 Brzeziny
tel. +48 22 723 83 27

biuro@solcraft.pl
www.solcraft.pl

H-Block®, Thexpan®, Thermont®, Frigothex®

Energooszczędne systemy budowlane

Numer rysunku:

11.11.

Wzmocnione połączenie połaci dachowych pod kątem innym niż 90° z płyt H-Block® z płatwią kalenicową i ukrytą krokwią - wersja B

WARIANT I

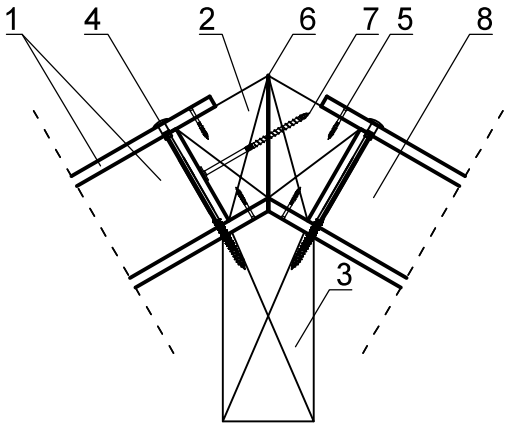

WARIANT II

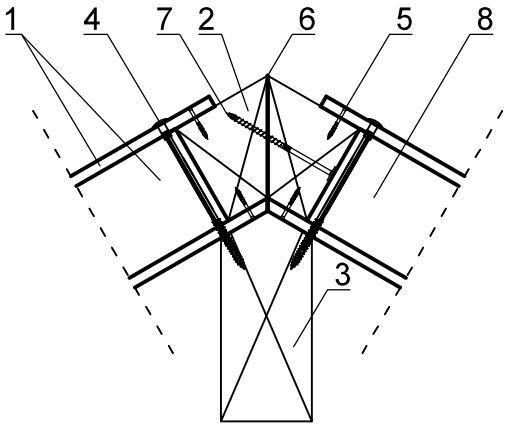

1. Panel H-Block®
2. Belka zamykająca (KVH/C24)
3. Płatew kalenicowa drewniana
4. Wkręt z łbem talerzykowym rozmiar dobrany do przekroju drewna w rozstawie 1-2 m (decyduje projektant konstrukcji):
   - 8x260 dla H-Block® o grubości 130 mm
   - 8x280 dla H-Block® o grubości 170 mm
   - 8x340 dla H-Block® o grubości 230 mm
5. Wkręt 5x40 w rozstawie naprzemiennym co 20-25 cm
6. Uszczelnienie pianą niskoprężną
7. Wkręt z łbem talerzykowym
8. Ukryta krokiew (KVH/C24)

Belka zamykająca płytę H-Block® (KVH/C24)

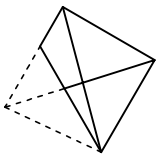

solcraft even better!

Solcraft Sp. z o.o.

Bogdanka 7f
95-060 Brzeziny
tel. +48 22 723 83 27

biuro@solcraft.pl
www.solcraft.pl

H-Block®, Thexpan®, Thermont®, Frigothex®

Energooszczędne systemy budowlane

Numer rysunku:

11.12.

Wzmocnione połączenie połaci dachowych pod kątem innym niż 90° z płyt H-Block® / H-Block®*plus* z płatwią kalenicową bez krokwi - wersja C

WARIANT I

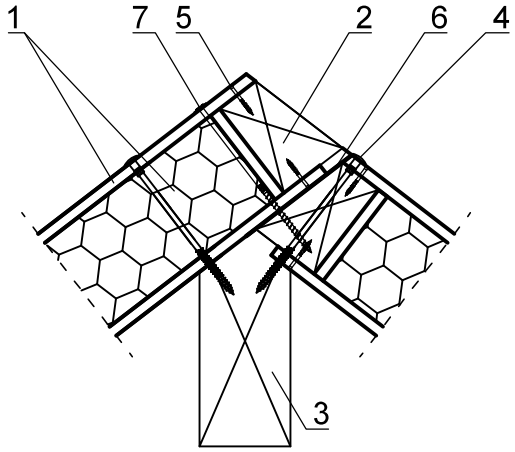

WARIANT II

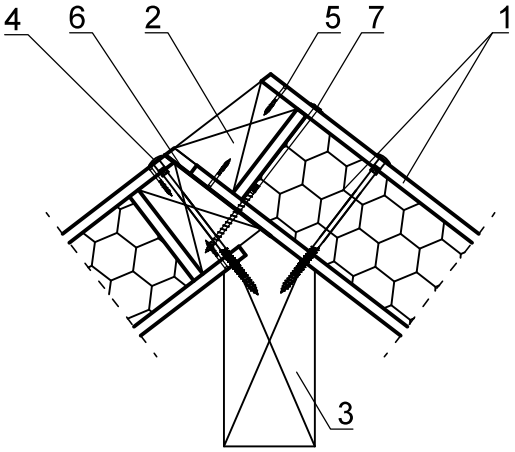

1. Panel H-Block® lub H-Block®*plus*
2. Belka zamykająca (KVH/C24)
3. Płatew kalenicowa drewniana
4. Wkręt z łbem talerzykowym rozmiar dobrany do przekroju drewna w rozstawie 1-2 m (decyduje projektant konstrukcji):
   - ●8x260 dla H-Block® o grubości 130 mm
   - ●8x280 dla H-Block® o grubości 170 mm
   - ●8x340 dla H-Block® o grubości 230 mm
5. Wkręt 5x40 w rozstawie naprzemiennym co 20-25 cm
6. Uszczelnienie pianą niskoprężną
7. Wkręt z łbem talerzykowym

Belka zamykająca płytę H-Block® (KVH/C24)

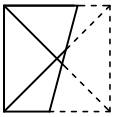

solcraft® even better!

Solcraft Sp. z o.o.

Bogdanka 7f
95-060 Brzeziny
tel. +48 22 723 83 27

biuro@solcraft.pl
www.solcraft.pl

H-Block®, Thexpan®, Thermont®, Frigothex®

Energooszczędne systemy budowlane

Numer rysunku:

11.13.

Wzmocnione połączenie połaci dachowych pod kątem innym niż 90° z płyt H-Block® z płatwią kalenicową i ukrytą krokwią - wersja C

WARIANT I

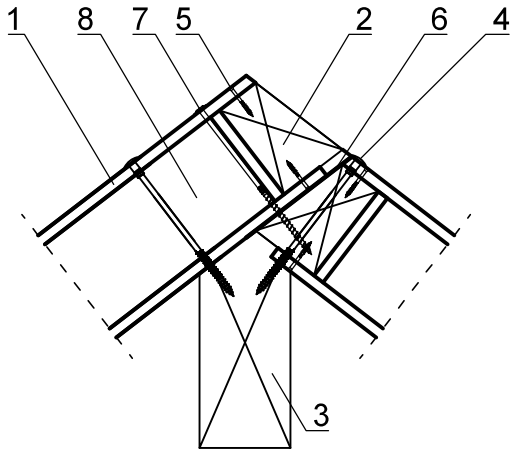

WARIANT II

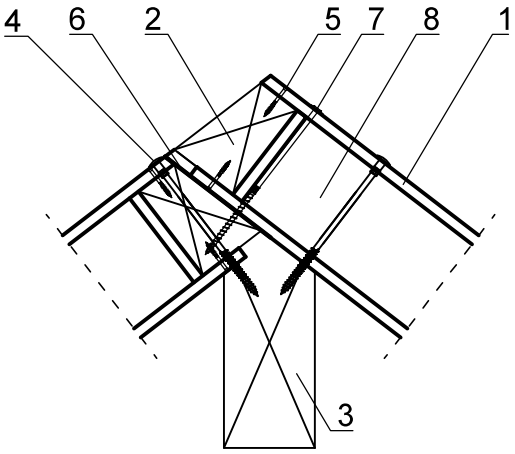

1. Panel H-Block®
2. Belka zamykająca (KVH/C24)
3. Płatew kalenicowa drewniana
4. Wkręt z łbem talerzykowym rozmiar dobrany do przekroju drewna w rozstawie 1-2 m (decyduje projektant konstrukcji):
   - ●8x260 dla H-Block® o grubości 130 mm
   - ●8x280 dla H-Block® o grubości 170 mm
   - ●8x340 dla H-Block® o grubości 230 mm
5. Wkręt 5x40 w rozstawie naprzemiennym co 20-25 cm
6. Uszczelnienie pianą niskoprężną
7. Wkręt z łbem talerzykowym
8. Ukryta krokiew (KVH/C24)

Belka zamykająca płytę H-Block® (KVH/C24)

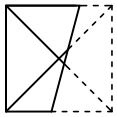

solcraft® even better!

Solcraft Sp. z o.o.

Bogdanka 7f
95-060 Brzeziny
tel. +48 22 723 83 27

biuro@solcraft.pl
www.solcraft.pl

H-Block®, Thexpan®, Thermont®, Frigothex®

Energooszczędne systemy budowlane

Numer rysunku:

11.14.

Wzmocnione połączenie połaci dachowych pod kątem innym niż 90° z płyt H-Block® / H-Block®*plus* bez płatwi kalenicowej i bez krokwi - wersja A

WARIANT I

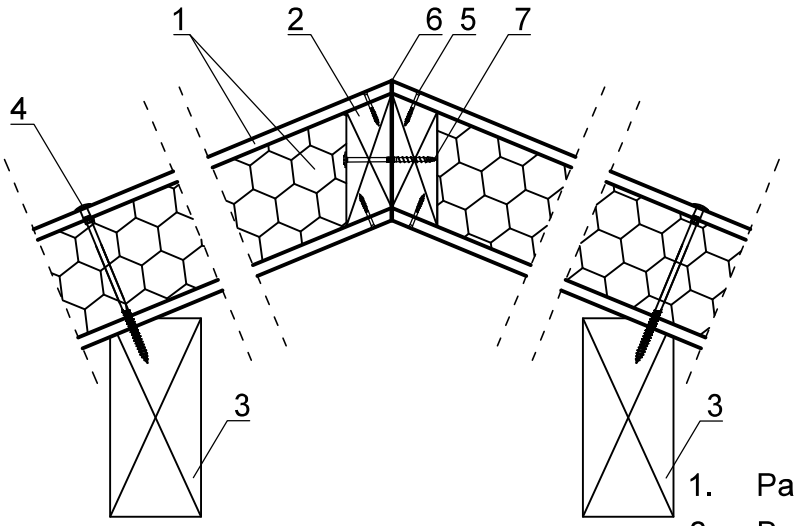

1. Panel H-Block® lub H-Block®*plus*
2. Belka zamykająca (KVH/C24)
3. Płatew drewniana
4. Wkręt z łbem talerzykowym rozmiar dobrany do przekroju drewna w rozstawie 1-2 m (decyduje projektant konstrukcji):
   - 8x260 dla H-Block® o grubości 130 mm
   - 8x280 dla H-Block® o grubości 170 mm
   - 8x340 dla H-Block® o grubości 230 mm
5. Wkręt 5x40 w rozstawie naprzemiennym co 20-25 cm
6. Uszczelnienie pianą niskoprężną
7. Wkręt z łbem talerzykowym

WARIANT II

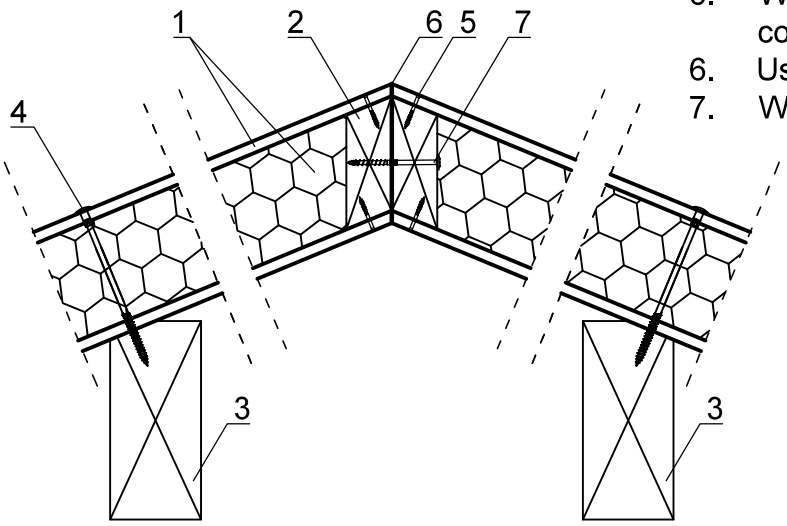

solcraft® even better!

Solcraft Sp. z o.o.

Bogdanka 7f
95-060 Brzeziny
tel. +48 22 723 83 27

biuro@solcraft.pl
www.solcraft.pl

H-Block®, Thexpan®, Thermont®, Frigothex®

Energooszczędne systemy budowlane

Numer rysunku:

11.15.

Wzmocnione połączenie połaci dachowych pod kątem innym niż 90° z płyt H-Block® bez płatwi kalenicowej i z ukrytą krokwią - wersja A

WARIANT I

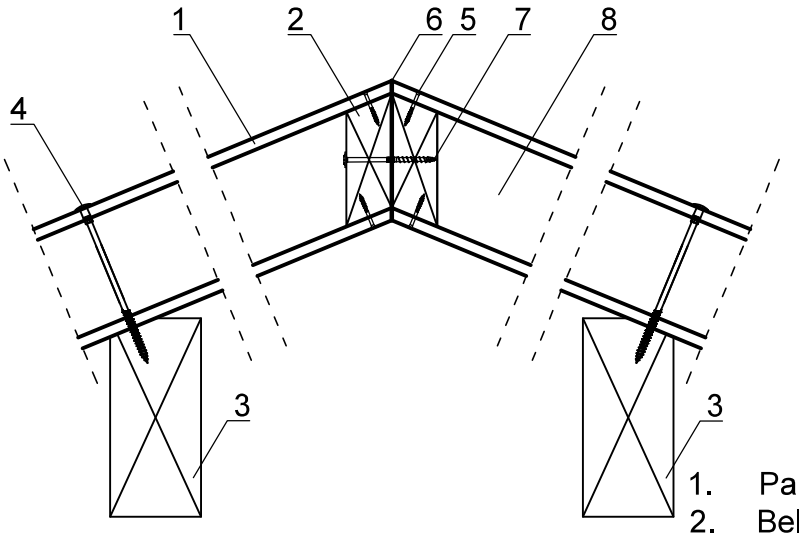

1. Panel H-Block®
2. Belka zamykająca (KVH/C24)
3. Płatew drewniana
4. Wkręt z łbem talerzykowym rozmiar dobrany do przekroju drewna w rozstawie 1-2 m (decyduje projektant konstrukcji):
   - 8x260 dla H-Block® o grubości 130 mm
   - 8x280 dla H-Block® o grubości 170 mm
   - 8x340 dla H-Block® o grubości 230 mm
5. Wkręt 5x40 w rozstawie naprzemiennym co 20-25 cm
6. Uszczelnienie pianą niskoprężną
7. Wkręt z łbem talerzykowym
8. Ukryta krokiew (KVH/C24)

WARIANT II

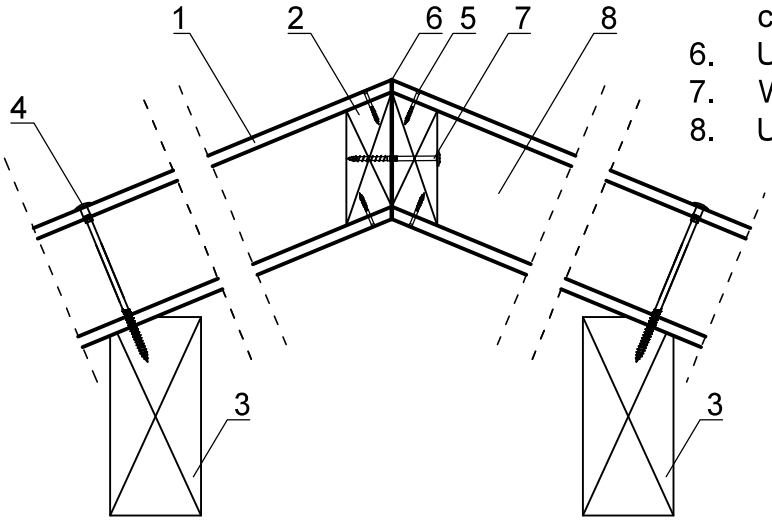

solcraft® even better!

Solcraft Sp. z o.o.

Bogdanka 7f
95-060 Brzeziny
tel. +48 22 723 83 27

biuro@solcraft.pl
www.solcraft.pl

H-Block®, Thexpan®, Thermont®, Frigothex®

Energooszczędne systemy budowlane

Numer rysunku:

11.16.

Wzmocnione połączenie połaci dachowych pod kątem innym niż 90° z płyt H-Block® / H-Block®*plus* bez płatwi kalenicowej i bez krokwi - wersja B

WARIANT I

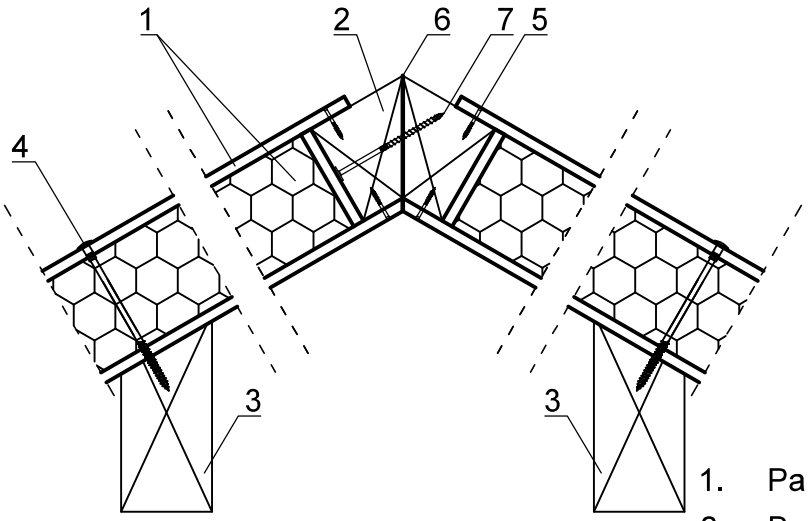

1. Panel H-Block® lub H-Block®*plus*
2. Belka zamykająca (KVH/C24)
3. Płatew drewniana
4. Wkręt z łbem talerzykowym rozmiar dobrany do przekroju drewna w rozstawie 1-2 m (decyduje projektant konstrukcji):
   - 8x260 dla H-Block® o grubości 130 mm
   - 8x280 dla H-Block® o grubości 170 mm
   - 8x340 dla H-Block® o grubości 230 mm
5. Wkręt 5x40 w rozstawie naprzemiennym co 20-25 cm
6. Uszczelnienie pianą niskoprężną
7. Wkręt z łbem talerzykowym

WARIANT II

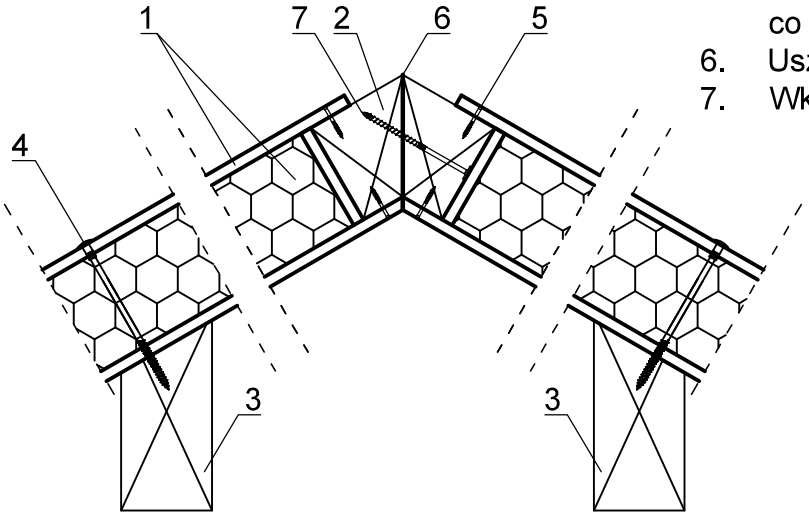

Belka zamykająca płytę H-Block® (KVH/C24)

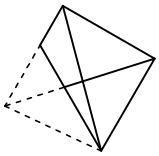

solcraft even better!

Solcraft Sp. z o.o.
Bogdanka 7f
95-060 Brzeziny
tel. +48 22 723 83 27
biuro@solcraft.pl
www.solcraft.pl

H-Block®, Thexpan®, Thermont®, Frigothex®

Energooszczędne systemy budowlane

Numer rysunku:

11.17.

Wzmocnione połączenie połaci dachowych pod kątem innym niż 90° z płyt H-Block® bez płatwi kalenicowej i z ukrytą krokwią - wersja B

WARIANT I

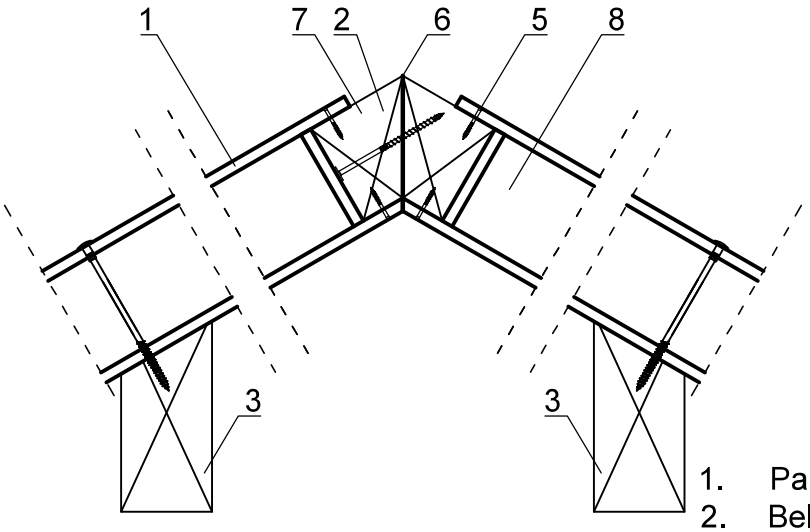

1. Panel H-Block®
2. Belka zamykająca (KVH/C24)
3. Płatew drewniana
4. Wkręt z łbem talerzykowym rozmiar dobrany do przekroju drewna w rozstawie 1-2 m (decyduje projektant konstrukcji):
   - 8x260 dla H-Block® o grubości 130 mm
   - 8x280 dla H-Block® o grubości 170 mm
   - 8x340 dla H-Block® o grubości 230 mm
5. Wkręt 5x40 w rozstawie naprzemiennym co 20-25 cm
6. Uszczelnienie pianą niskoprężną
7. Wkręt z łbem talerzykowym
8. Ukryta krokiew (KVH/C24)

WARIANT II

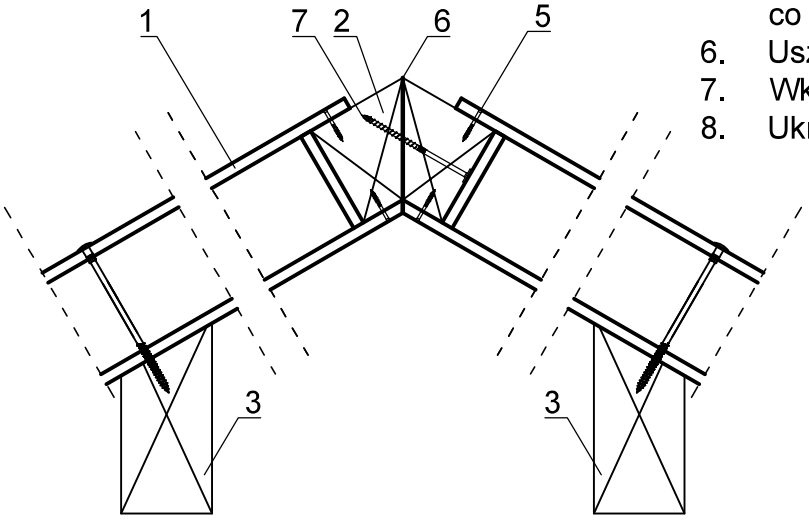

Belka zamykająca płytę H-Block® (KVH/C24)

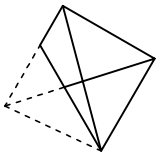

solcraft even better!

Solcraft Sp. z o.o.
Bogdanka 7f
95-060 Brzeziny
tel. +48 22 723 83 27
biuro@solcraft.pl
www.solcraft.pl

H-Block®, Thexpan®, Thermont®, Frigothex®

Energooszczędne systemy budowlane

Numer rysunku:

11.18.

Wzmocnione połączenie połaci dachowych pod kątem innym niż 90° z płyt H-Block® / H-Block®*plus* bez płatwi kalenicowej i bez krokwi - wersja C

WARIANT I

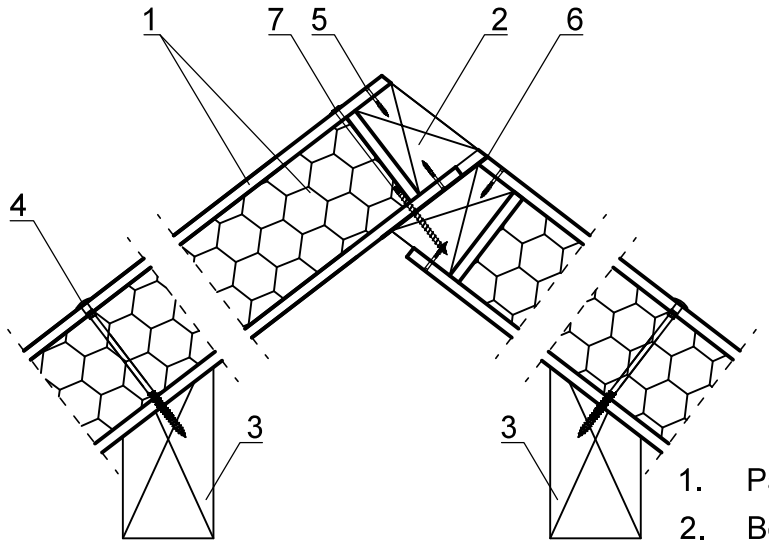

1. Panel H-Block® lub H-Block®*plus*
2. Belka zamykająca (KVH/C24)
3. Płatew drewniana
4. Wkręt z łbem talerzykowym rozmiar dobrany do przekroju drewna w rozstawie 1-2 m (decyduje projektant konstrukcji):
   - 8x260 dla H-Block® o grubości 130 mm
   - 8x280 dla H-Block® o grubości 170 mm
   - 8x340 dla H-Block® o grubości 230 mm
5. Wkręt 5x40 w rozstawie naprzemiennym co 20-25 cm
6. Uszczelnienie pianą niskoprężną
7. Wkręt z łbem talerzykowym

WARIANT II

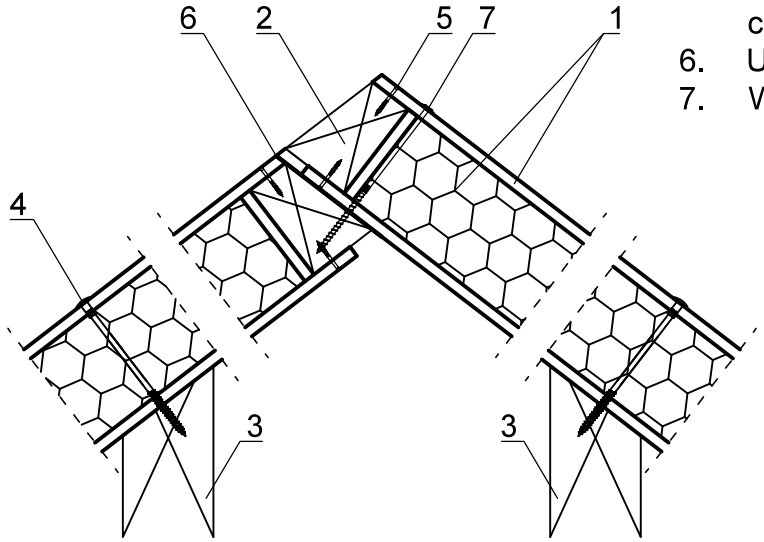

Belka zamykająca płytę H-Block® (KVH/C24)

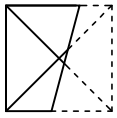

solcraft even better!

Solcraft Sp. z o.o.
Bogdanka 7f
95-060 Brzeziny
tel. +48 22 723 83 27
biuro@solcraft.pl
www.solcraft.pl

H-Block®, Thexpan®, Thermont®, Frigothex®

Energooszczędne systemy budowlane

Numer rysunku:

11.19.

Wzmocnione połączenie połaci dachowych pod kątem innym niż 90° z płyt H-Block® bez płatwi kalenicowej i z ukrytą krokwią - wersja C

WARIANT I

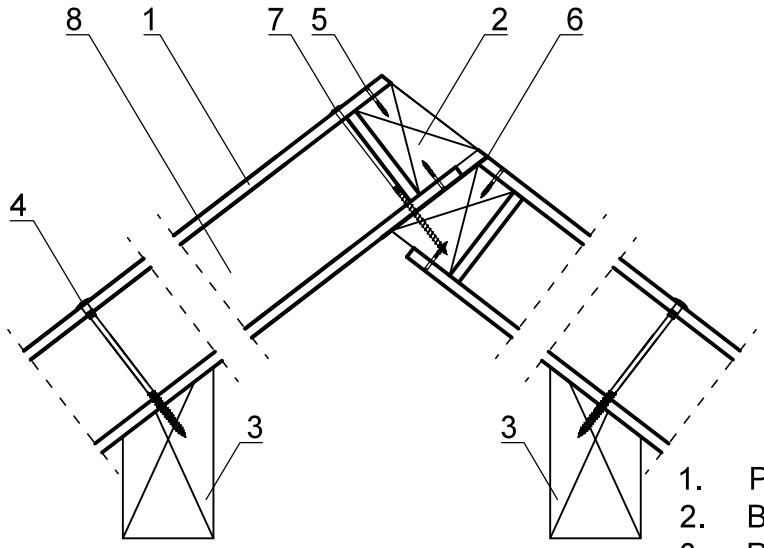

1. Panel H-Block®
2. Belka zamykająca (KVH/C24)
3. Płatew drewniana
4. Wkręt z łbem talerzykowym rozmiar dobrany do przekroju drewna w rozstawie 1-2 m (decyduje projektant konstrukcji):
   - 8x260 dla H-Block® o grubości 130 mm
   - 8x280 dla H-Block® o grubości 170 mm
   - 8x340 dla H-Block® o grubości 230 mm
5. Wkręt 5x40 w rozstawie naprzemiennym co 20-25 cm
6. Uszczelnienie pianą niskoprężną
7. Wkręt z łbem talerzykowym
8. Ukryta krokiew (KVH/C24)

WARIANT II

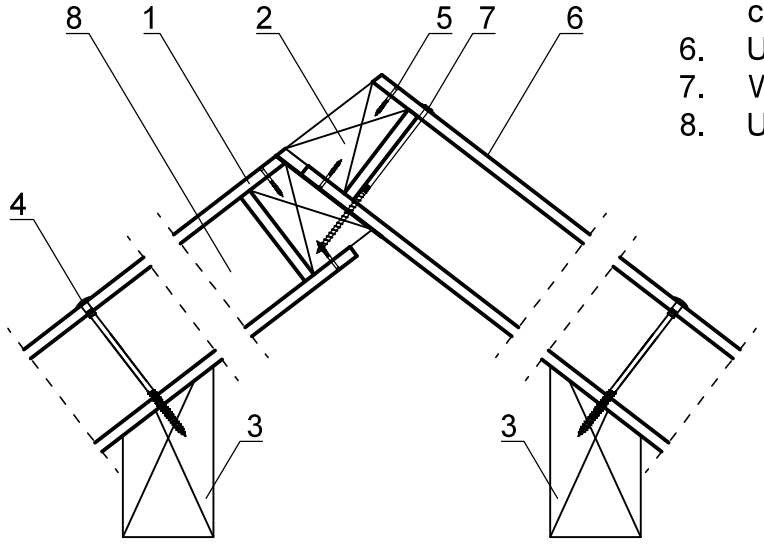

Belka zamykająca płytę H-Block® (KVH/C24)

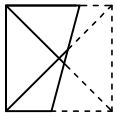

solcraft even better!

Solcraft Sp. z o.o.

Bogdanka 7f
95-060 Brzeziny
tel. +48 22 723 83 27

biuro@solcraft.pl
www.solcraft.pl

H-Block®, Thexpan®, Thermont®, Frigothex®

Energooszczędne systemy budowlane

Numer rysunku:

11.20.

Wzmocnione połączenie połaci dachowych pod kątem 90° z płyt H-Block® / H-Block®*plus* bez płatwii kalenicowej i bez krokwi

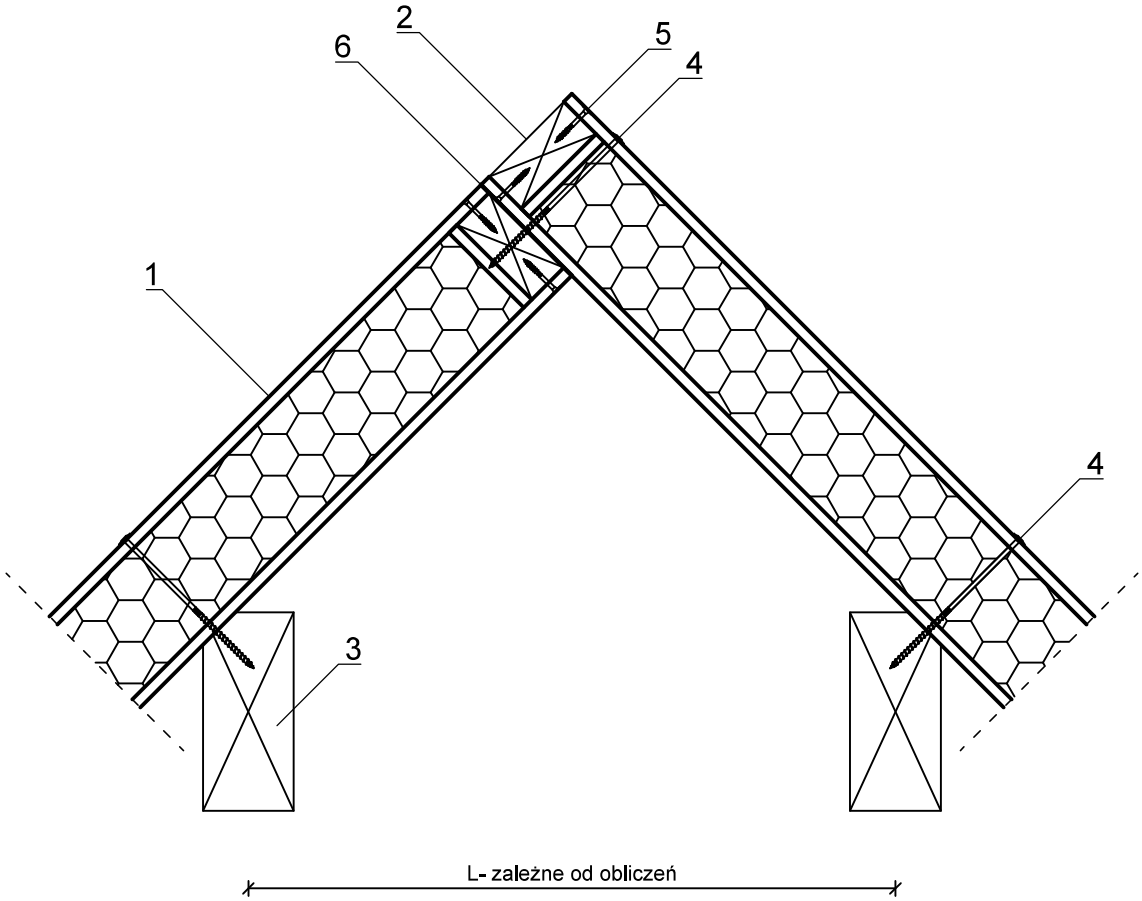

1. Panel H-Block® lub H-Block®*plus*
2. Belka zamykająca (KVH/C24)
3. Płatew drewniana
4. Wkręt z łbem talerzykowym rozmiar dobrany do przekroju drewna w rozstawie 1-2 m (decyduje projektant konstrukcji):
   - ●8x260 dla H-Block® o grubości 130 mm
   - ●8x280 dla H-Block® o grubości 170 mm
   - ●8x340 dla H-Block® o grubości 230 mm
5. Wkręt 5x40 w rozstawie naprzemiennym co 20-25 cm
6. Uszczelnienie pianą niskoprężną

solcraft even better!
Solcraft Sp. z o.o.
Bogdanka 7f
95-060 Brzeziny
tel. +48 22 723 83 27
biuro@solcraft.pl
www.solcraft.pl

H-Block®, Thexpan®, Thermont®, Frigothex®

Energooszczędne systemy budowlane

Numer rysunku:

11.21.

Wzmocnione połączenie połaci dachowych pod kątem 90° z płyt H-Block® bez płatwi kalenicowej i z ukrytą krokwią

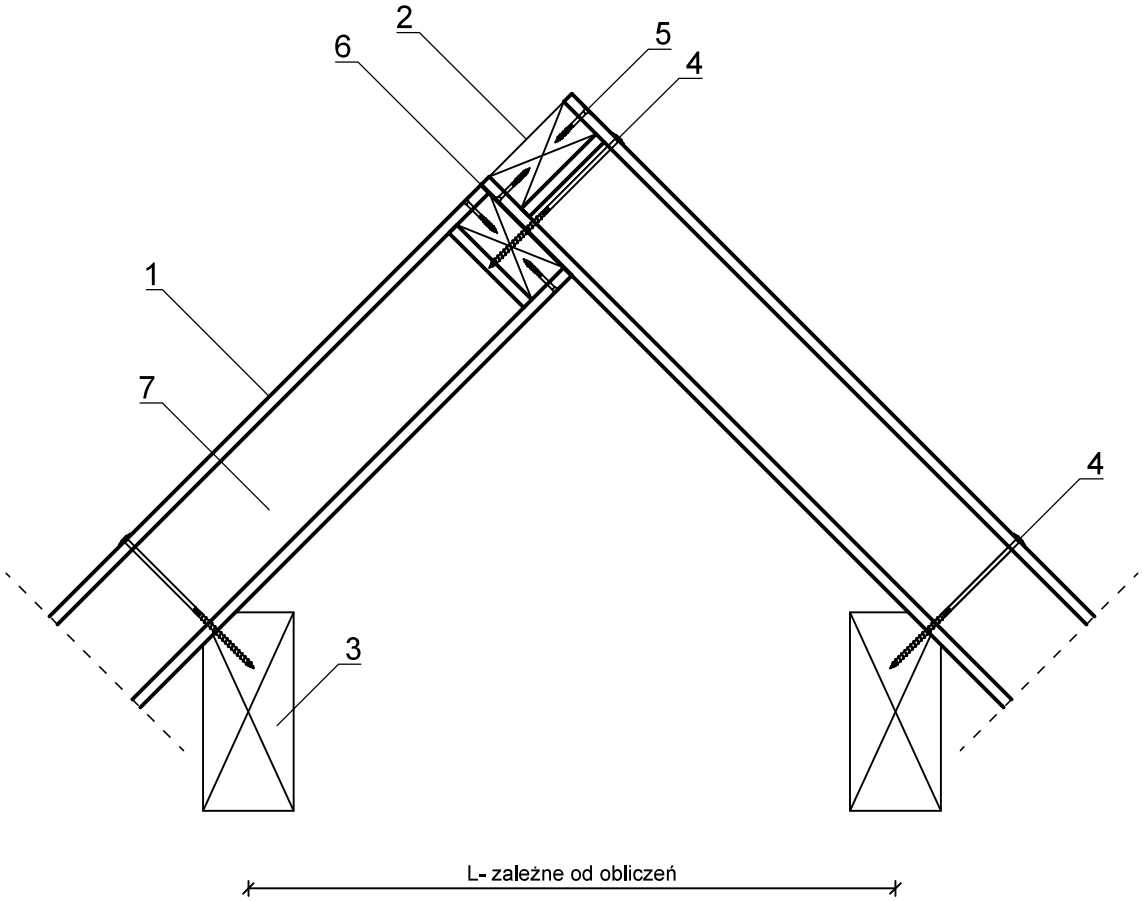

1. Panel H-Block®
2. Belka zamykająca (KVH/C24)
3. Płatew drewniana
4. Wkręt z łbem talerzykowym rozmiar dobrany do przekroju drewna w rozstawie 1-2 m (decyduje projektant konstrukcji):
   - 8x260 dla H-Block® o grubości 130 mm
   - 8x280 dla H-Block® o grubości 170 mm
   - 8x340 dla H-Block® o grubości 230 mm
5. Wkręt 5x40 w rozstawie naprzemiennym co 20-25 cm
6. Uszczelnienie pianą niskoprężną
7. Ukryta krokiew (KVH/C24)

solcraft® even better!

Solcraft Sp. z o.o.
Bogdanka 7f
95-060 Brzeziny
tel. +48 22 723 83 27
biuro@solcraft.pl
www.solcraft.pl

H-Block®, Thexpan®, Thermont®, Frigothex®

Energooszczędne systemy budowlane

Numer rysunku:

11.22.

Zakończenie okapu dachu H-Block® lub H-Block®*plus* - wersja A

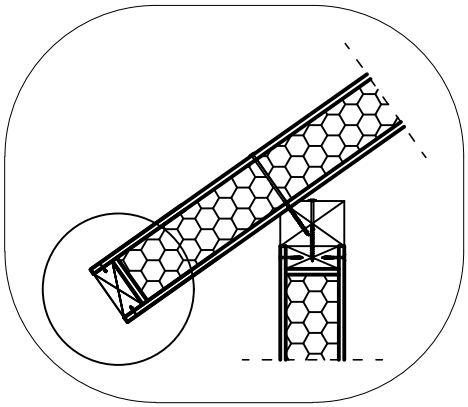

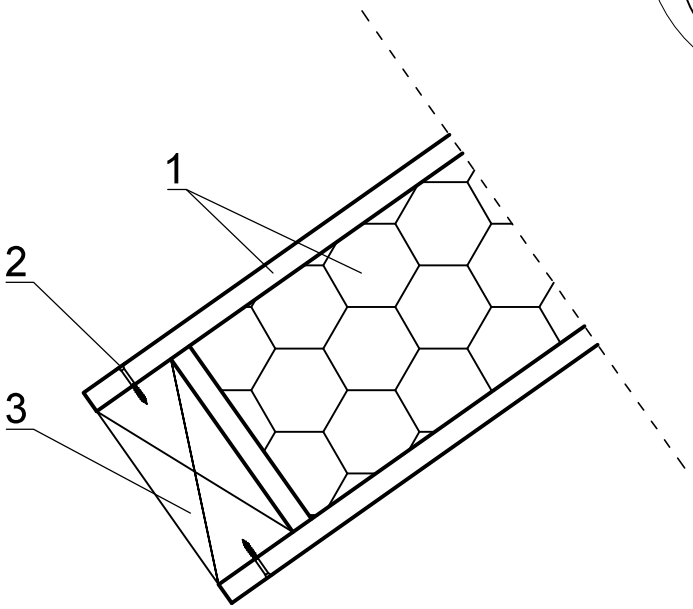

1. Panel H-Block® lub H-Block®*plus*
2. Wkręt 5x40 w rozstawie naprzemiennym co 20-25 cm
3. Belka zamykająca (KVH/C24)

solcraft® even better!

Solcraft Sp. z o.o.

Bogdanka 7f
95-060 Brzeziny
tel. +48 22 723 83 27

biuro@solcraft.pl
www.solcraft.pl

H-Block®, Thexpan®, Thermont®, Frigothex®

Energooszczędne systemy budowlane

Numer rysunku:

12.1.

Zakończenie okapu dachu H-Block® lub H-Block®*plus* - wersja B

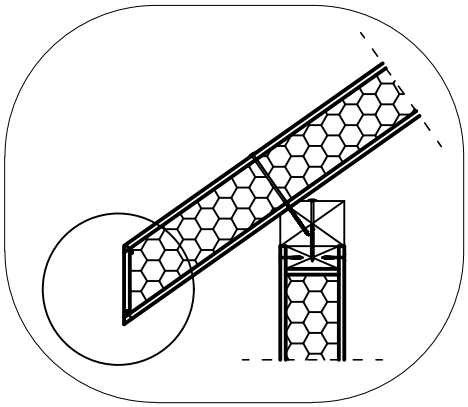

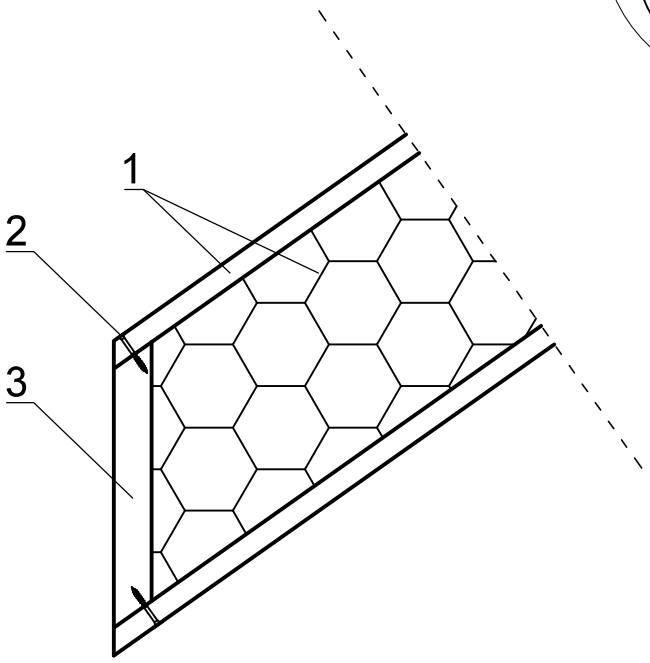

1. Panel H-Block® lub H-Block®*plus*
2. Wkręt 5x40 w rozstawie naprzemiennym co 20-25 cm
3. Sklejka 25 mm lub drewno 25 mm

solcraft® even better!

Solcraft Sp. z o.o.
Bogdanka 7f
95-060 Brzeziny
tel. +48 22 723 83 27
biuro@solcraft.pl
www.solcraft.pl

H-Block®, Thexpan®, Thermont®, Frigothex®

Energooszczędne systemy budowlane

Numer rysunku:

12.2.

Zakończenie okapu dachu H-Block® lub H-Block®*plus* - wersja C

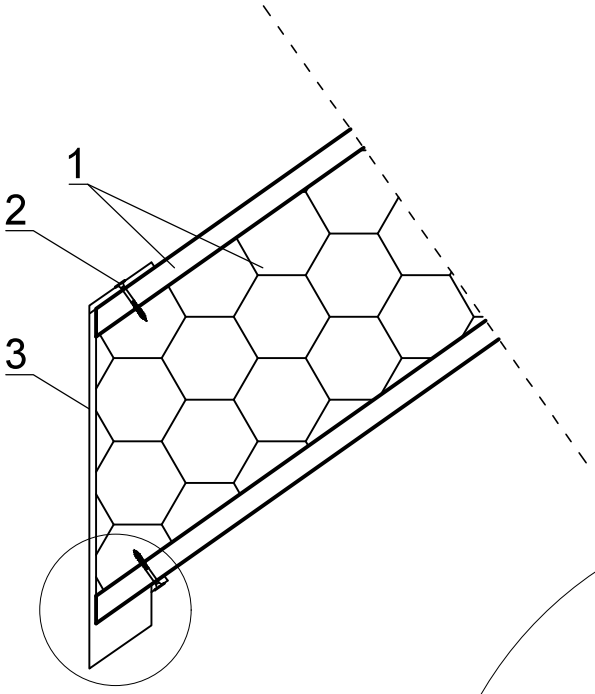

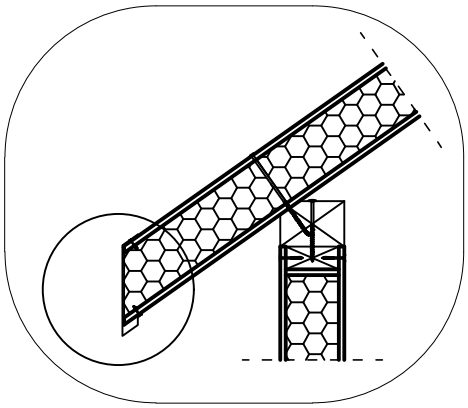

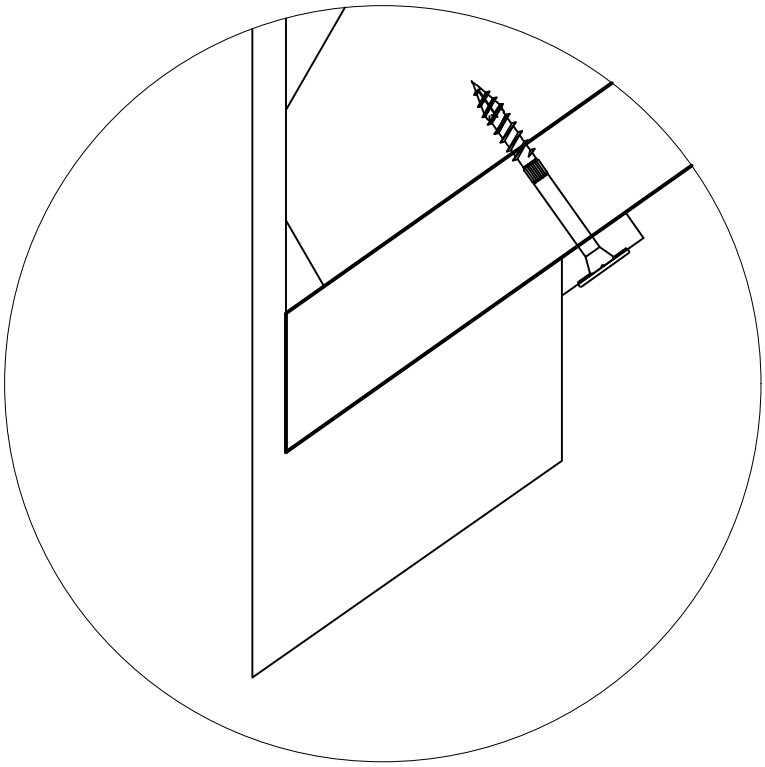

1. Panel H-Block® lub H-Block®*plus*
2. Wkręt 5x40 w rozstawie naprzemiennym co 20-25 cm
3. Obróbka Blacharska

solcraft® even better!

Solcraft Sp. z o.o.

Bogdanka 7f
95-060 Brzeziny
tel. +48 22 723 83 27

biuro@solcraft.pl
www.solcraft.pl

H-Block®, Thexpan®, Thermont®, Frigothex®

Energooszczędne systemy budowlane

Numer rysunku:

12.3.

Zakończenie płyty H-Block® przy dachu jednospadowym

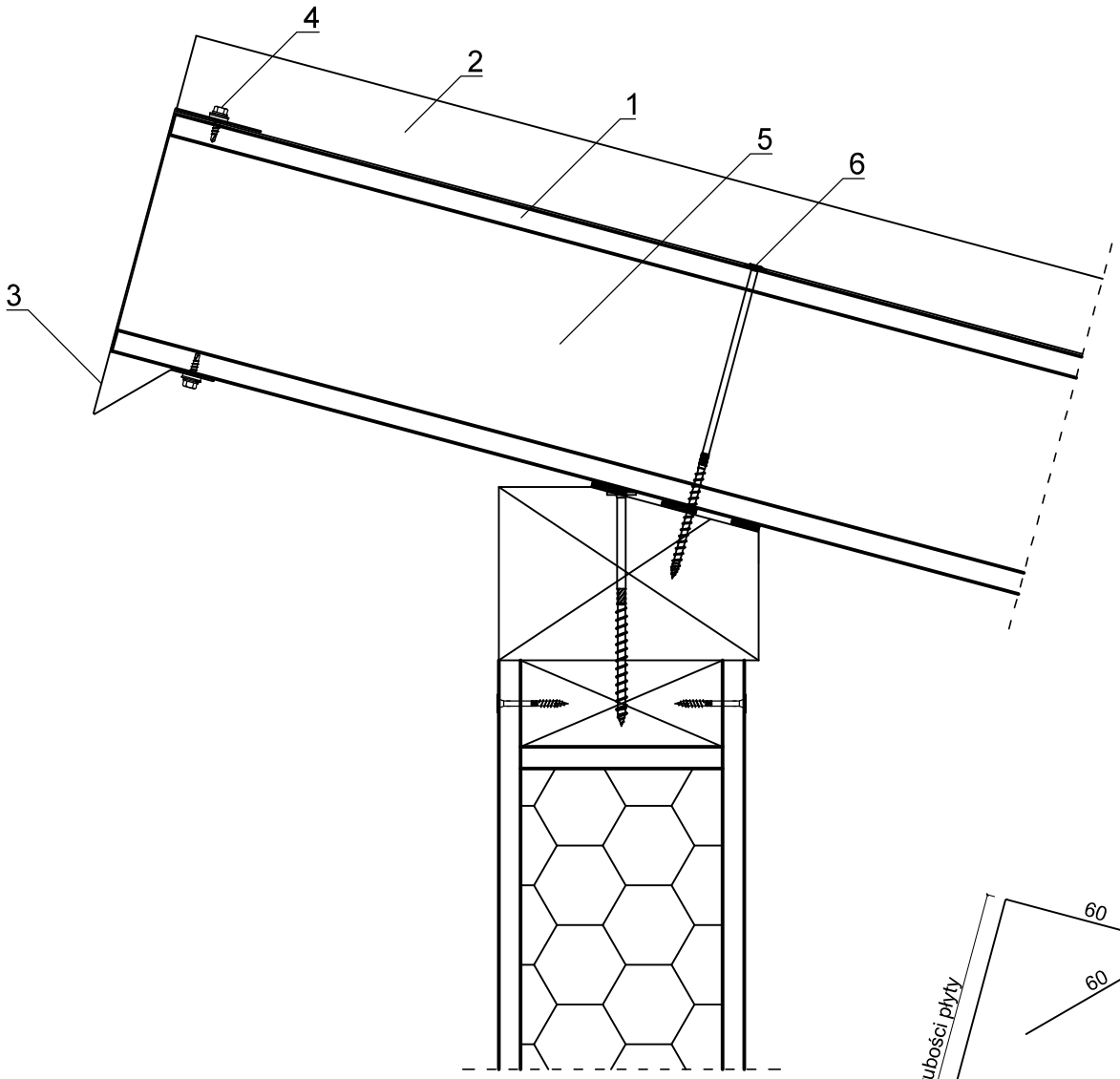

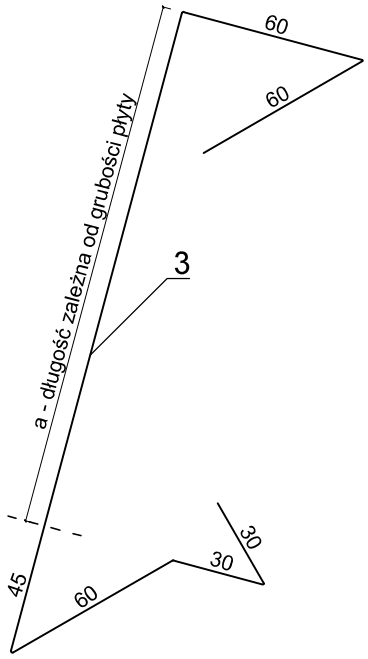

1. Panel H-Block®
2. Pokrycie dachowe
3. Obróbka blacharska szczytowa
4. Wkręt do łączenia blachy z drewnem
5. Ukryta krokiew (KVH/C24)
6. Wkręt do płyt warstwowych

solcraft even better!

Solcraft Sp. z o.o.

Bogdanka 7f
95-060 Brzeziny
tel. +48 22 723 83 27

biuro@solcraft.pl
www.solcraft.pl

H-Block®, Thexpan®, Thermont®, Frigothex®

Energooszczędne systemy budowlane

Numer rysunku:

12.4.

Mocowanie rynny w dachu z płyt H-Block® - wariant 1

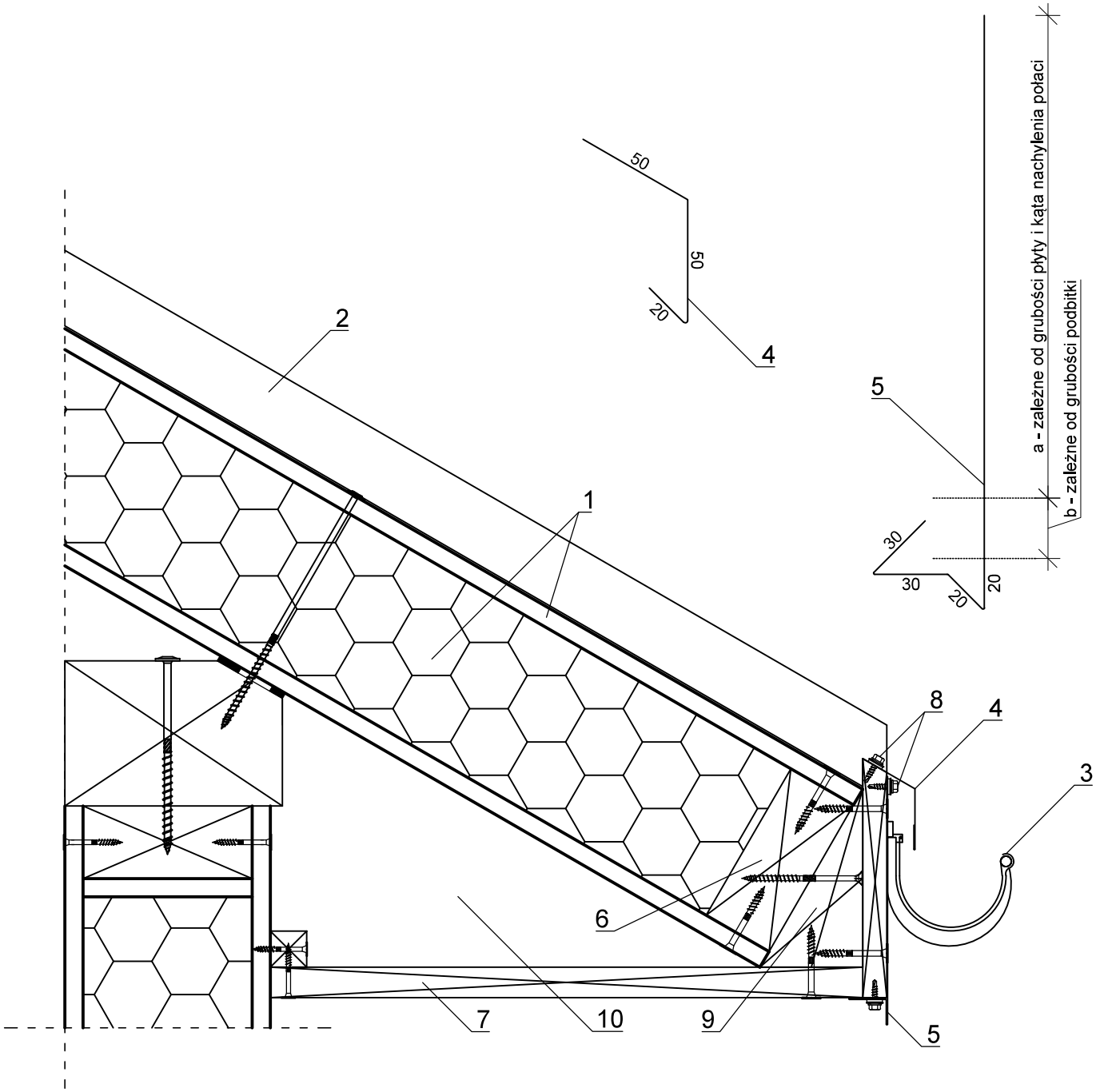

1. Panel H-Block®
2. Pokrycie dachowe
3. Orynnowanie
4. Pas nadrynnowy
5. Pas podrynnowy
6. Belka zamykająca (KVH/C24)
7. Podbitka
8. Wkręt do łączenia blachy z drewnem
9. Deska regulująca kąt pod rynnę
10. Przestrzeń wentylowana

solcraft® even better!

Solcraft Sp. z o.o.

Bogdanka 7f
95-060 Brzeziny
tel. +48 22 723 83 27

biuro@solcraft.pl
www.solcraft.pl

H-Block®, Thexpan®, Thermont®, Frigothex®

Energooszczędne systemy budowlane

Numer rysunku:

12.5.

Mocowanie rynny w dachu z płyt H-Block® - wariant 2

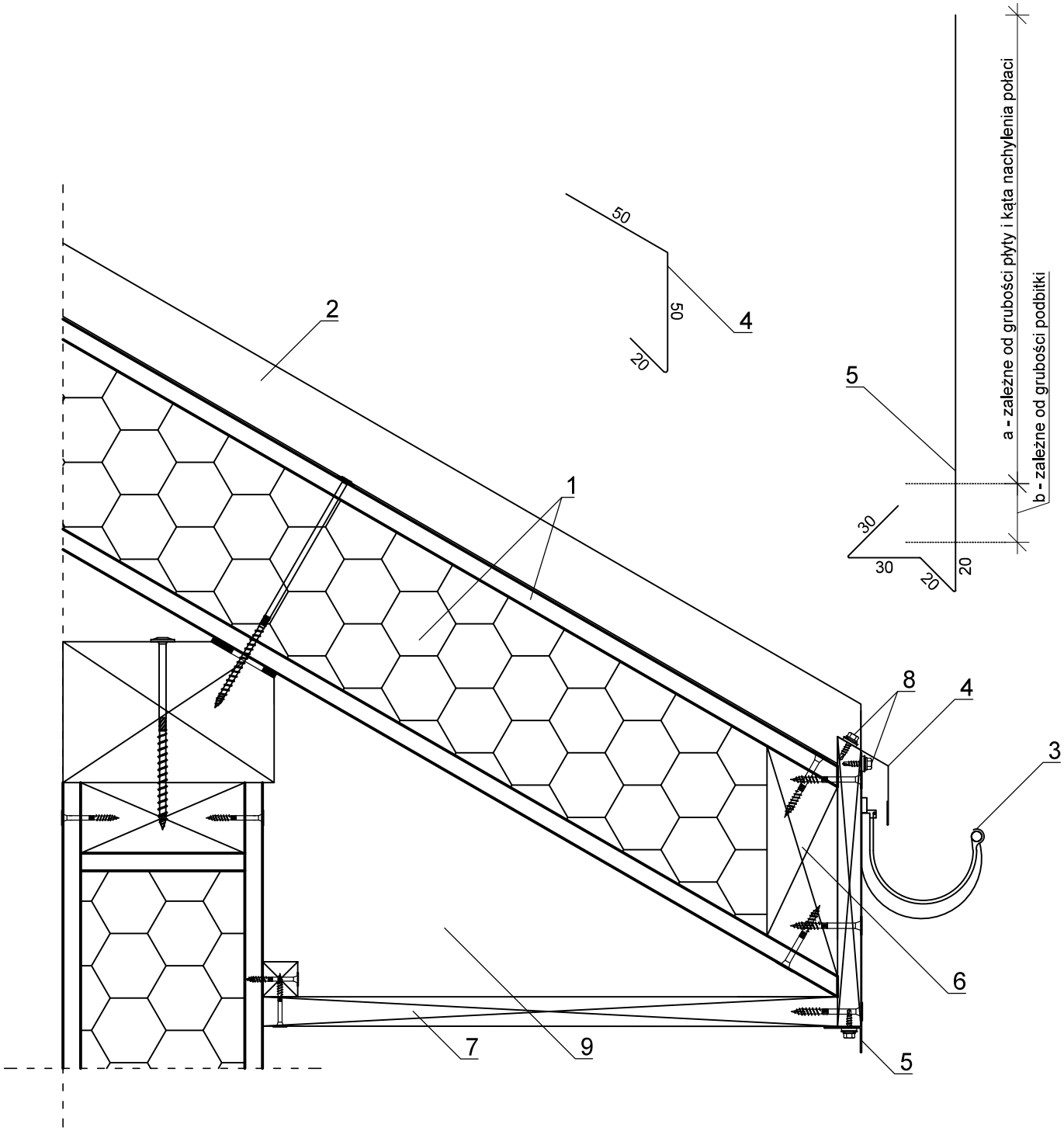

1. Panel H-Block®
2. Pokrycie dachowe
3. Orynnowanie
4. Pas nadrynnowy
5. Pas podrynnowy
6. Belka zamykająca (KVH/C24)
7. Podbitka
8. Wkręt do łączenia blachy z drewnem
9. Przestrzeń wentylowana

solcraft® even better!

Solcraft Sp. z o.o.

Bogdanka 7f
95-060 Brzeziny
tel. +48 22 723 83 27

biuro@solcraft.pl
www.solcraft.pl

H-Block®, Thexpan®, Thermont®, Frigothex®

Energooszczędne systemy budowlane

Numer rysunku:

12.6.

Mocowanie rynnyw dachu z płyt H-Block® - wariant 3

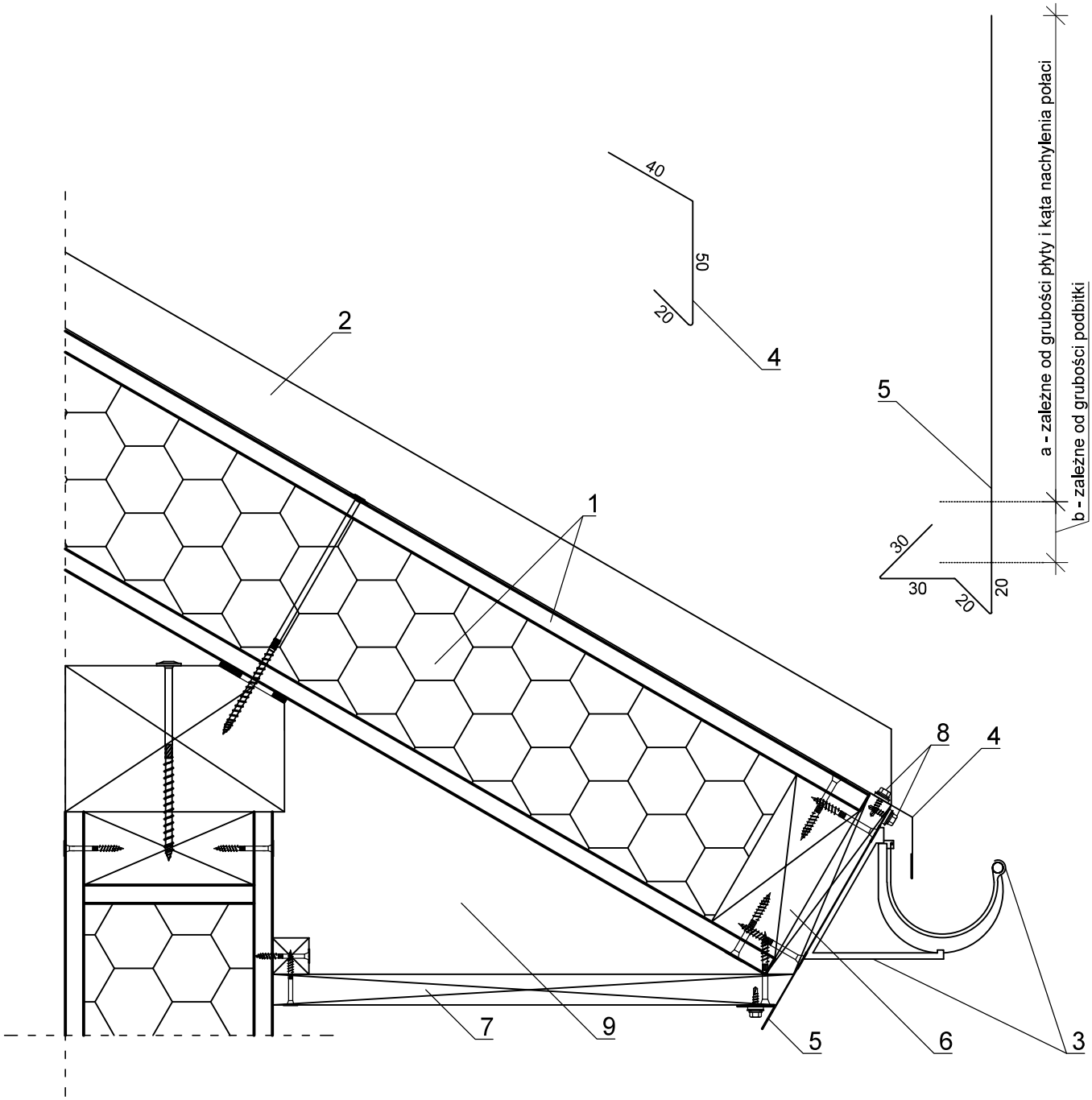

1. Panel H-Block®
2. Pokrycie dachowe
3. Rynajza regulowana
4. Pas nadrynnowy
5. Pas podrynnowy
6. Belka zamykająca (KVH/C24)
7. Podbitka
8. Wkręt do łączenia blachy z drewnem
9. Przestrzeń wentylowana

solcraft® even better!

Solcraft Sp. z o.o.

Bogdanka 7f
95-060 Brzeziny
tel. +48 22 723 83 27

biuro@solcraft.pl
www.solcraft.pl

H-Block®, Thexpan®, Thermont®, Frigothex®

Energooszczędne systemy budowlane

Numer rysunku:

12.7.

Mocowanie rynny w dachu z płyt H-Block® - wariant 4

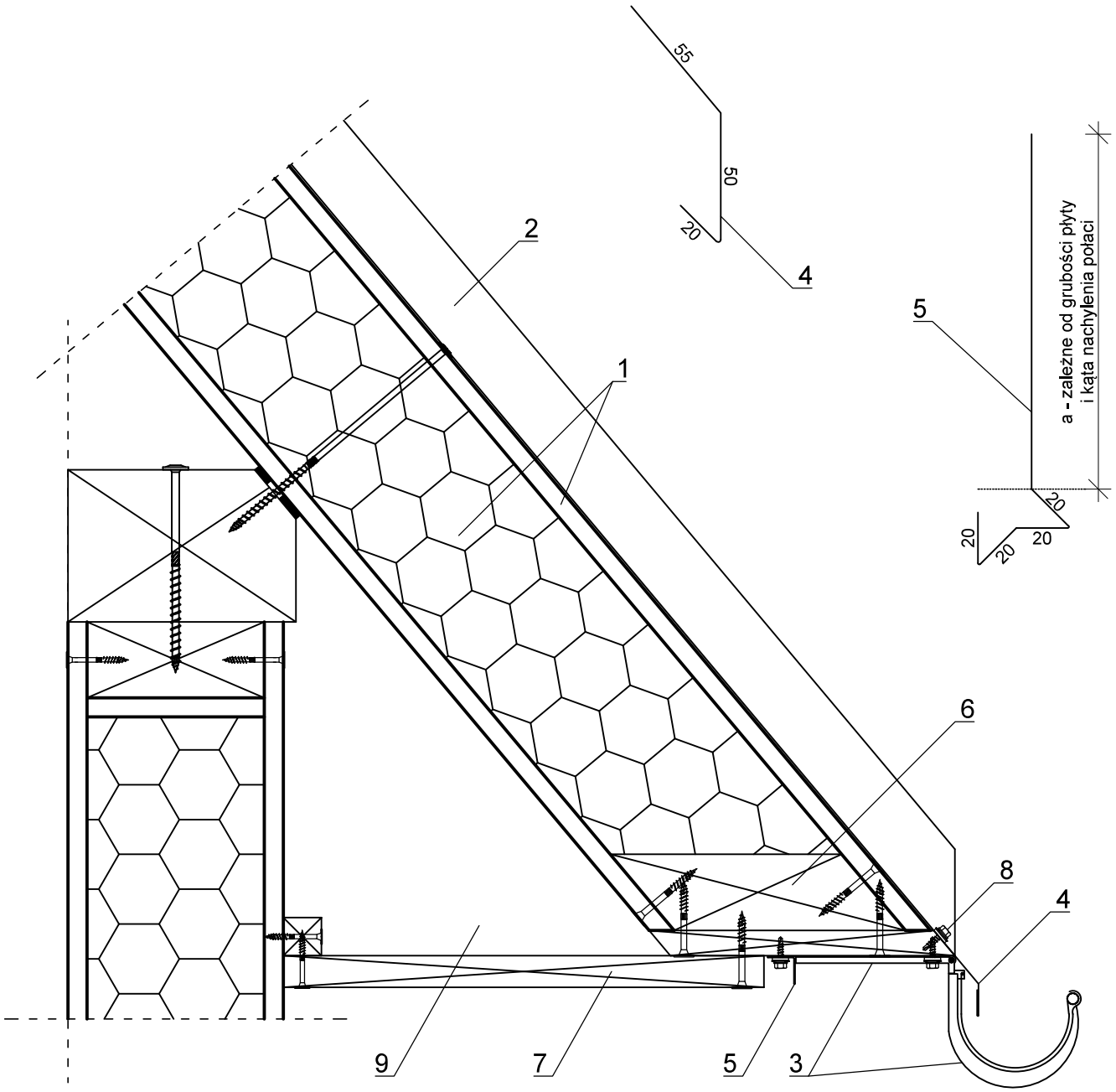

1. Panel H-Block®
2. Pokrycie dachowe
3. Rynajza regulowana przegubowa
4. Pas nadrynnowy
5. Pas podrynnowy
6. Belka zamykająca (KVH/C24)
7. Podbitka
8. Wkręt do łączenia blachy z drewnem
9. Przestrzeń wentylowana

solcraft® even better!

Solcraft Sp. z o.o.

Bogdanka 7f
95-060 Brzeziny
tel. +48 22 723 83 27

biuro@solcraft.pl
www.solcraft.pl

H-Block®, Thexpan®, Thermont®, Frigothex®

Energooszczędne systemy budowlane

Numer rysunku:

12.8.

Mocowanie rynny w dachu z płyt H-Block® - wariant 5

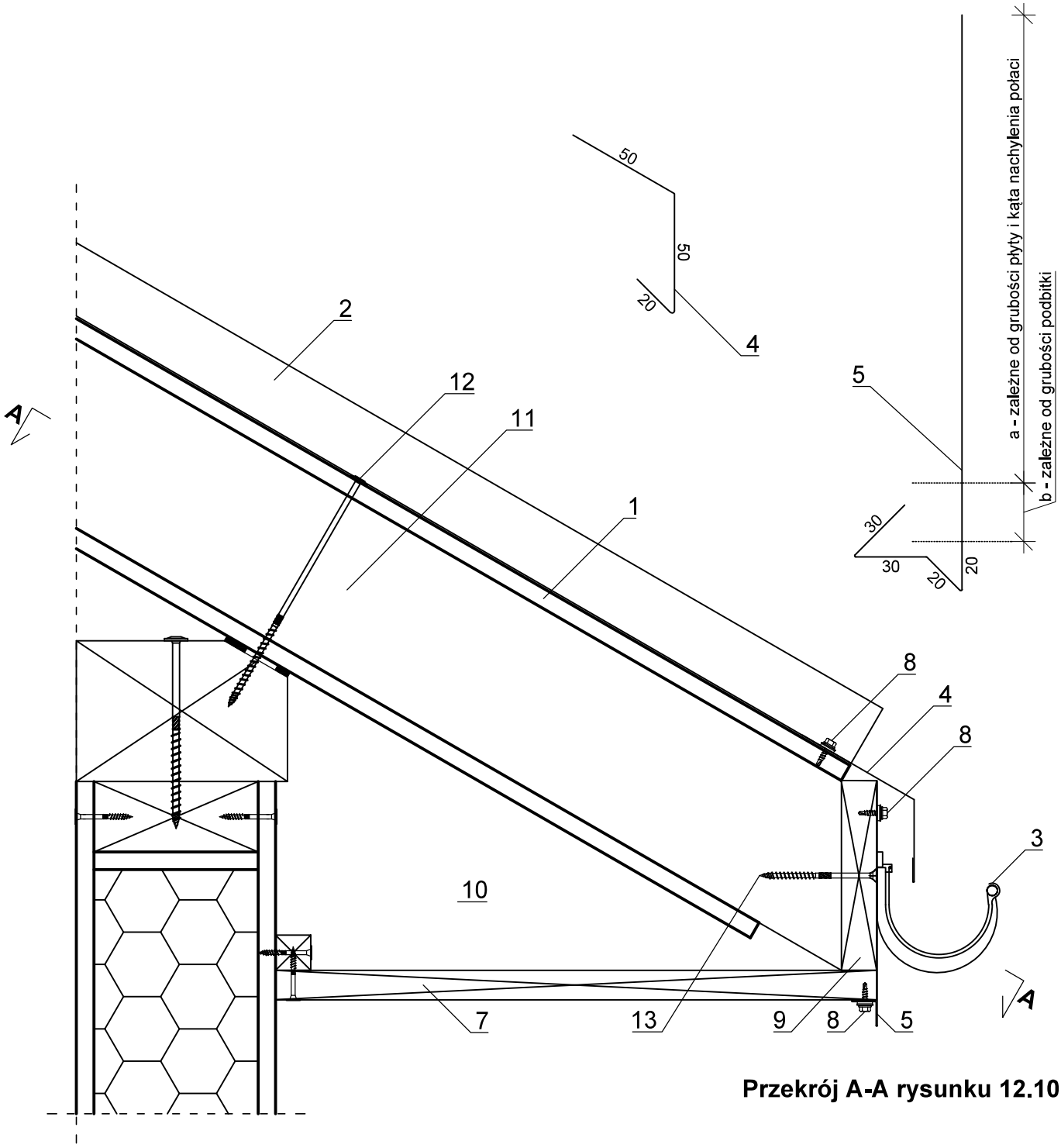

Przekrój A-A rysunku 12.10.

1. Panel H-Block®
2. Pokrycie dachowe
3. Orynnowanie
4. Pas nadrynnowy
5. Pas podrynnowy
6. Belka zamykająca (KVH/C24)
7. Podbitka
8. Wkręt do łączenia blachy z drewnem
9. Deska do mocowania orynnowania
10. Przestrzeń wentylowana
11. Ukryta krokiew (KVH/C24)
12. Wkręt do płyt warstwowych
13. Łącznik mocujący
14. Otwarta przestrzeń

Mocowanie rynny w dachu z płyt H-Block® - wariant 5 - przekrój A-A

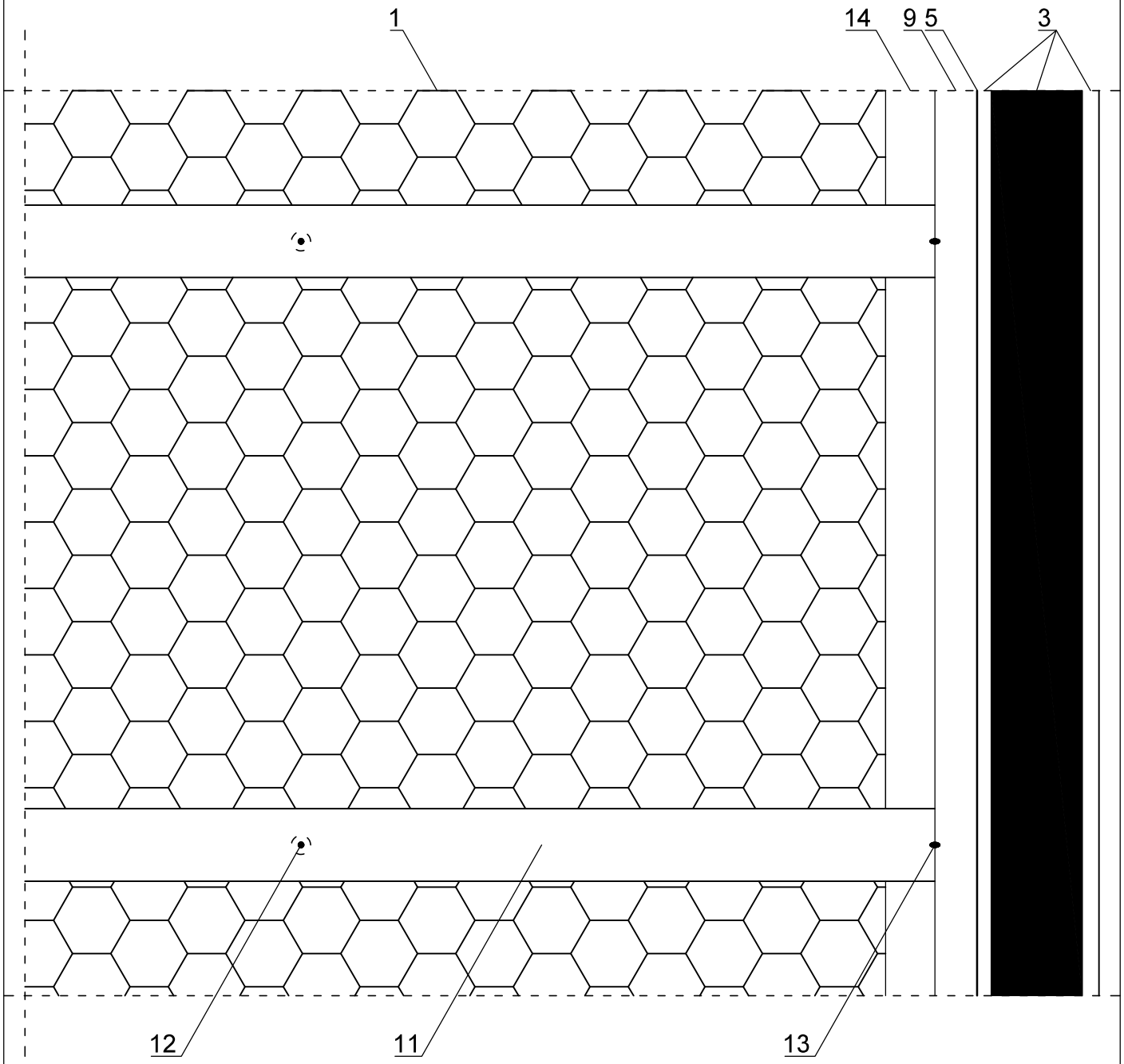

1. Panel H-Block®
2. Pokrycie dachowe
3. Orynnowanie
4. Pas nadrynnowy
5. Pas podrynnowy
6. Belka zamykająca (KVH/C24)
7. Podbitka
8. Wkręt do łączenia blachy z drewnem
9. Deska do mocowania orynnowania
10. Przestrzeń wentylowana
11. Ukryta krokiew (KVH/C24)
12. Wkręt do płyt warstwowych
13. Łącznik mocujący
14. Otwarta przestrzeń

solcraft® even better!

Solcraft Sp. z o.o.

Bogdanka 7f
95-060 Brzeziny
tel. +48 22 723 83 27

biuro@solcraft.pl
www.solcraft.pl

H-Block®, Thexpan®, Thermont®, Frigothex®

Energooszczędne systemy budowlane

Numer rysunku:

12.10.

Wykończenia połaci dachowej - przykłady

Wykończenie dachówką ceramiczną

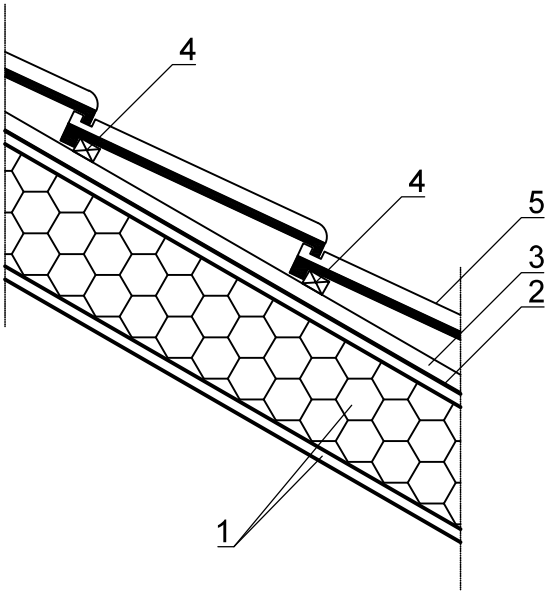

Wykończenie blachą na rąbek stojący / blachodachówką itp.

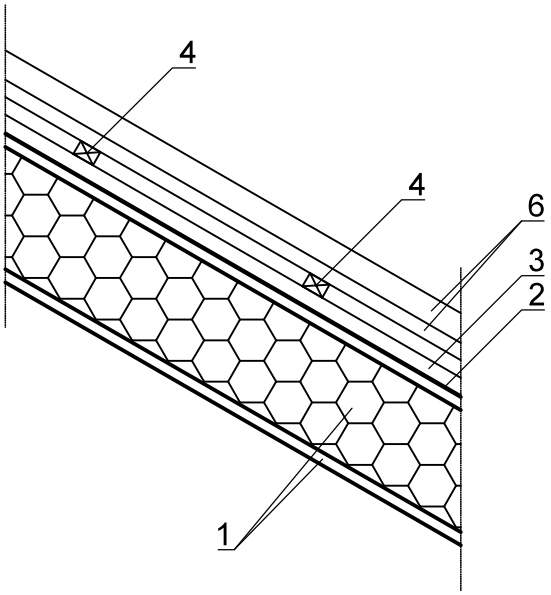

Wykończenie gontem

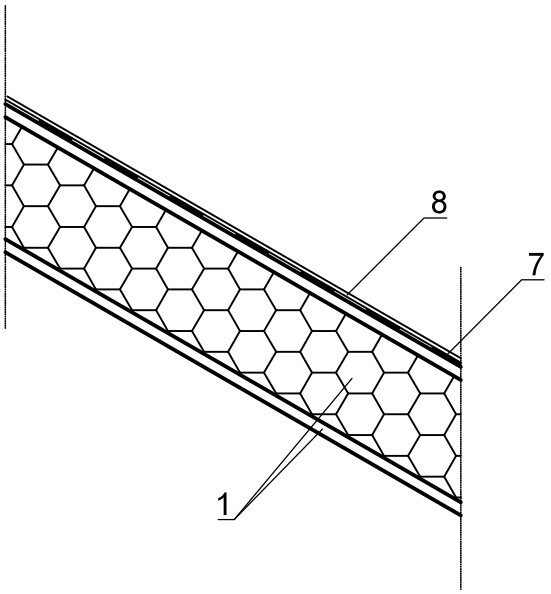

1. Panel H-Block®
2. Wiatroizolacja
3. Łata
4. Kontrłata
5. Dachówka ceramiczna
6. Blacha na rąbek / blachodachówka
7. Papa podkładowa
8. Gont

solcraft® even better!

Solcraft Sp. z o.o.

Bogdanka 7f
95-060 Brzeziny
tel. +48 22 723 83 27

biuro@solcraft.pl
www.solcraft.pl

H-Block®, Thexpan®, Thermont®, Frigothex®

Energooszczędne systemy budowlane

Numer rysunku:

13.1.

Wykonanie attyki w dachu z panelu H-Block®

Widok
Skala 1:50

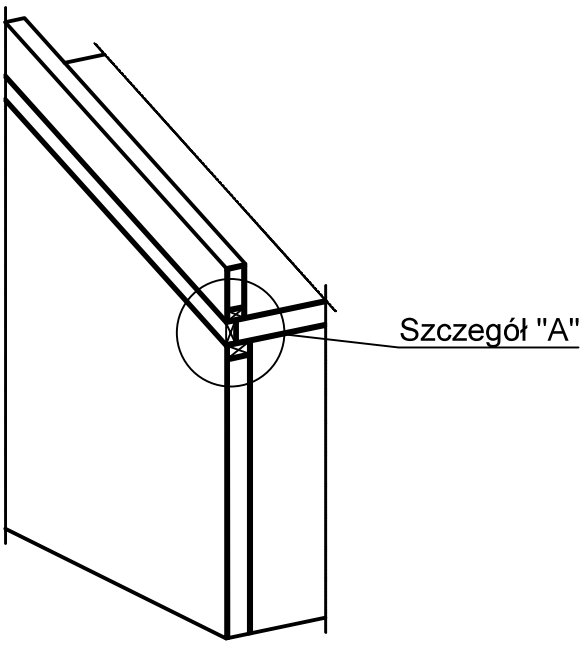

Szczegół "A"

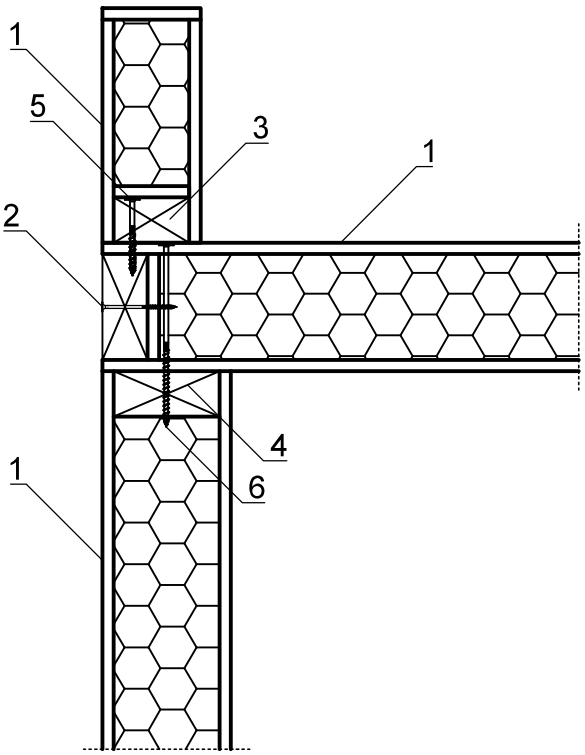

1. Panel H-Block®
2. Belka zamykająca (KVH/C24)
3. Podwalina właściwa
4. Belka oczepowa (KVH/C24)
5. Wkręt z łbem talerzykowym 8x100
6. Wkręt z łbem talerzykowym w zależności od grubości płyty w rozstawie 1-2 m (decyduje projektant konstrukcji budynku):
   - 8x200 dla H-Block® o grubości 130 mm
   - 8x240 dla H-Block® o grubości 170 mm
   - 8x300 dla H-Block® o grubości 230 mm

solcraft
even better!

Solcraft Sp. z o.o.
Bogdanka 7f
95-060 Brzeziny
tel. +48 22 723 83 27
biuro@solcraft.pl
www.solcraft.pl

H-Block®, Thexpan®, Thermont®, Frigothex®

Energooszczędne systemy budowlane

Numer rysunku:

14.1.

Wykończenie attyki w dachu z panelu H-Block®

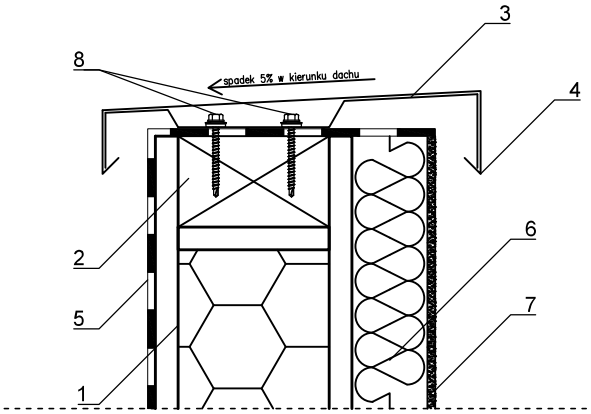

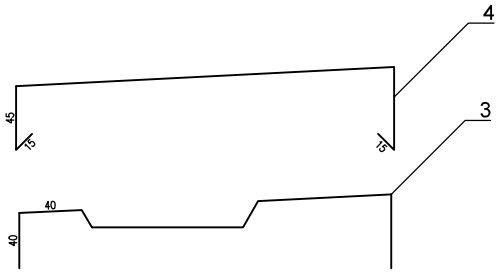

UWAGI:
1. Brakujące długości poszczególnych odcinków obróbek należy dopasować osobno dla danego przypadku (długości różnią się zależnie od grubości panelu H–Block oraz od wariantu wykończenia ściany zewnętrznej)

1. Panel H-Block®
2. Belka oczepowa (KVH/C24)
3. Obróbka wstępna
4. Obróbka właściwa
5. Hydroizolacja
6. Styropian ryflowany (przykładowe wykończenie śc. zew.)
7. Tynk cienkowarstwowy (przykładowe wykończenie śc. zew.)
8. Wkręty do łączenia blachy z drewnem

solcraft even better!

Solcraft Sp. z o.o.
Bogdanka 7f
95-060 Brzeziny
tel. +48 22 723 83 27
biuro@solcraft.pl
www.solcraft.pl

H-Block®, Thexpan®, Thermont®, Frigothex®

Energooszczędne systemy budowlane

Numer rysunku:

14.2.

Koryto odwodnieniowe w dachowej płycie H-Block® lub H-Block*plus*

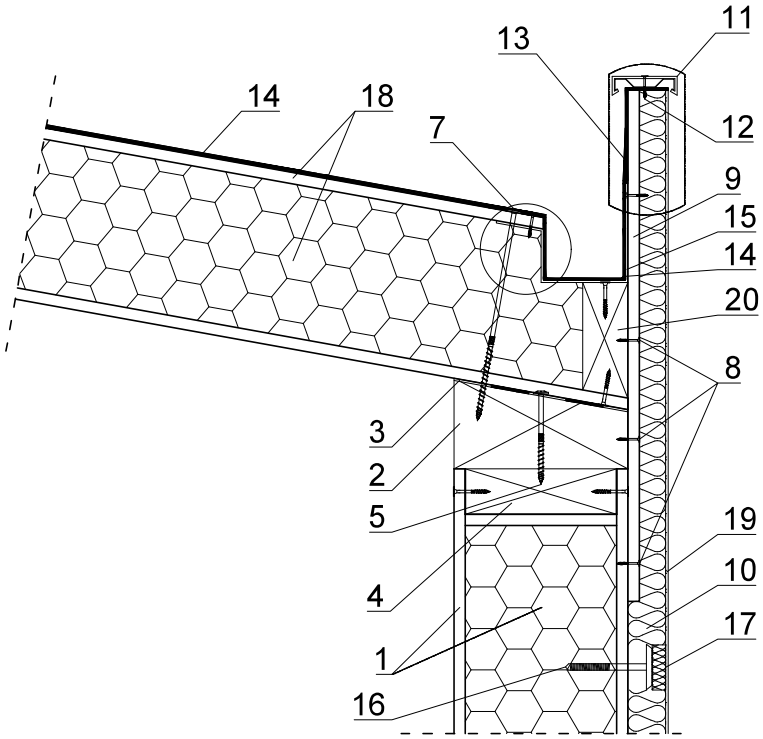

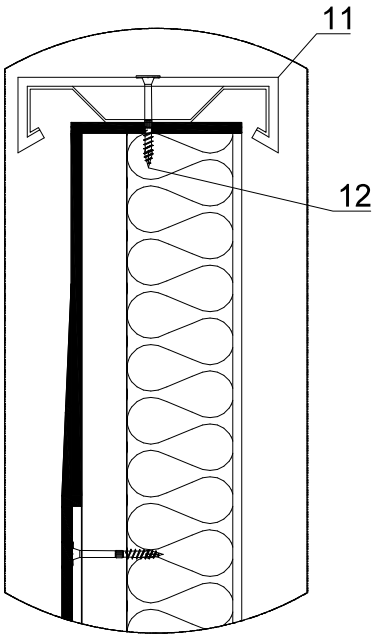

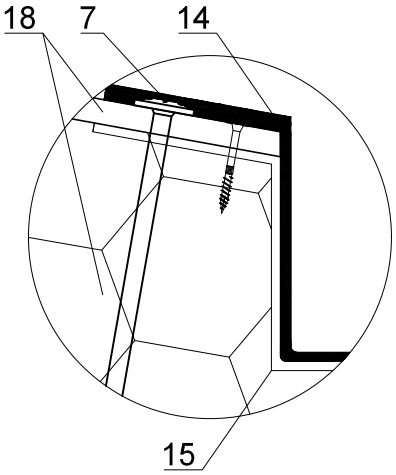

1. Panel H-Block®
2. Murłata
3. Taśma rozprężna
4. Belka oczepowa (KVH/C24)
5. Wkręt z łbem talerzykowym 8x120
6. Wkręt 5x40 w rozstawie naprzemiennym co 20-25 cm
7. Wkręt z łbem talerzykowym rozmiar dobrany do przekroju drewna w rozstawie 1-2 m (decyduje projektant konstrukcji):
   - 8x260 dla H-Block® o grubości 130 mm
   - 8x280 dla H-Block® o grubości 170 mm
   - 8x340 dla H-Block® o grubości 230 mm
8. Mocowanie OSB usztywniającego attykę z izloacji
9. OSB usztywniające attykę z izolacją termiczną
10. Izolacja termiczna
11. Obróbka blacharska attyki
12. Mocowanie attyki
13. Obróbka blacharska
14. Papa
15. Rynna prostokątna o wymiarach 100mm x 65mm
16. Dyble do mocowania termoizolacji 4÷6 szt./m²
17. Zaślepki do styropianu
18. Panel H-Block® lub H-Block®*plus*
19. Tynk cienkowarstwowy mineralny lub silikatowy
20. Belka zamykająca (KVH/C24)

solcraft® even better!

Solcraft Sp. z o.o.
Bogdanka 7f
95-060 Brzeziny
tel. +48 22 723 83 27
biuro@solcraft.pl
www.solcraft.pl

H-Block®, Thexpan®, Thermont®, Frigothex®

Energooszczędne systemy budowlane

Numer rysunku:

14.3.

Połączenie dachu z płyt H-Block® / H-Block®*plus* z płytą ścienną H-Block wyższego obiektu

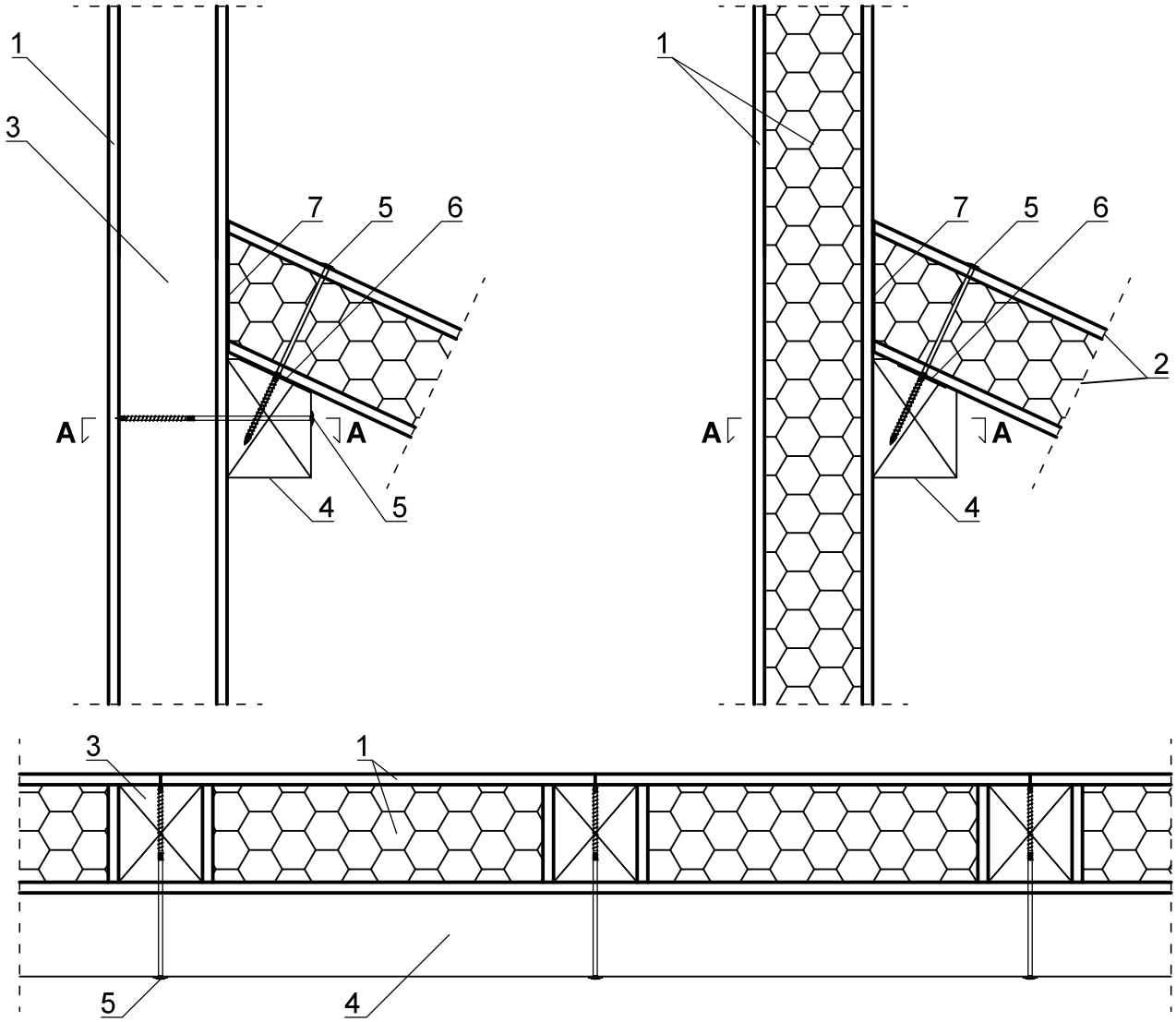

1. Panel H-Block®
2. Panel H-Block® / H-Block®*plus*
3. Słupek drewniany (KVH/C24) na połączeniu płyt H-Block®
4. Belka drewniana (KVH/C24)
5. Wkręt z łbem talerzykowym rozmiar dobrany do przekroju drewna w rozstawie 1-2 m (decyduje projektant konstrukcji):
   - ●8x260 dla H-Block® o grubości 130 mm
   - ●8x280 dla H-Block® o grubości 170 mm
   - ●8x340 dla H-Block® o grubości 230 mm
6. Taśma rozprężna
7. Uszczelnienie taśmą niskoprężną

Rozstaw zgodnie z projektem

solcraft® even better!

Solcraft Sp. z o.o.

Bogdanka 7f
95-060 Brzeziny
tel. +48 22 723 83 27

biuro@solcraft.pl
www.solcraft.pl

H-Block®, Thexpan®, Thermont®, Frigothex®

Energooszczędne systemy budowlane

Numer rysunku:

14.4.

Detal montażu połaciowego z kołnierzem w dachu z paneli H-Block®

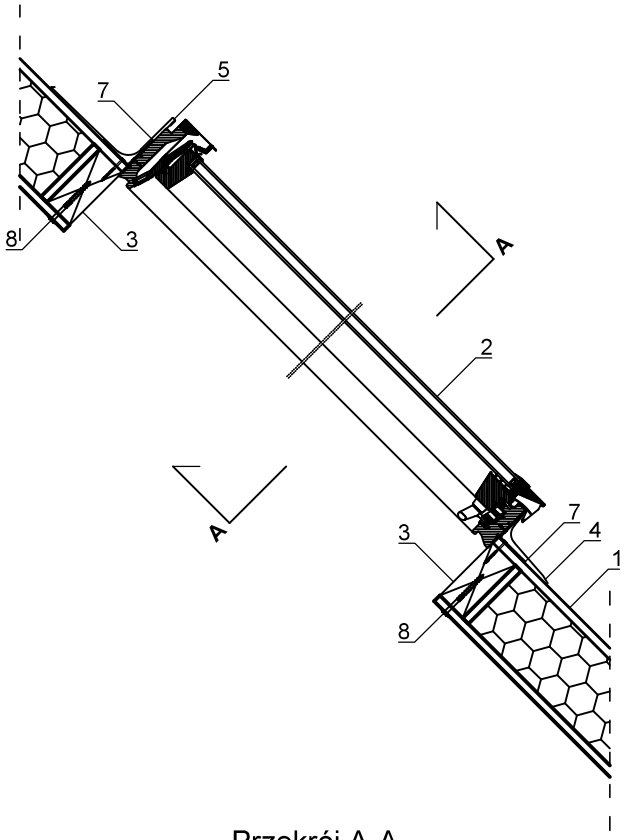

Przekrój A-A

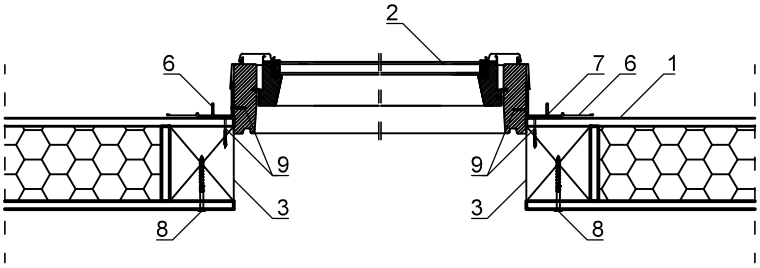

1. Panel H-Block
2. Okno połaciowe
3. Deska calówka
4. Element kołnierza dolnego
5. Element kołnierza górnego
6. Element kołnierza bocznego
7. Kątownik montażowy
8. Wkręt z łepkiem talerzykowym np. 8x100
9. Wkręty dostosowane do modelu okna

solcraft even better!

Solcraft Sp. z o.o.
Bogdanka 7f
95-060 Brzeziny
tel. +48 22 723 83 27
biuro@solcraft.pl
www.solcraft.pl

H-Block®, Thexpan®, Thermont®, Frigothex®

Energooszczędne systemy budowlane

Numer rysunku:

15.1.

Detal połączenia komina z dachem z paneli H-Block®

Widok

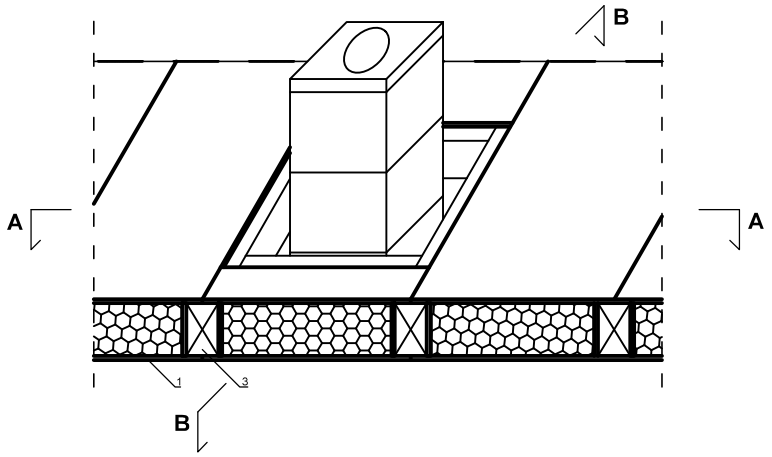

Przekrój A-A

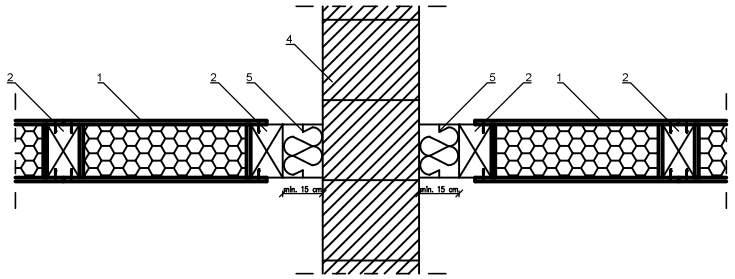

Przekrój B-B

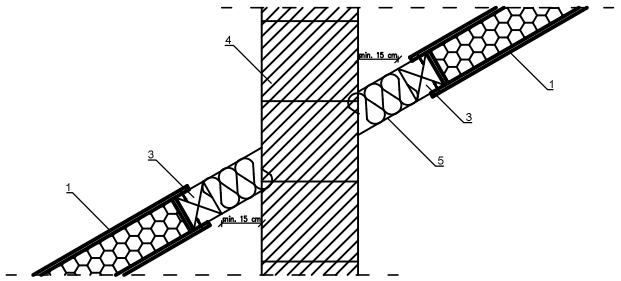

1. Panel H-Block®
2. Krokiew (KVH/C24)
3. Belka drewniana (KVH/C24)
4. Komin murowany
5. Wełna mineralna

solcraft even better!

Solcraft Sp. z o.o.
Bogdanka 7f
95-060 Brzeziny
tel. +48 22 723 83 27
biuro@solcraft.pl
www.solcraft.pl

H-Block®, Thexpan®, Thermont®, Frigothex®

Energooszczędne systemy budowlane

Numer rysunku:

15.2.